Caractéristiques:

Lieu d'origine: Shenzhen, Chine

Type: boîte de jonction de boîtier électronique platic

Numéro de modèle: AK-H-60

Taille: 180 * 81 * 45mm

Matériau: plastique ABS

Échantillon MOQ: 1 pièce

Personnaliséun service: découpe, sérigraphie, couleur, autocollant, gravure au laser,
feuille acrylique, créer des moisissures

Personnalisé MOQ: 20 pcs

Emballage: carton

SZOMK
85g
AK-H-60
Enclosure Manufacturer
www.chinaenclosure.com

SZOMK

Customizable
cutout,sticker
silkscree,color

Weight: 85g

Size:180*81*45mm

Model No.AK-H-60

7*3.2*1.7inch

SZOMK
81
45
180
OK
F1
F2
F3
F4

SZOMK

SZOMK

SZOMK

SZOMK

SZOMK

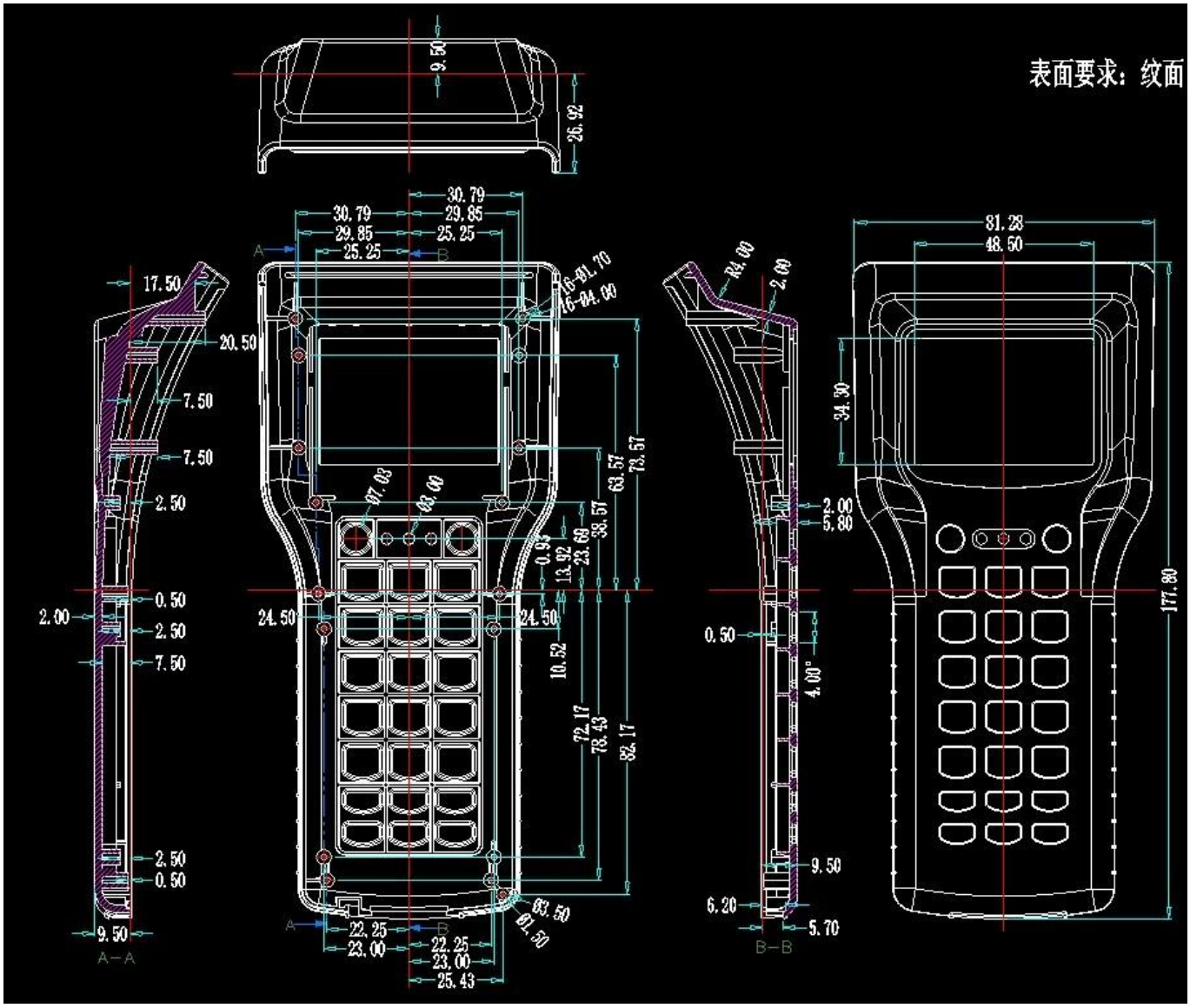
表面要求：纹面
9.50
26.92
30.79
29.85
25.25
17.50
20.50
7.50
2.50
0.50
2.00
9.50
A-A
16-Ø1.70
16-Ø4.00
Ø7.03
Ø3.00
63.57
73.57
38.57
23.69
13.92
0.93
24.50
10.52
72.17
78.43
82.17
Ø3.50
Ø1.50
22.25
23.00
25.43
R4.00
2.00
5.80
4.00°
6.20
5.70
B-B
81.28
48.50
34.30
177.80

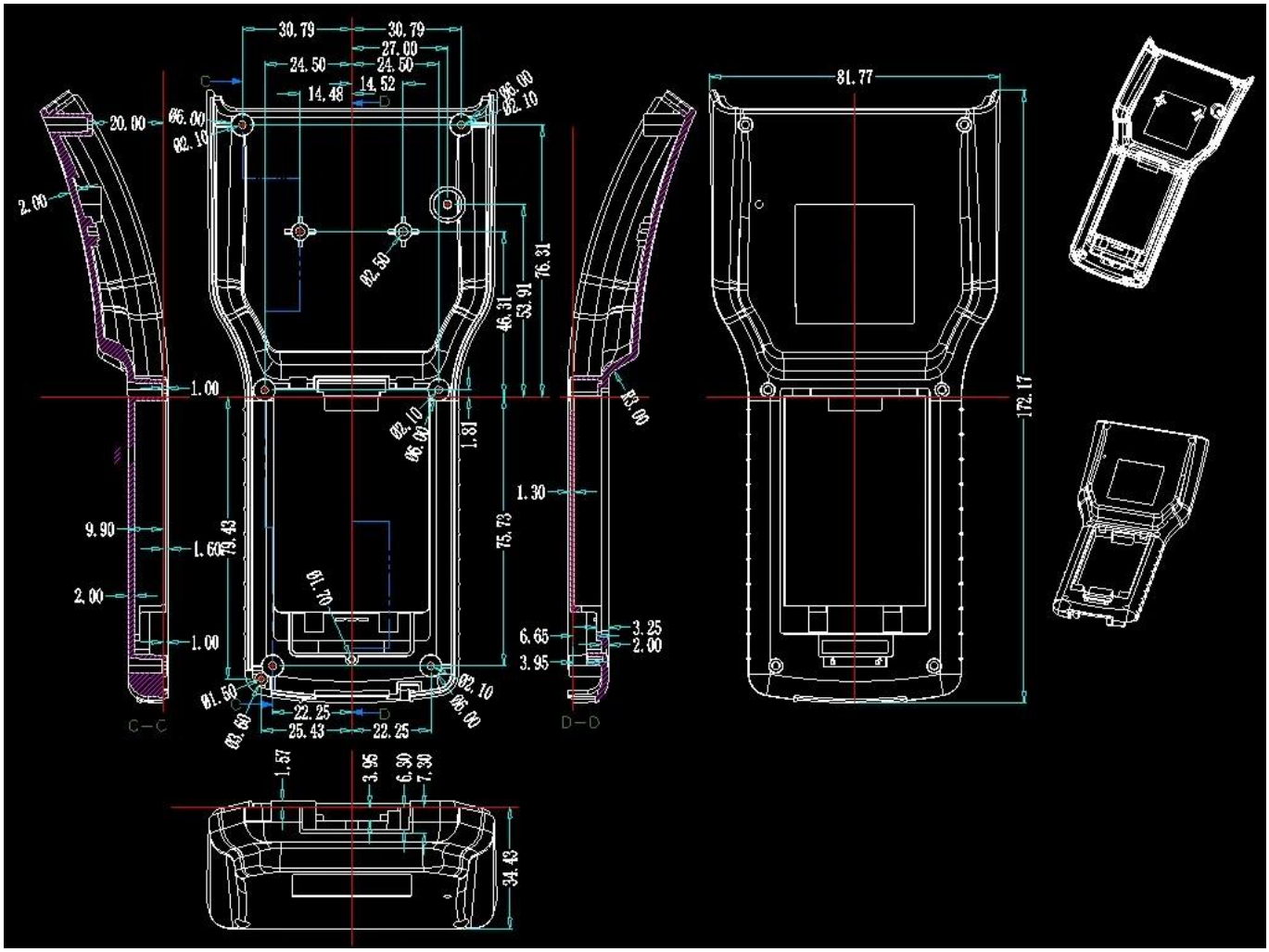

Voici notre service de personnalisation:

1, changer la longueur de l'aluminium 2, changer la couleur de nos boîtes
3, polissage du produit 4, revêtement en poudre
5, huile brossée 6, découpe
7, gravure laser 8, étiquette de PVC
9, plaque acrylique 10, sérigraphie
11, faire l'autocollant 12, bords de gel de silice
13, sablage 14, tréfilage
15, protection UV 16, moule ouvert

Silkscreen
Plate
Sticker
We can do customize
Cutout
Silicone Seals
Color

We can do customize

Cut holes
Silkscreen
Sticker

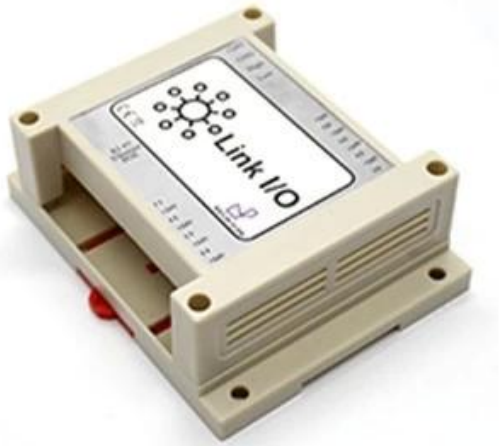

We can do customize

change the color	

We can do customize

PVC lable
Acrylic plate
Sticker

We can do customize

Cut holes
Silkscreen
Laser carve

We can do customize
UV
Protection

We can do customize

Cut holes
Silkscreen
Sticker

Utilisation:
Il est largement utilisé dans les domaines de l'électronique, de l'instrumentation, de l'automatisation, de la communication, de l'alimentation, des projets étudiants, des amplificateurs, des équipements de santé, des équipements de test et de mesure, du contrôle industriel, des périphériques et interfaces, des boîtiers de commutation.

Attention:

Bienvenue à nous contacter pour plus de détails et citations de notre clôture, votre demande sera sûrement obtenir une réponse rapide dans les 24 heures. :-)

Company Information

Shenzhen Futian Huaqiang Electronic World OMK Electronic Sales Departmen

This complex,during long years of efforts with it's own experienced group and sole facilities for improvement of productions and promotion of products quality, is now one of the largest suppliers of all kinds of metallic and plastic enclosures in different fields of electronic,electrical,communication,medical,industrial and research prtojects purposes.

In today's industrial world and with the rapid development of all industries,the need of these products is sensed more than ever.Therefore by offering the best quality and service,we try to meet these needs and help you to reach your ideals.

Exhibition

Certificate

Factory and showroom

Packaging & Shipping

TNT sure we can · UPS WE LOGISTICS · SF EXPRESS 顺丰速运 · FedEx Express · EMS · DHL

PayPal · WESTERN UNION · VISA · ESCROW · MasterCard · HSBC

SZOMK

Shenzhen Futian Huaqiang Electronic World OMK
Electronic Sales Department

Tel: +86-755-83222882 E-mail: ivy@szomk.com.cn

HOME

SZOMK

Our packaging

Plastic foam packaging

Metal shell packaging

Plastic box packaging

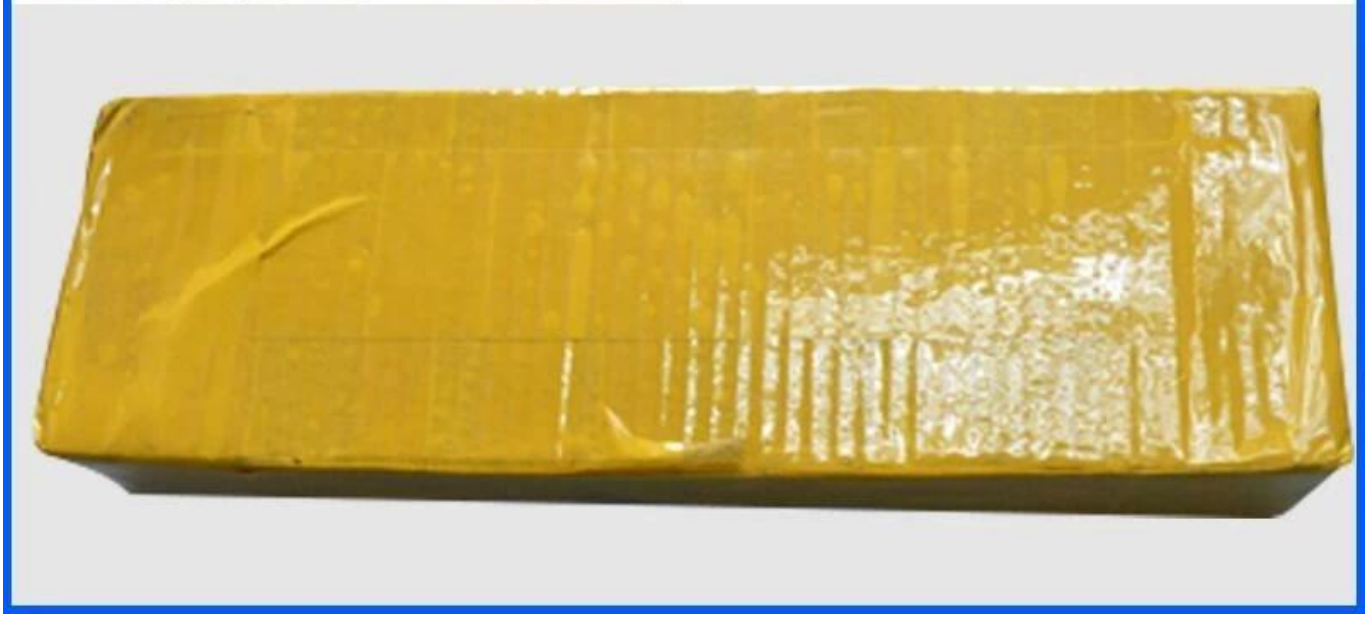

Votre demande serait répondu dans les 24 heures. : o)