Nous sommes heureux de vous fournir:

1 Perçage, poinçonnage, etc. Bienvenue à fournir des dessins personnalisés.
2 sérigraphies, découpages au laser, autocollants, etc.
3 court délai, normalement 3-5 jours après le paiement (selon la quantité)
4 réponse rapide pour votre demande

Applications:

Il est largement utilisé dans l'électronique, l'instrumentation, l'automatisation, les communications, les blocs d'alimentation, les projets étudiants, les amplificateurs, les appareils médicaux et de bien-être, les appareils de mesure et de test, le contrôle industriel, les périphériques et interfaces, les boîtiers de commutation.

Indication chaleureuse:

Bienvenue à nous contacter pour plus de détails et devis pour boîte électrique, votre demande sera sûrement obtenir une réponse rapide dans les 24 heures!

Voici plus d'images pour la boîte électrique:

SZOMK

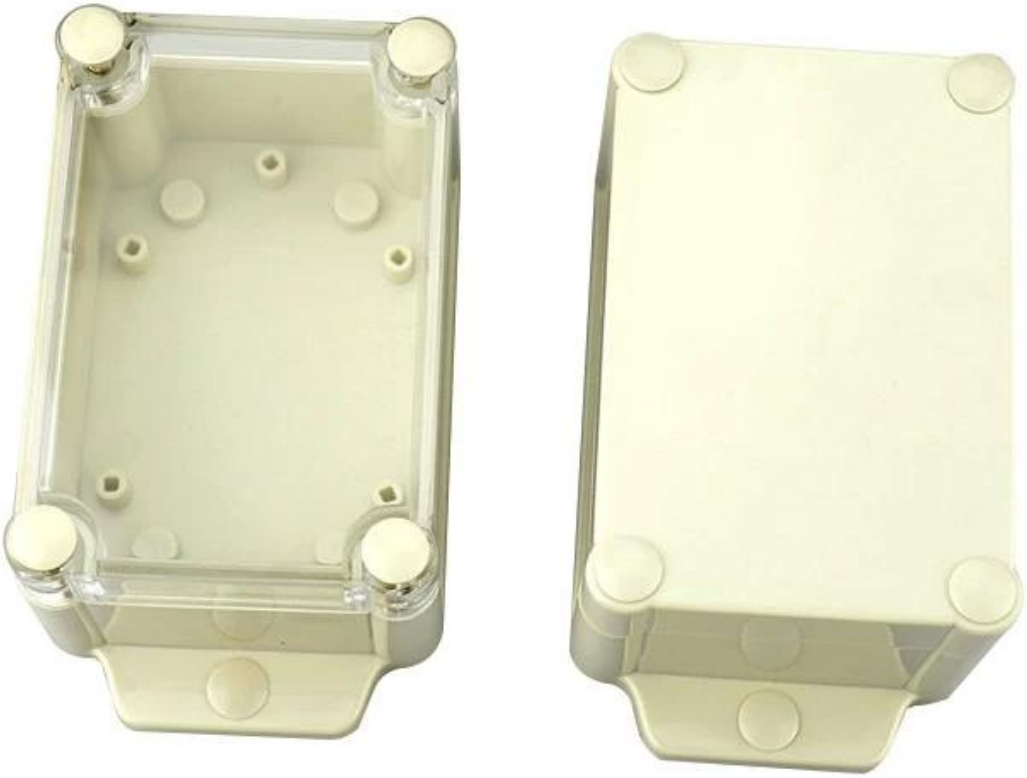

SZOMK

SZOMK

SZOMK

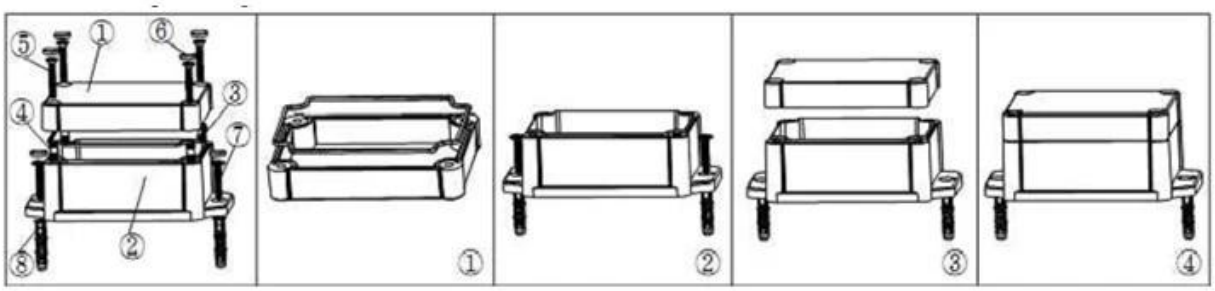

①

Epitheca (1PCS)
Material:ABS
Color:Light Grey(FS20412)

②

Hypotheca (1PCS)
Material:ABS
Color:Light Grey(FS20412)

Gasket (1PCS)
Material:Rubber

Copper Nut(6PCS)
Material:Copper
Standard:M4*10
Color:Copper

Grub Screw(6PCS)
Material:Stainless Steel
Standard:M4*25

Screw Lid(6PCS)
Material:ABS
Color:Light Grey(FS20412)

Self-Tapping Screw(4PCS)
Material:Iron
Standard:M4*30

Wall Nail(4PCS)
Material:PP
Color:Light Grey(CM906)

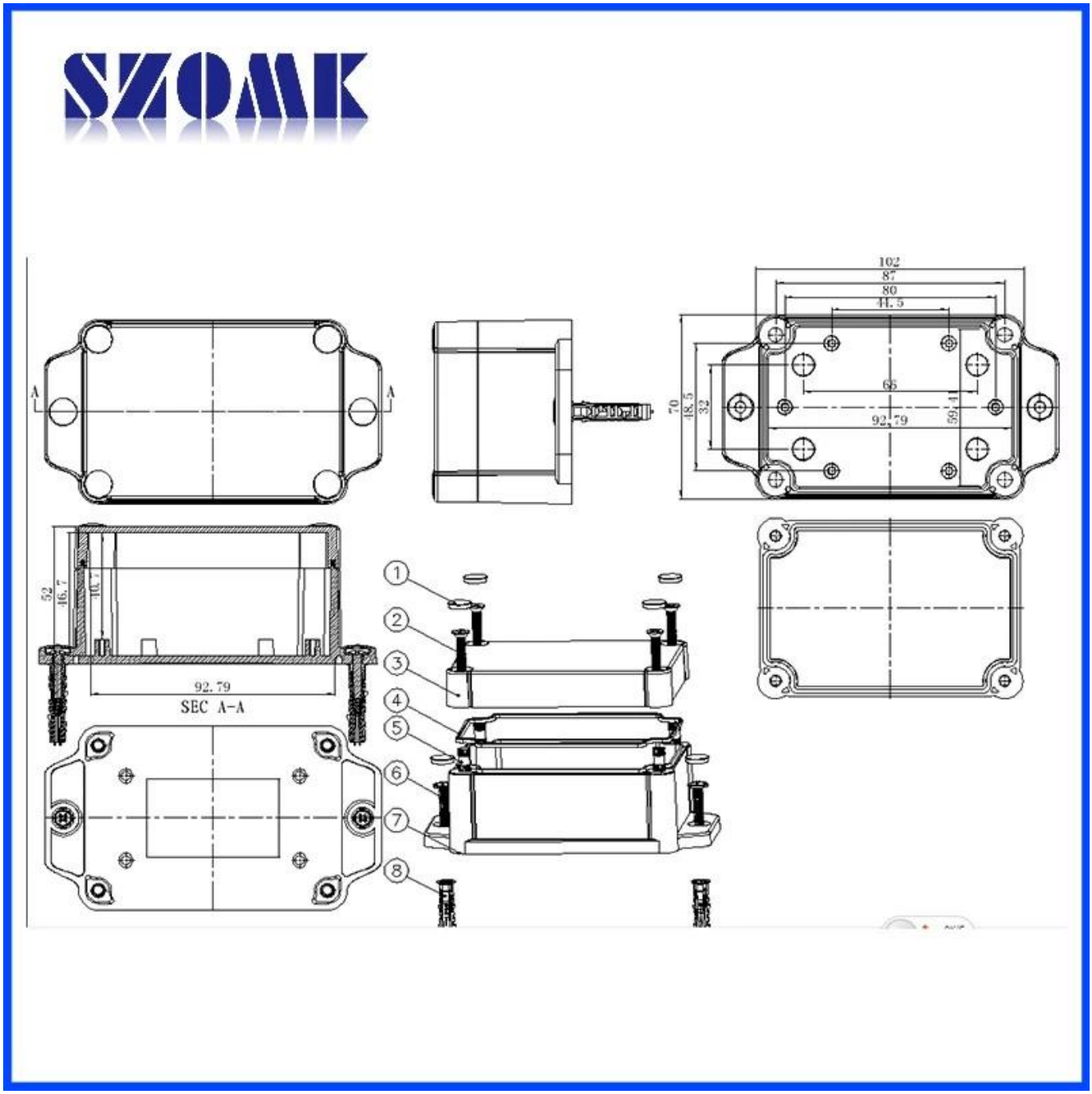

Contact nous

T/T, WESTERN UNION, MONEY GRAM AND PAYPAL ACCPETED.

Skype: 86-13392896082

Tel: 86-13392896082

Email: kevin@chinaenclosure.com

Contact Us