Caractéristiques:

1, le produit a une des boîtes et des cartons séparés.
2, le mur et la vis de paroi d'enveloppe, le (position de la vis de broyage) feuille décorative.
3, avec un simple (client) pour correspondre à la vis
4, l'ensemble de l'emballage de sachet.
5, le produit est constitué d'un matériau plastique
6, respectivement, en fonction de leurs besoins et de forage.

Le but principal:

Dans les boîtes de compteurs murales et les différences géographiques dans les différents noms sont utilisés pour différents principales boîtes industrielles de jonction, boîtes de compteurs, des produits électroniques, tels que Shell, est principalement utilisé pour intérieur et extérieur électrique, les communications, l'équipement de lutte contre l'incendie, le fer, l'électronique, l'électricité, les chemins de fer, les chantiers de construction, coqs, les aéroports, les hôtels, les grandes usines, la gamme de la pollution.

Service de personnalisation que nous offrons

1, coupure / trous découpés
2, Sérigraphie / Print Logo
3, autocollant
4, Faire de nouveaux abrasifs
5, Changement colo

SZOMK

Enclosure Manufacturer

www.chinaenclosure.com

SZOMK

SZOMK

SZOMK

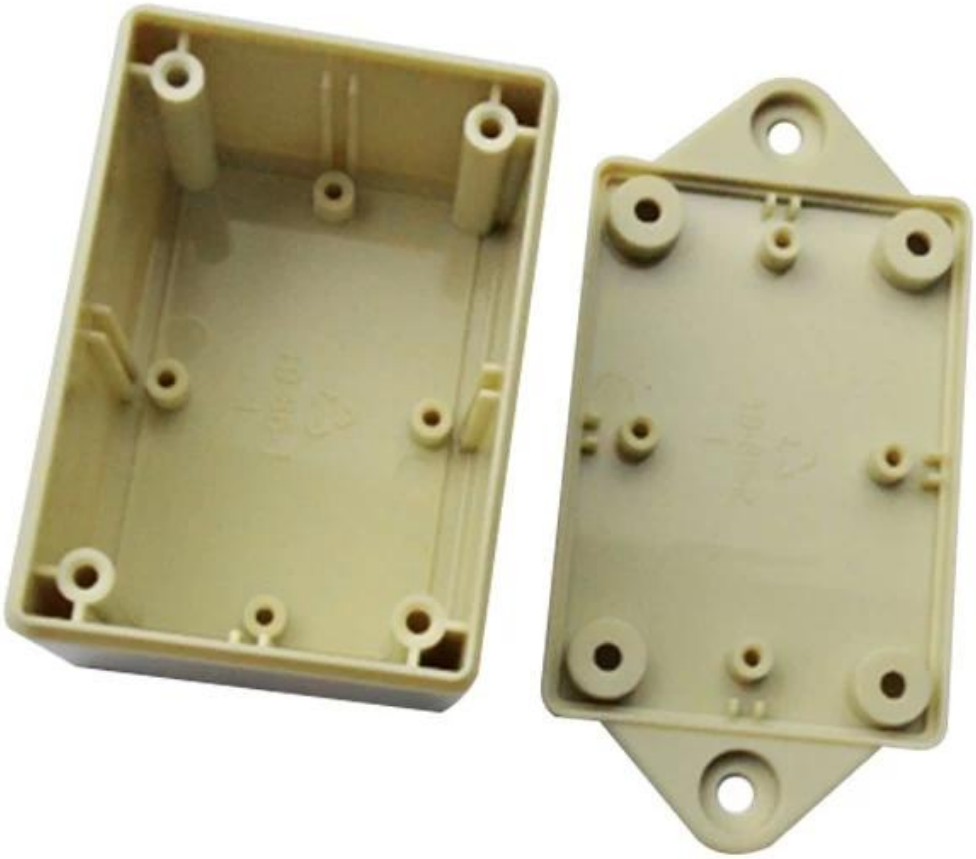

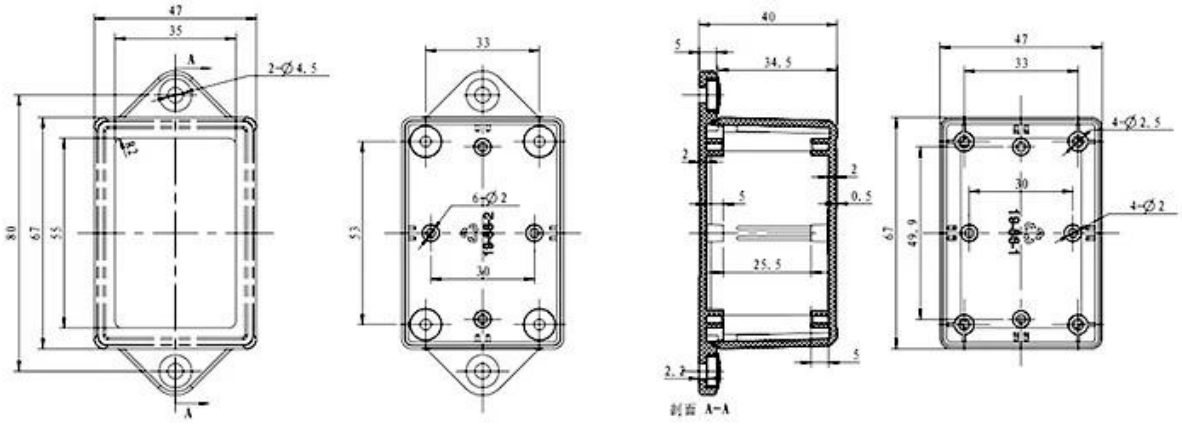

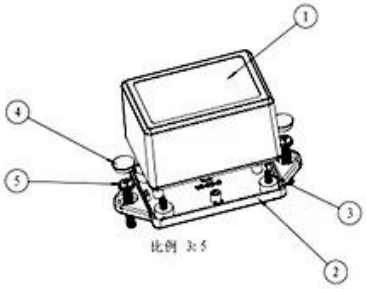

比例 3:5

5						
4	19-81-3	螺丝盖子	2	普通ABS		
3	PT3X8	PT3x8十字圆头自攻螺钉	4	铁		
2	19-86-2	下壳	1	普通ABS		
1	19-86-1	上壳	1	普通ABS		
序号 Number	产品编号 Product Code	零件名称 Part Name	数量 Quantity	材料 Material	重量(g) weight	备注 Remarks
制图 Drawing	审核 Auditing	确认 Confirm	客户名称 Custom Name		材料 Material	

QQ 2406659781

Tel 86-755-83222882
86-18598241813

Add 628Room,505 Building ,Shangbu industry, Hangtian road ,Futian district ,Shenzhen, China,518031

Email emily@szomk.com.cn

skype szomk1010