Caractéristiques:

1, le produit a une des boîtes et des cartons séparés.
2, le mur et la vis de paroi d'enveloppe, le (position de la vis de broyage) feuille décorative.
3, avec un simple (client) pour correspondre à la vis
4, l'ensemble de l'emballage de sachet.
5, le produit est constitué d'un matériau plastique
6, respectivement, en fonction de leurs besoins et de forage.

Le but principal:

Dans les boîtes de compteurs murales et les différences géographiques dans les différents noms sont utilisés pour différents principales boîtes industrielles de jonction, boîtes de compteurs, des produits électroniques, tels que Shell, est principalement utilisé pour intérieur et extérieur électrique, les communications, l'équipement de lutte contre l'incendie, le fer, l'électronique, l'électricité, les chemins de fer, les chantiers de construction, coqs, les aéroports, les hôtels, les grandes usines, la gamme de la pollution.

Service de personnalisation que nous offrons

1, coupure / trous découpés
2, Sérigraphie / Print Logo
3, autocollant
4, Faire de nouveaux abrasifs
5, Changer de couleur

SZOMK

Enclosure Manufacturer

www.chinaenclosure.com

SZOMK

SZOMK

SZOMK

SZOMK

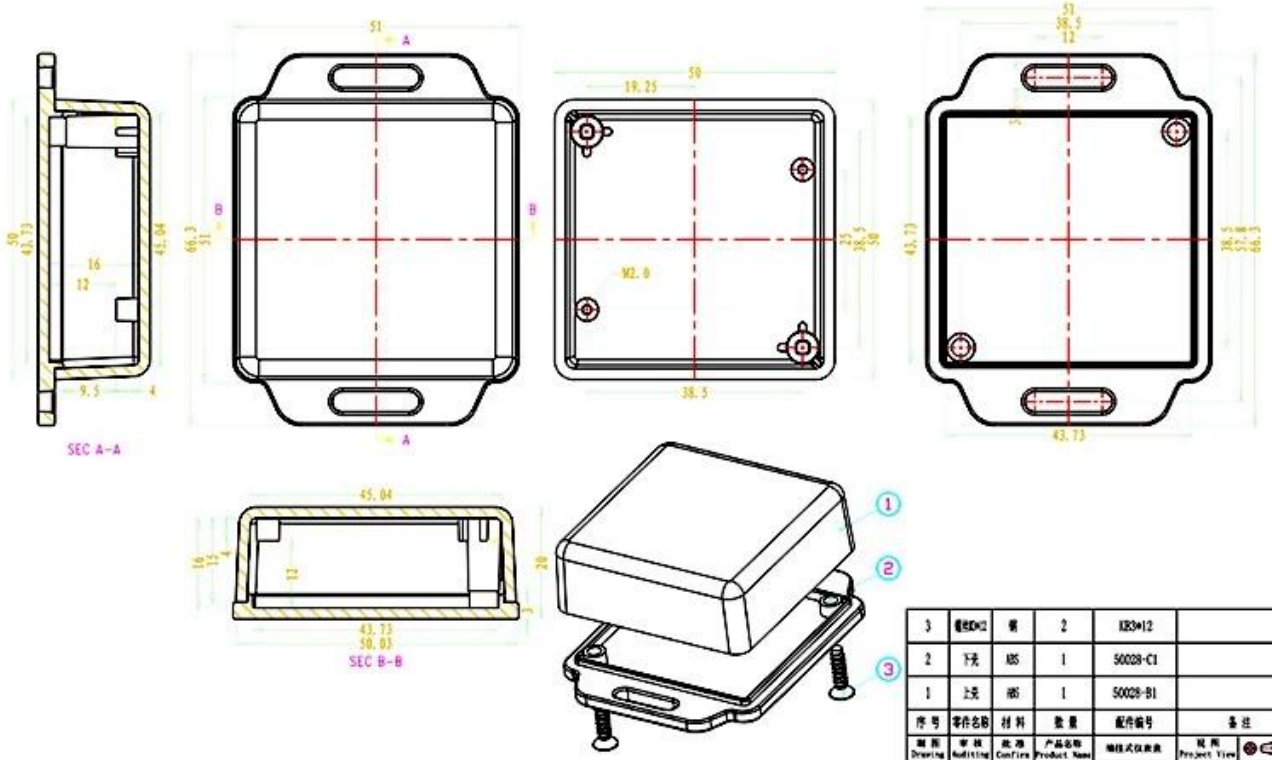

3	螺丝KD*12	钢	2	KB3*12	
2	下壳	ABS	1	50028-C1	
1	上壳	ABS	1	50028-B1	
序号	零件名称	材料	数量	配件编号	备注
制图 Drawing	审核 Auditing	批准 Confirm	产品名称 Product Name	编辑式仪表表	视图 Project View A
			产品型号 Product Type	BMW 50028	测试比例 Drawing Scale 1:1000

emily@szomk.com.cn

QQ 2406659781

Tel 86-755-83222882
86-18598241813

Add 628Room,505 Building ,Shangbu industry, Hangtian road ,Futian district ,Shenzhen, China,518031

Email emily@szomk.com.cn

skype szomk1010