Packaging & amp; Livraison

| | |
|---|---|
| Détail d'emballage: | Boîte de carton et d'aluminium mousse plastique et du ruban adhésif d'emballage personnalisé- |
| Détail de la livraison: | 5-15 jours après obtiennent boîte en aluminium de paiement personnalisé- |

Caractéristiques

1.Type: une boîte personnalisée aluminium
2.Model n ° AK-C-A20
3.Size: 33x105xfree (mm) 1,30 "x4.13" xfree
4.MOQ: 20pcs

## Introduction d'une boîte personnalisée aluminium

La boîte en aluminium personnalisée est utilisée comme anode, placée en électrolyte, formée artificiellement le enceinte ayant un film d'oxyde d'aluminium sur la surface de protection.

## personnalisées caractéristiques matérielles boîte en aluminium:

1. a une forte résistance à l'abrasion, aux intempéries, à la corrosion.

2. peut être formée sur la surface d'une variété de couleurs, afin de maximiser l'adapter à vos besoins.

3. Avoir une dureté forte, peut être bien protégé vos appareils électroniques.

# boîte personnalisée aluminium

| | |
|---|---|
| Type | boîte personnalisée aluminium |
| Marque | SZOMK |
| Matériel | aluminium |
| Modèle No. | AK-C-A20 |
| Taille | 33x105xfree (mm) 1,30 "x4.13" xfree |
| Couleur | argenté |
| Personnalisez MOQ | 20 pièces |
| Niveau de protection | IP54 |
| Délai de mise en œuvre | 5-15 jours après paiement get |

| | |
|---|---|
| Emballage normal | Carton |

# photos de détail de boîte personnalisée aluminium

SZOMK

SZOMK

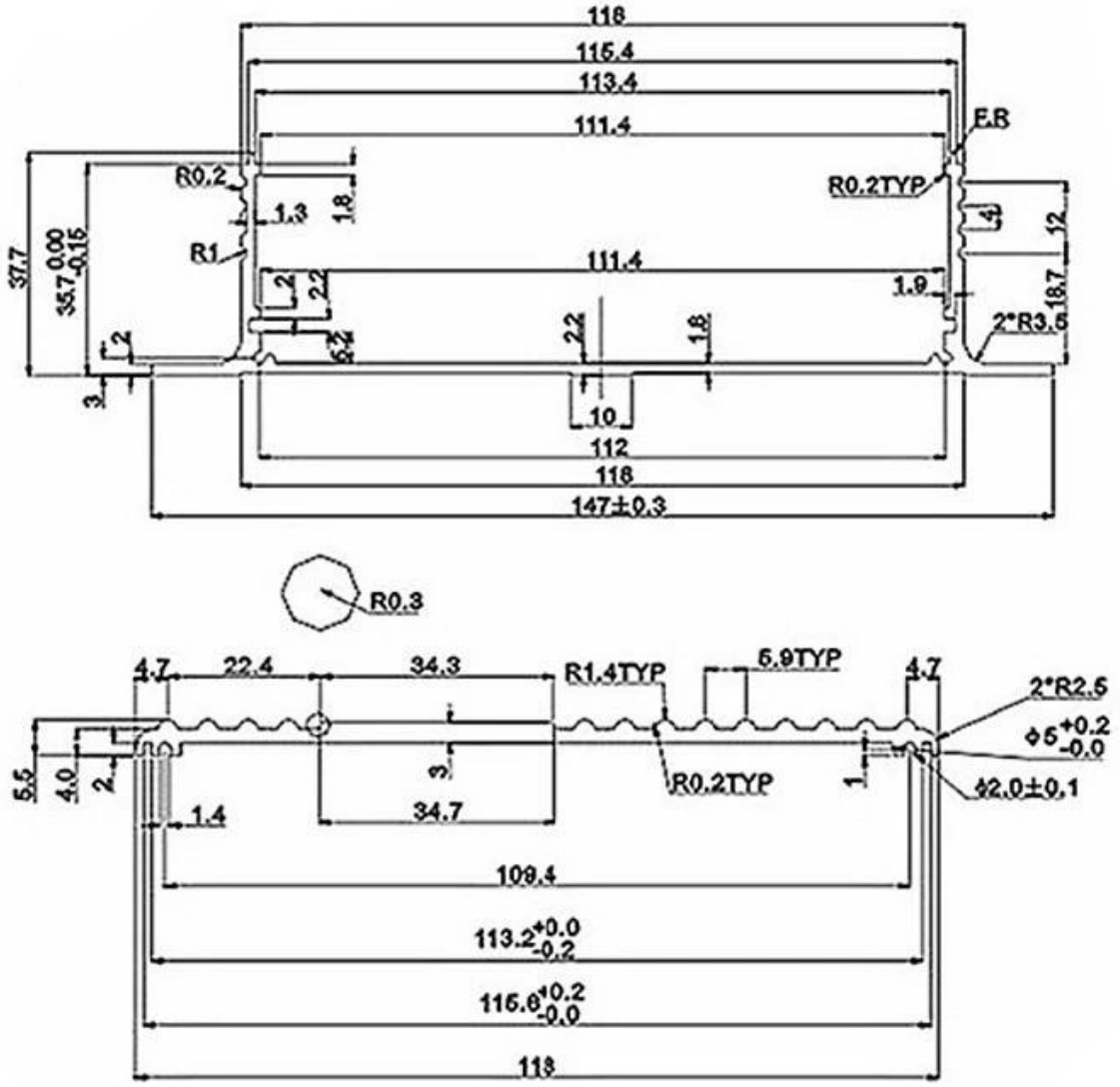
118
115.4
113.4
111.4
F.R
R0.2
R0.2TYP
1.3
1.8
R1
37.7
35.7 0.00 -0.15
111.4
1.9
12
18.7
2*R3.5
2
2.2
2.2
1.8
3
10
112
118
147±0.3
R0.3
4.7
22.4
34.3
R1.4TYP
5.9TYP
4.7
2*R2.5
ϕ5 +0.2 -0.0
5.5
4.0
2
3
R0.2TYP
1
ϕ2.0±0.1
1.4
34.7
109.4
113.2 +0.0 -0.2
115.6 +0.2 -0.0
118

Email amber@szomk.com.cn

skype szomk-001

Tel 86-755-83222882
86-15012837543

Add 628Room,505 Building ,Shangbu industry, Hangtian road ,Futian district ,Shenzhen, China,518031

QQ 2504276569