Voici notre service de personnalisation:

1. Changer la longueur
2. Changer la couleur
3. Polissage
4. Sablage
5. brossé feuille d'aluminium
Trou 6. Couper
7. Laser carve
8. étiquette PVC
9. plaque acrylique
10. écran

Utilisez:

Il est largement utilisé dans l'électronique, l'instrumentation, l'automatisation, la communication, unit d'alimentation, projets d'étudiants, amplificateurs, équipement de soins de santé, de l'équipement de test et de mesure, contrôle industriel, les appareils de périphériques et d'interfaces, boîtes de commutation.

Attention:

Bienvenue à nous contacter pour plus de détails et des citations de notre enceinte, votre demande sera sûrement obtenir une réponse rapide en 24 heures. :-)

SZOMK

Customizable
Cutout,sticker
Silkscreen,color

Model No. AK-H-44

156*97*25 mm

Weight :112 g Size :6.14*3.82*0.98 inch

SZOMK

SZOMK

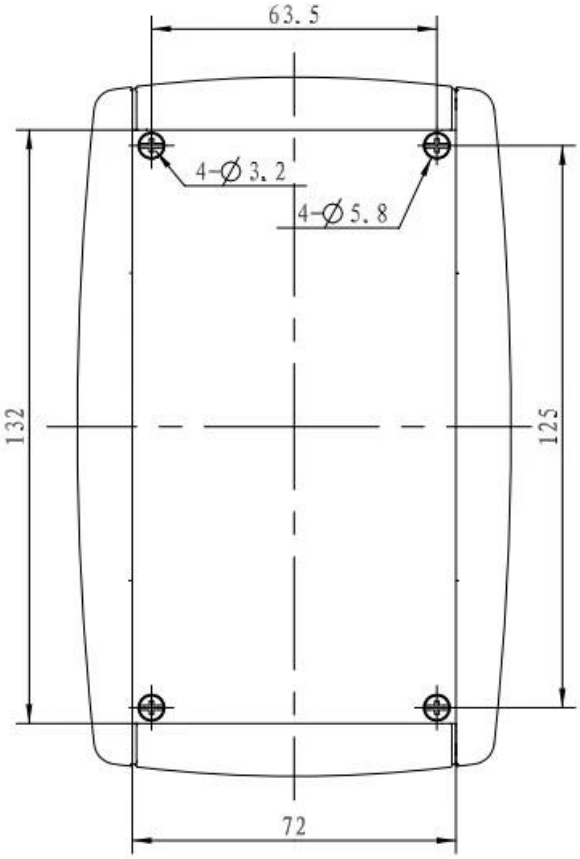
63.5
4-∅3.2
4-∅5.8
132
125
72

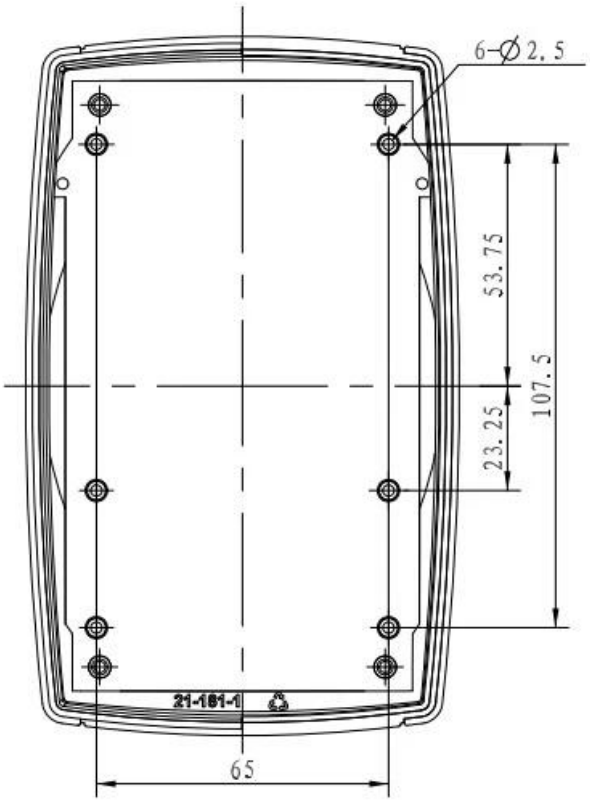
6-∅2.5
53.75
107.5
23.25
21-181-1
65

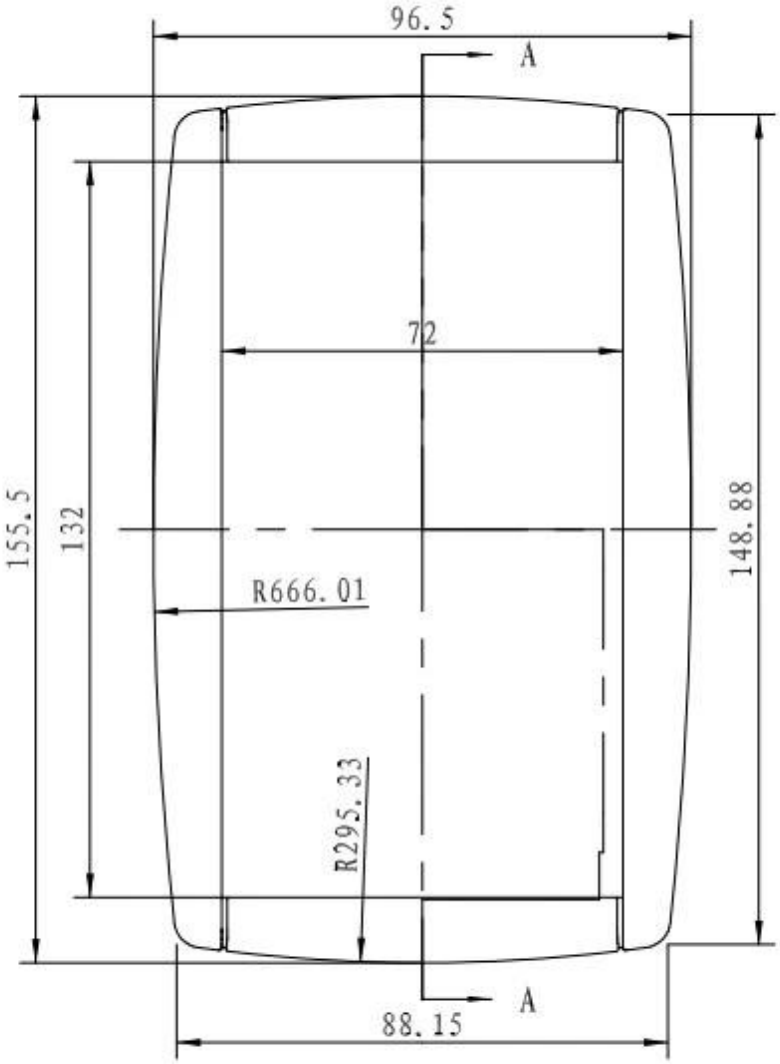
96.5
A
72
155.5
132
148.88
R666.01
R295.33
A
88.15

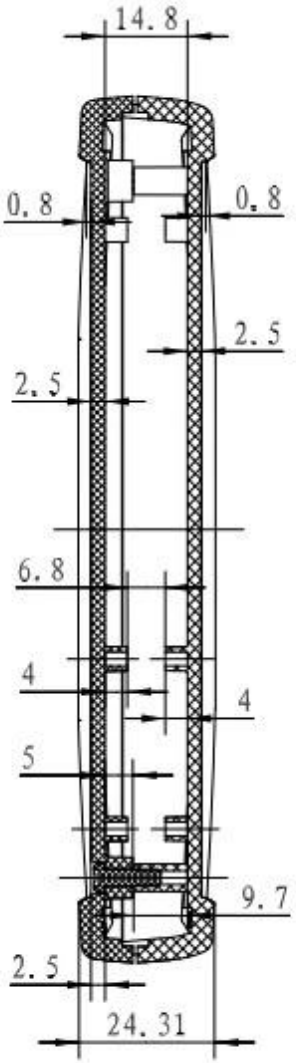
14.8
0.8
0.8
2.5
2.5
6.8
4
4
5
9.7
2.5
24.31

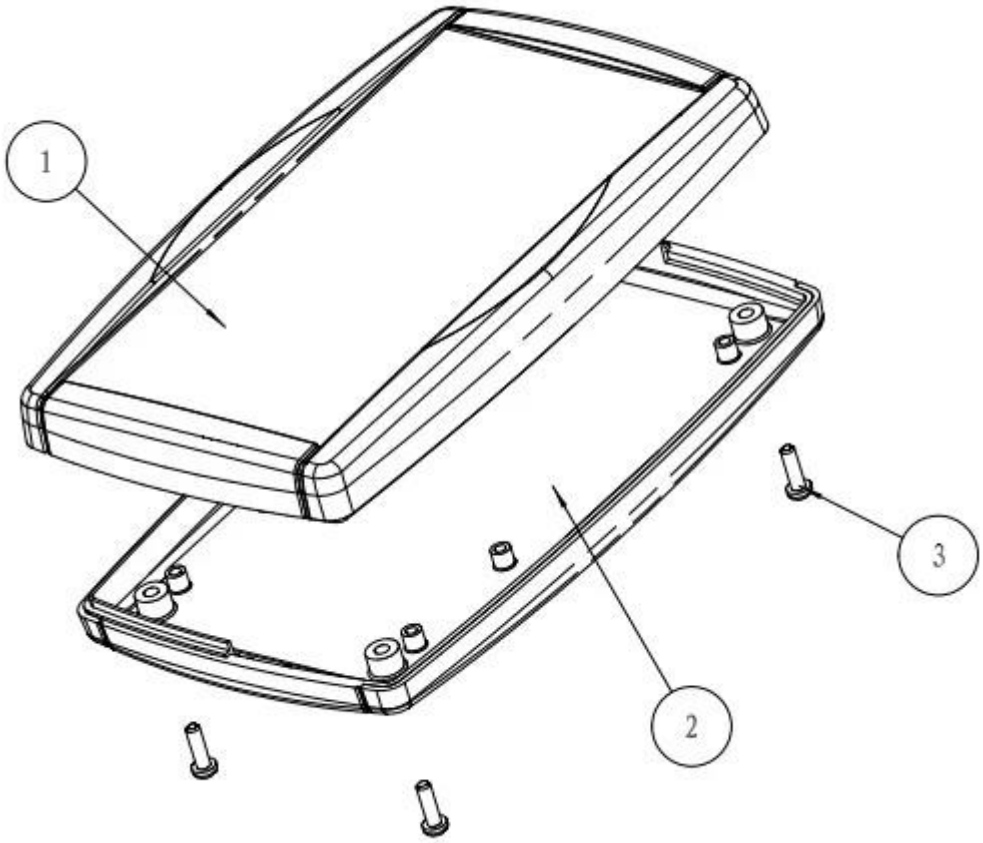
1
2
3

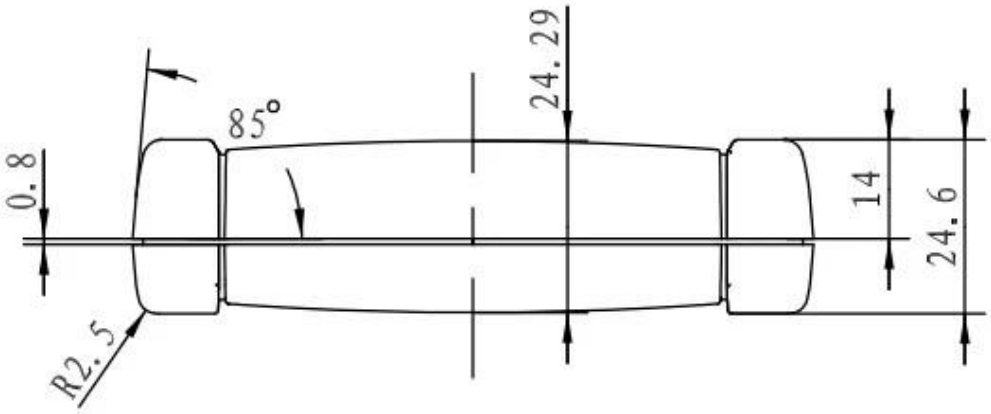
85°
24.29
0.8
14
24.6
R2.5

QQ 505924585

Tel 86-755-83222882
86-13028816914

Add 628Room,505 Building ,Shangbu industry, Hangtian road ,Futian district ,Shenzhen, China,518031

Email lily@szomk.net

skype szomk006