Caractéristiques:

1, le produit a des boîtes et des cartons séparés.
2, le mur et la vis de paroi de la coque, la feuille décorative (position de la vis de meulage).
3, avec un simple (client) pour correspondre à la vis
4, tous les emballages en sachets.
5, le produit est fait d'un matériau plastique
6, respectivement, en fonction de leurs besoins et du forage.

Objectif principal:

Dans les boîtes murales murales et les différences géographiques dans les différents noms sont utilisés pour différentes boîtes de jonction industrielles principales, les boîtes de comptage, les produits électroniques, tels que Shell, sont principalement utilisés pour les communications électriques, anti-incendie, fer, électronique, électricité, chemins de fer, chantiers de construction, robinets, aéroports, hôtels, grandes usines, aire de pollution.

SZOMK

Enclosure Manufacturer

www.chinaenclosure.com

SZOMK

SZOMK

SZOMK

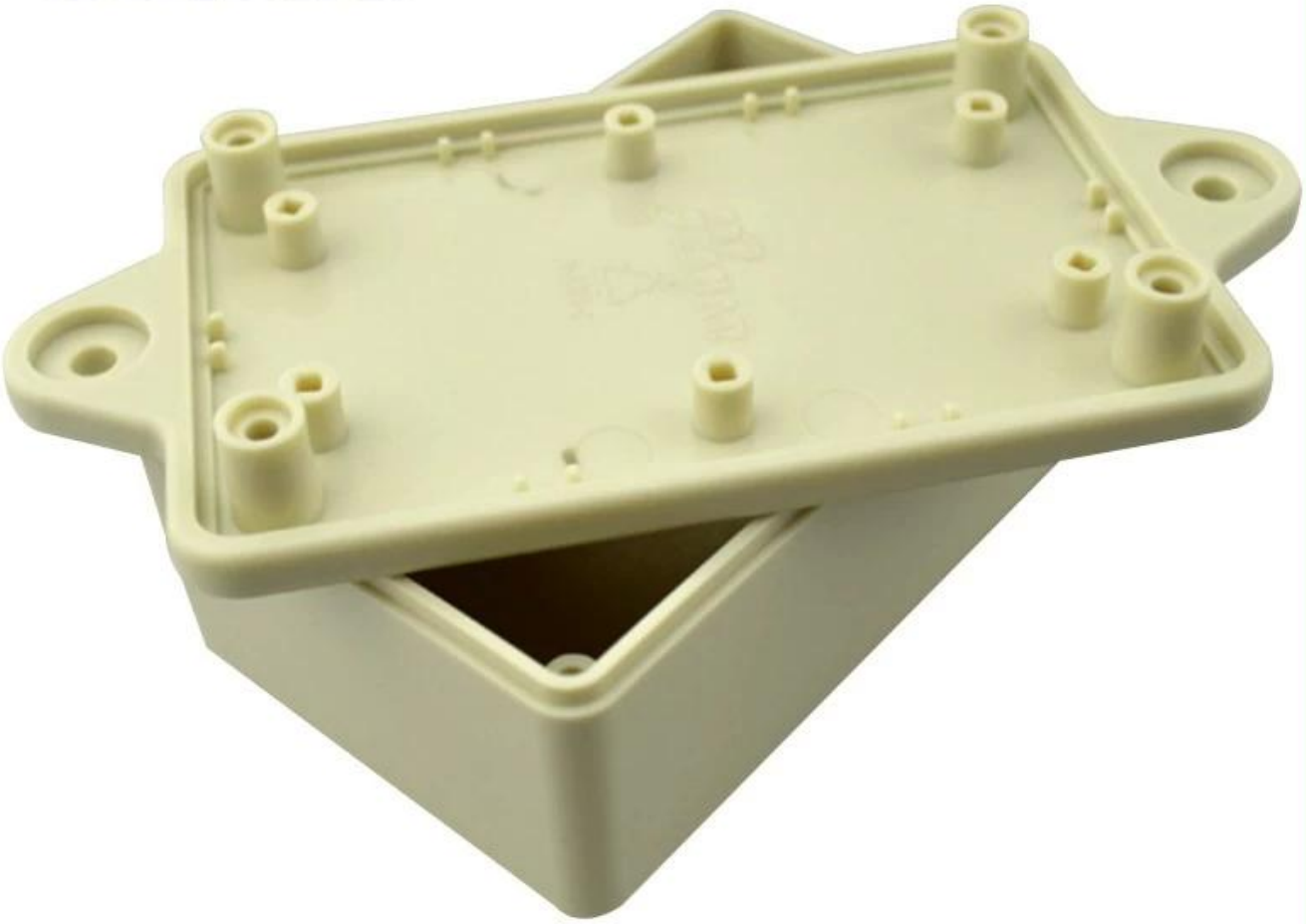

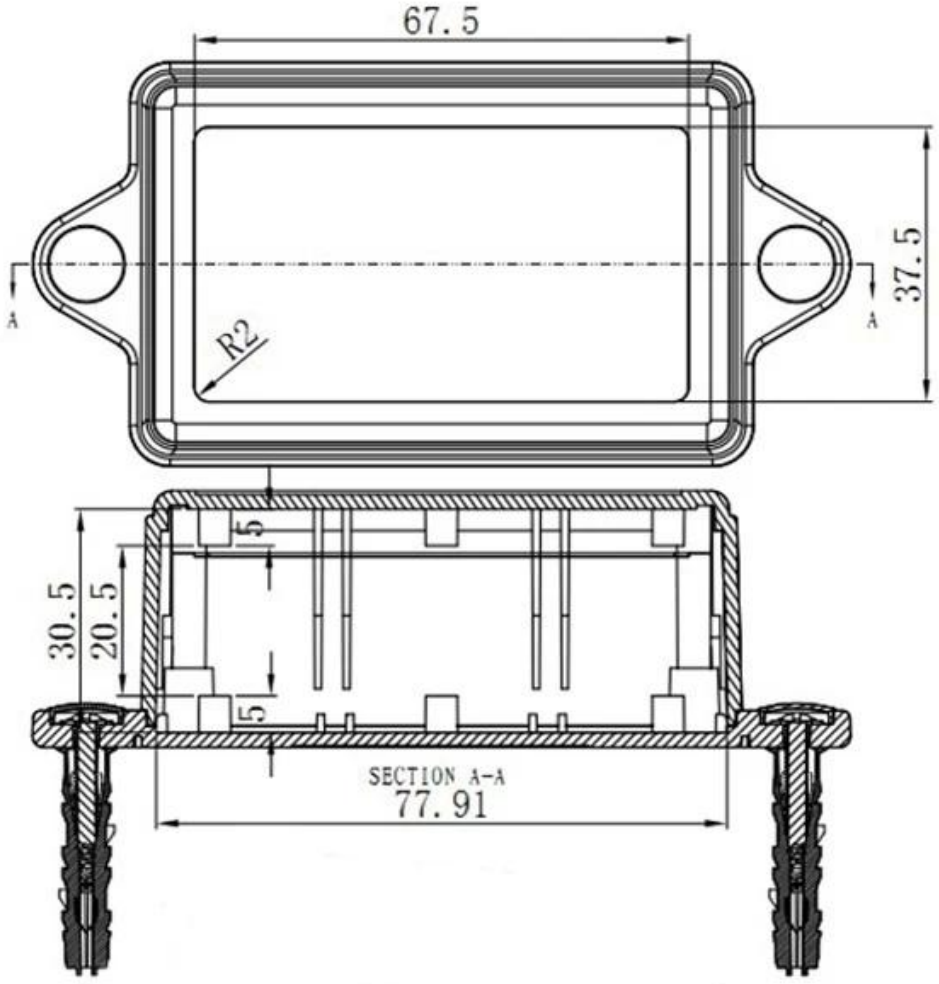
67.5
37.5
A
A
R2
30.5
20.5
5
5
SECTION A-A
77.91

SZOMK

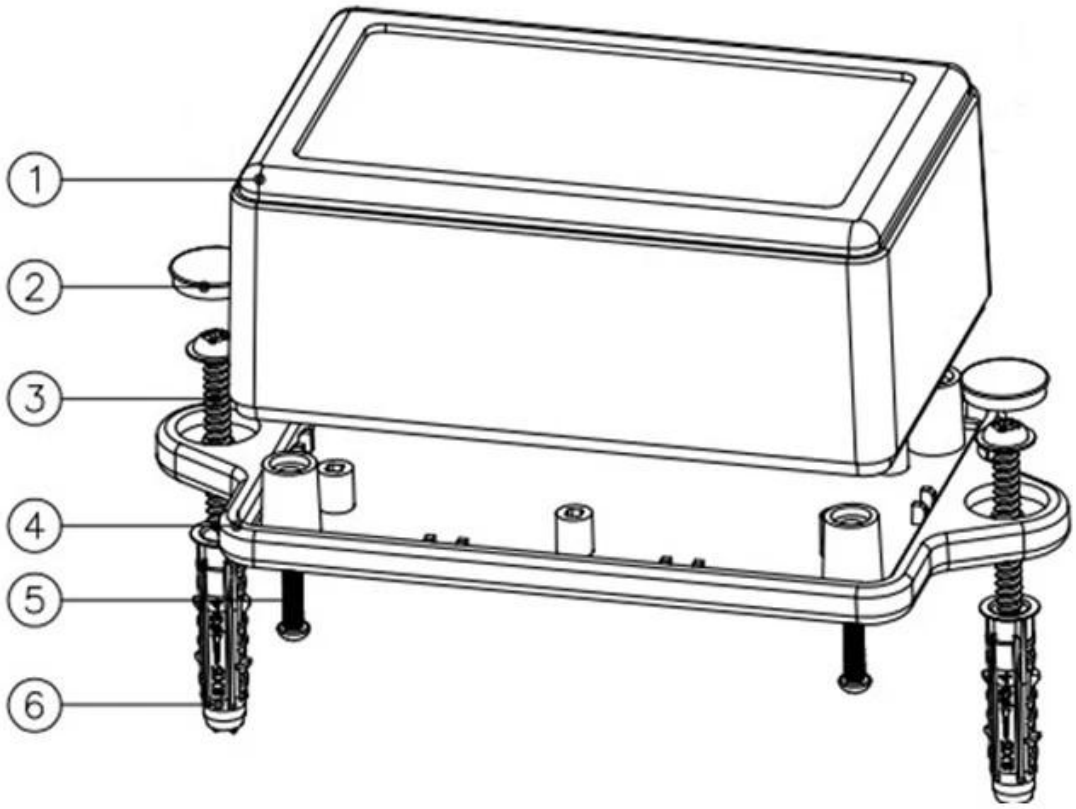

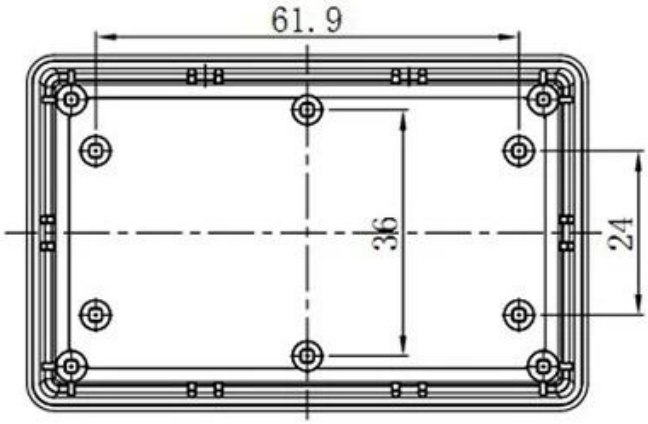
61.9
36
24

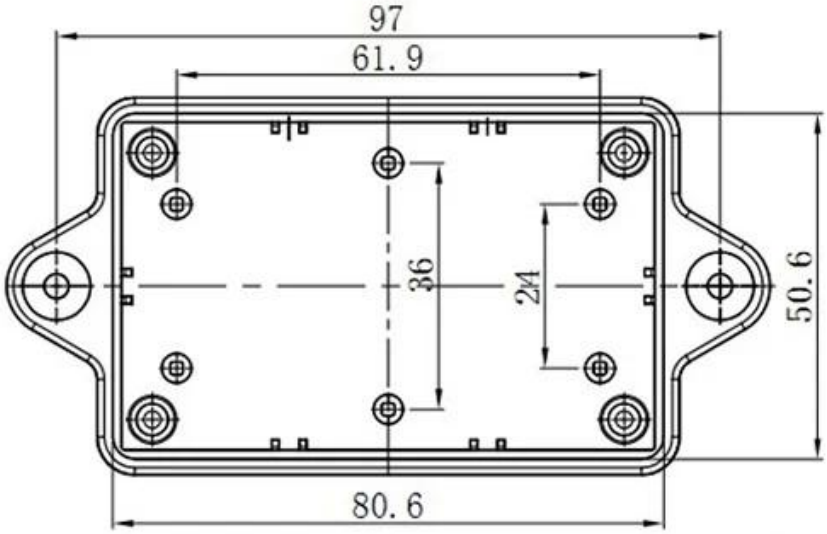
97
61.9
36
24
50.6
80.6

QQ 2110283100

Tel 81-755-83222882
+86 18819074698

Add 16-6Floor, 505Building ,Shangbu Industry Area,Hangtian RD,Futian District ,Shenzhen China

Email teddy@szomk.net

skype teddy@szomk.net

WeChat teddy07277