Voici notre service personnalisé:

1. Modifier la longueur
2. Changer de couleur
3. Polissage
4. Sablage
5. Feuille d'aluminium brossé
6. Trou coupé
7. Laser sculpter
8. Étiquette en PVC
9. Plaque acrylique
10. Écran

Utilisation:

Il est largement utilisé dans l'électronique, l'instrumentation, l'automatisation, la communication, la fourniture d'énergie unit, projets étudiants, amplificateurs, équipements de soins de santé, équipements de test et de mesure, contrôle industriel, périphériques périphériques et interfaces, boîtes de commutation.

Attention:

Bienvenue pour nous contacter pour plus de détails et de citations de notre enceinte, votre demande sera sûrement obtenir une réponse rapide en 24 heures. .....

SZOMK

Customizable
Cutout,sticker
Silkscreen,color

Weight :12 g **Size :3.78*1.18*0.59 inch**
Model No.AK-H-01 **96*30*15 mm**

SZOMK

SZOMK

SZOMK

SZOMK

SZOMK

SZOMK

SZOMK

SZOMK

SZOMK

SZOMK

SZOMK

SZOMK

SZOMK

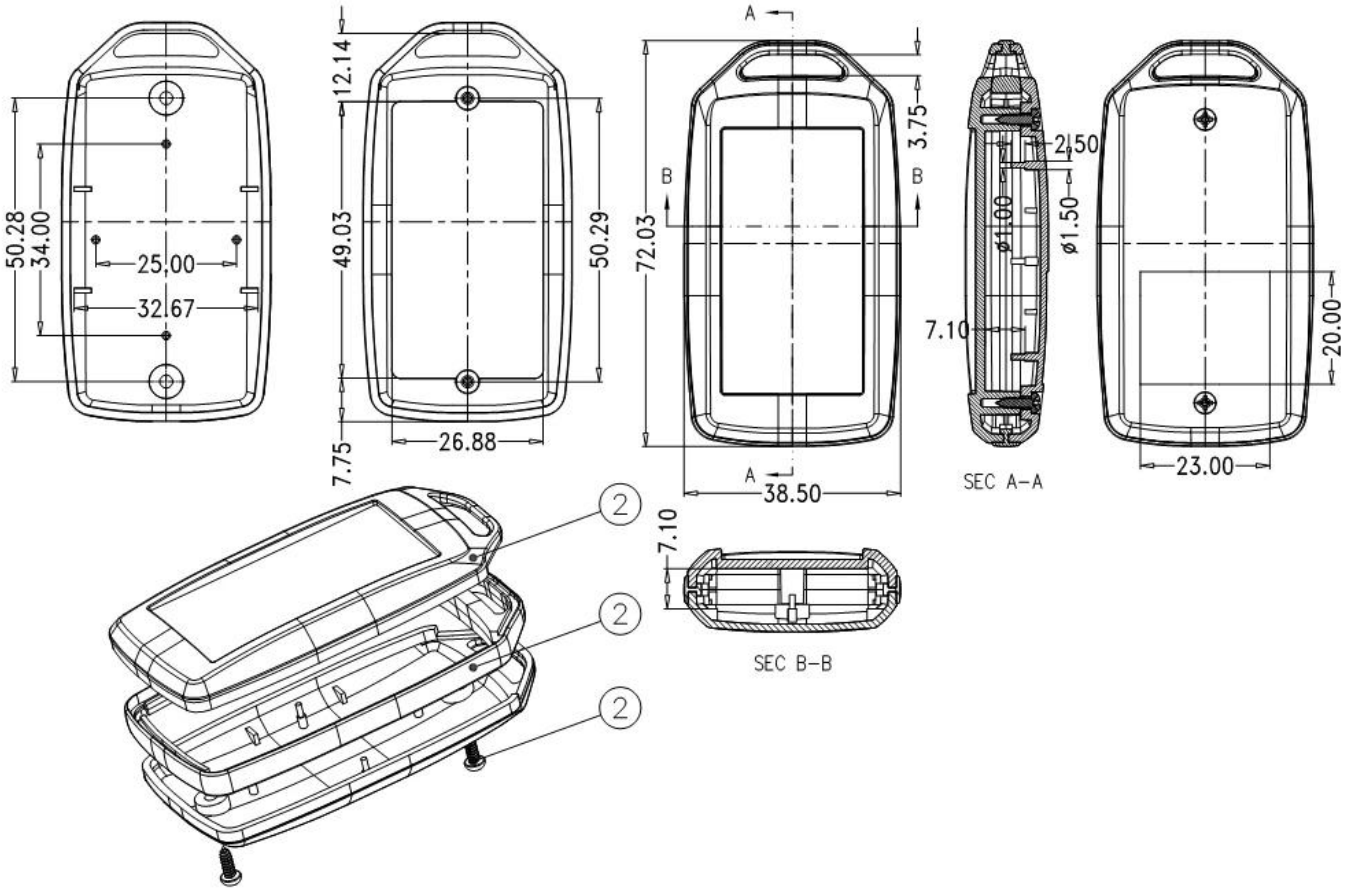
50.28
34.00
25.00
32.67
12.14
49.03
50.29
7.75
26.88
A
B
B
A
72.03
3.75
38.50
2.50
ø1.00
ø1.50
7.10
SEC A-A
20.00
23.00
7.10
SEC B-B
2
2
2

QQ 505924585

Tel 86-755-83222882
86-13028816914

Add 628Room,505 Building ,Shangbu industry, Hangtian road ,Futian district ,Shenzhen, China,518031

Email lily@szomk.net

skype szomk006