Ecco il nostro servizio personalizzato:

1. Modificare la lunghezza
2. Cambia colore
3. Lucidatura
4. Sabbiatura
5. Alluminio spazzolato
6. Tagliare il foro
7. Il laser intaglia
8. Etichetta in PVC
9. Piatto acrilico
10. Schermo

Uso:

È ampiamente utilizzato in elettronica, strumentazione, automazione, comunicazione, gruppi di alimentazione, progetti per studenti, amplificatori, apparecchiature sanitarie, apparecchiature di test e misura, controllo industriale, dispositivi periferici e interfacce, scatole di commutazione.

Attenzione:

Non esitare a contattarci per ulteriori dettagli e quotazioni del nostro recinto, la vostra inchiesta sarà sicuramente ottenere una risposta rapida in 24 ore. :-)

SZOMK
Customizable
Cutout,sticker
Silkscreen,color
85
A2
35
55
Weight :41 g
Model No. AK-S-09
85*55*35 mm
Size:3.35*2.17*1.38 inch

SZOMK

SZOMK

SZOMK

SZOMK

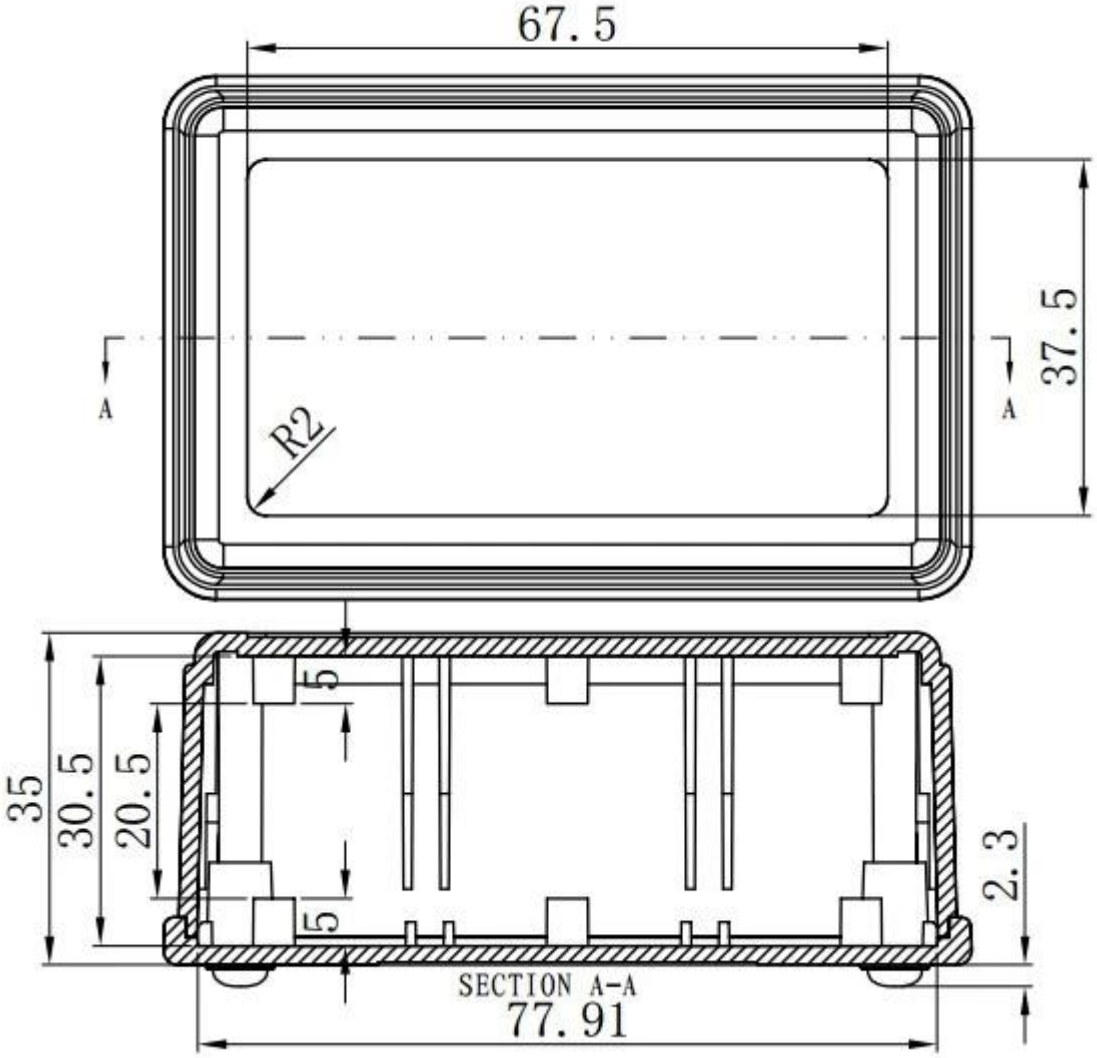
67.5
37.5
A
A
R2
35
30.5
20.5
5
5
2.3
SECTION A-A
77.91

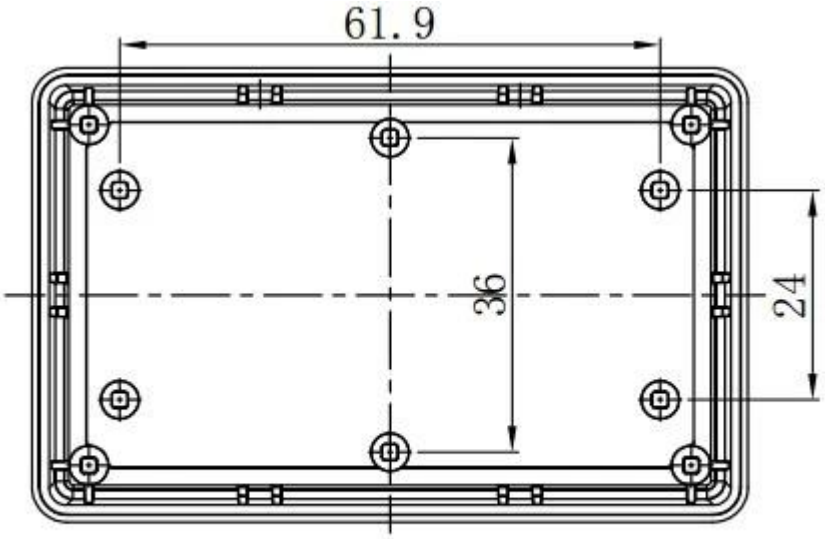
61.9
36
24

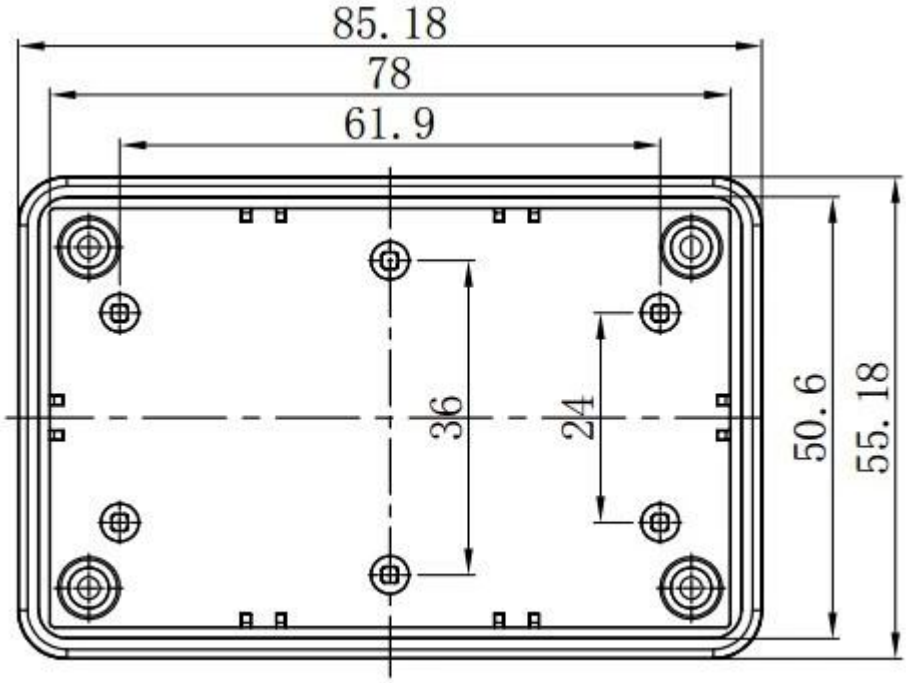
85.18
78
61.9
36
24
50.6
55.18

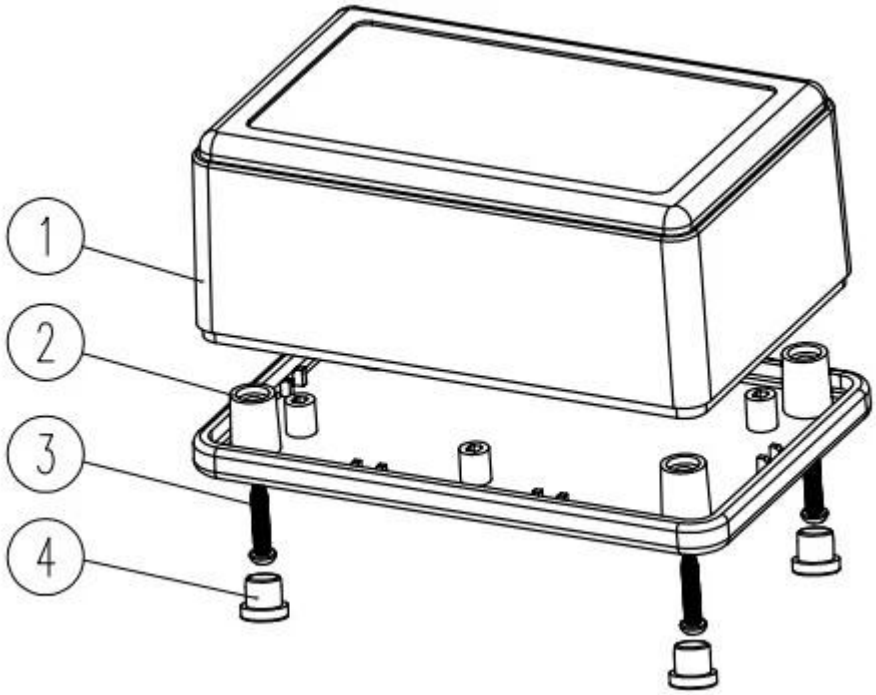
1
2
3
4

QQ 3010748891

Tel 81-755-83222882
+86 18819073301

Add 16-6Floor, 505Building ,Shangbu Industry Area,Hangtian RD,Futian District ,Shenzhen China

Email smile@szomk.net

skype szomk017