Caratteristiche del prodotto

1, i prodotti con scatola di imballaggio, imballaggio indipendente.
2, di corrispondenza con vite conveniente (client).
3, con tappetino antiscivolo.
4, coperture hanno la giuria indipendente relativa, per facilitare il cliente in questione le aperture di elaborazione.
5, tutto piccolo imballaggio del sacchetto di imballaggio.
6, i prodotti materiale è materia prima di plastica

Utilizzo principale

Scatola strumento Desktop perché e focalizzazione disparità geografiche del perimetro di diversi nomi diversi utilizzati anche per industriali di dialogo principale di giunzione, scatola strumento, alloggiamenti elettronici, ecc principalmente per interni ed esterni elettrici, di comunicazione, impianti antincendio, puddellaggio acciaio, elettronica, energia, ferrovia, cantiere, rubinetti, aeroporti, alberghi, grande fabbrica, l'inquinamento ambientale.

Servizi e lavorazioni:

1.Developing stampi e la sua lavorazione
2.Modification del prodotto e della sua lavorazione
Materiale 3.The e colore dei prodotti può essere modificato come richiesto.
Costi 4.Additional sono aggiunti per modifica e lavorare secondo sullo stampo.
Macchine 5.Professional per la perforazione della recinzione.

SZOMK

Enclosure Manufacturer

www.chinaenclosure.com

SZOMK

SZOMK

szomk.004@gmail.com

产品型号(MODEL NO.)：AK-D-13

产品尺寸（SIZE）：200×145×63 mm

产品重量(WEIGHT)：259 g

18221502

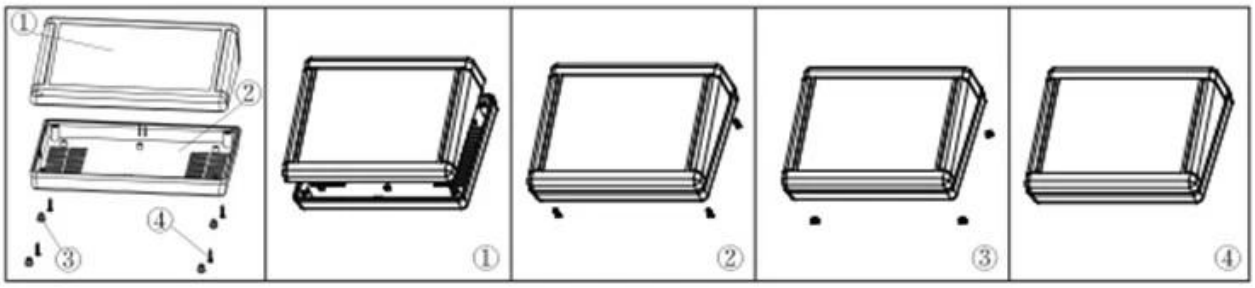

①

产品编号(NUMBER): 50002-B1
产品名称(NAME):上壳 EPIVALVE
模具编号 (P/NO) : BAH10021-A1
材 料(MATERIAL):ABS(LIGHT GREY:FS20412)
用量(QUANTITY):1 PCS
重量(WEIGHT) : 147 g

②

产品编号(NUMBER): 30002-C1
产品名称(NAME):下壳 HYPOTHECA
模具编号(P/NO): BAH10020-A2
材 料(MATERIAL):ABS(LIGHT GREY:FS20412)
用量(QUANTITY) : 1 PCS
重量(WEITHG) : 112 g

③

产品编号(NUMBER): BP-8
产品名称(NAME): 脚垫 RXIT PAD
模具编号(P/NO): BAH10020-A4
材 料(MATERIAL):PVC(WHITE:CM7070)
用量(QUANTITY) : 4 PCS
重量(WEITHG) : 0.258 g

④

产品编号(NUMBER):PA3×12
产品名称(NAME)自攻螺丝SELF-TAPPING SCREW
规格(STANDARD): M3×12
材料(MATERIAL): 铁 IRON
用量(QUANTITY): 4 PCS

SZOMK

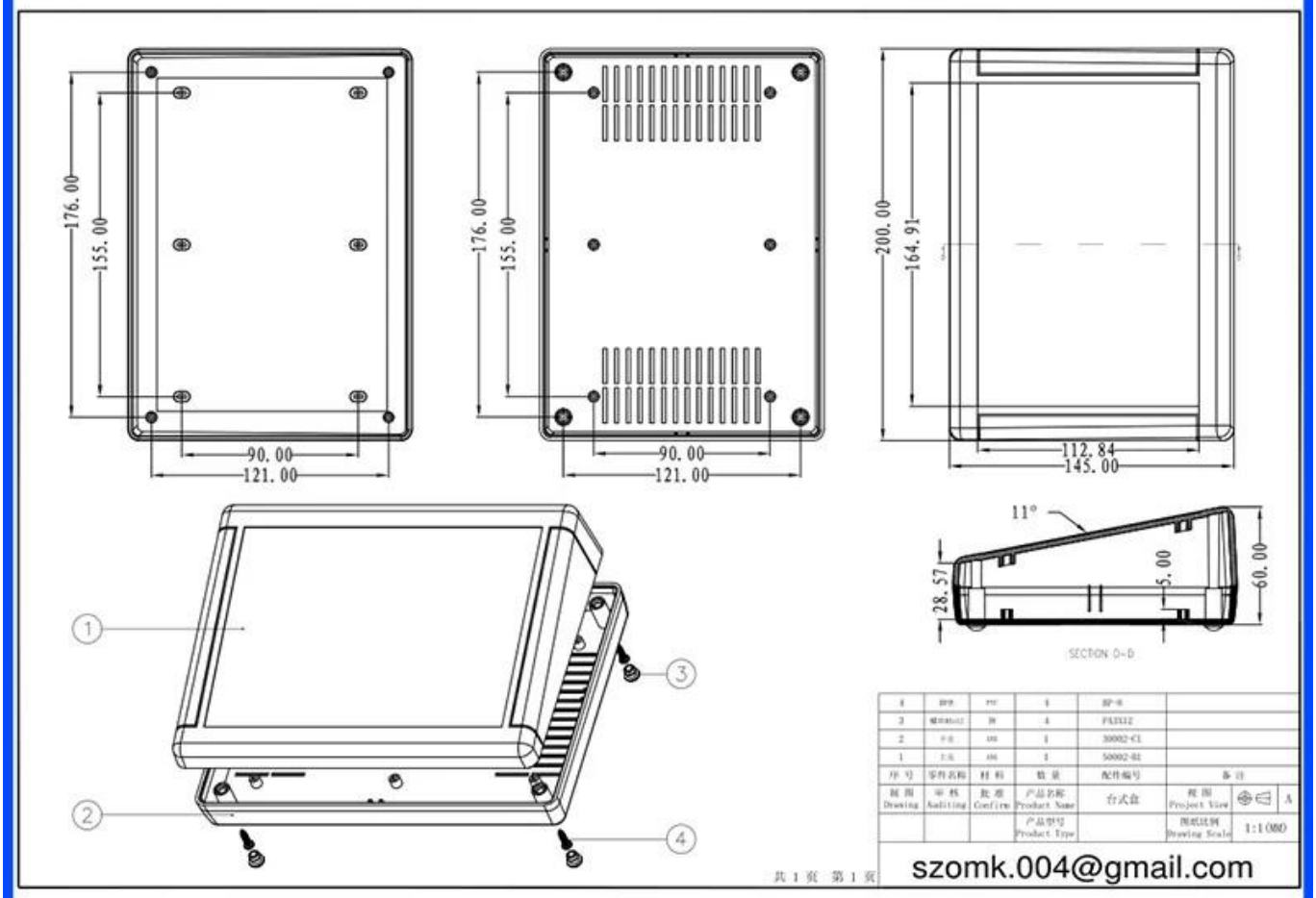
176.00
155.00
90.00
121.00
176.00
155.00
90.00
121.00
200.00
164.91
112.84
145.00
11°
28.57
5.00
60.00
SECTION D-D
1
2
3
4
共 1 页 第 1 页
szomk.004@gmail.com

QQ 2406659781

Tel 86-755-83222882
86-18598241813

Add 628Room,505 Building ,Shangbu industry, Hangtian road ,Futian district ,Shenzhen, China,518031

Email emily@szomk.com.cn

skype szomk1010