Caratteristiche:

1, il prodotto ha un scatole e cartoni separati.
2, la parete e la vite parete shell, il (posizione della vite di macinazione) foglio decorativo.
3, con un semplice (client) per abbinare la vite
4, tutti imballaggi sacchetto.
5, il prodotto è realizzato in un materiale plastico
6, rispettivamente, in base alle loro esigenze e di perforazione.

Scopo principale:

Nelle scatole metro da parete e delle differenze geografiche nei diversi nomi sono utilizzati per le diverse principali scatole di derivazione industriale, scatole metro, prodotti elettronici, come la Shell, è usato principalmente per interni ed esterni elettrici, di comunicazione, attrezzature antincendio, di ferro, elettronica, elettricità, ferrovie, cantieri, galli, aeroporti, alberghi, grandi fabbriche, 'inquinamento.

Servizio di personalizzazione che offriamo

1, ritaglio / fori tagliati
2, Serigrafia / Stampa Logo
3, Sticker
4, fare nuove abrasivi
5, Cambia Colore

SZOMK

Enclosure Manufacturer

www.chinaenclosure.com

SZOMK

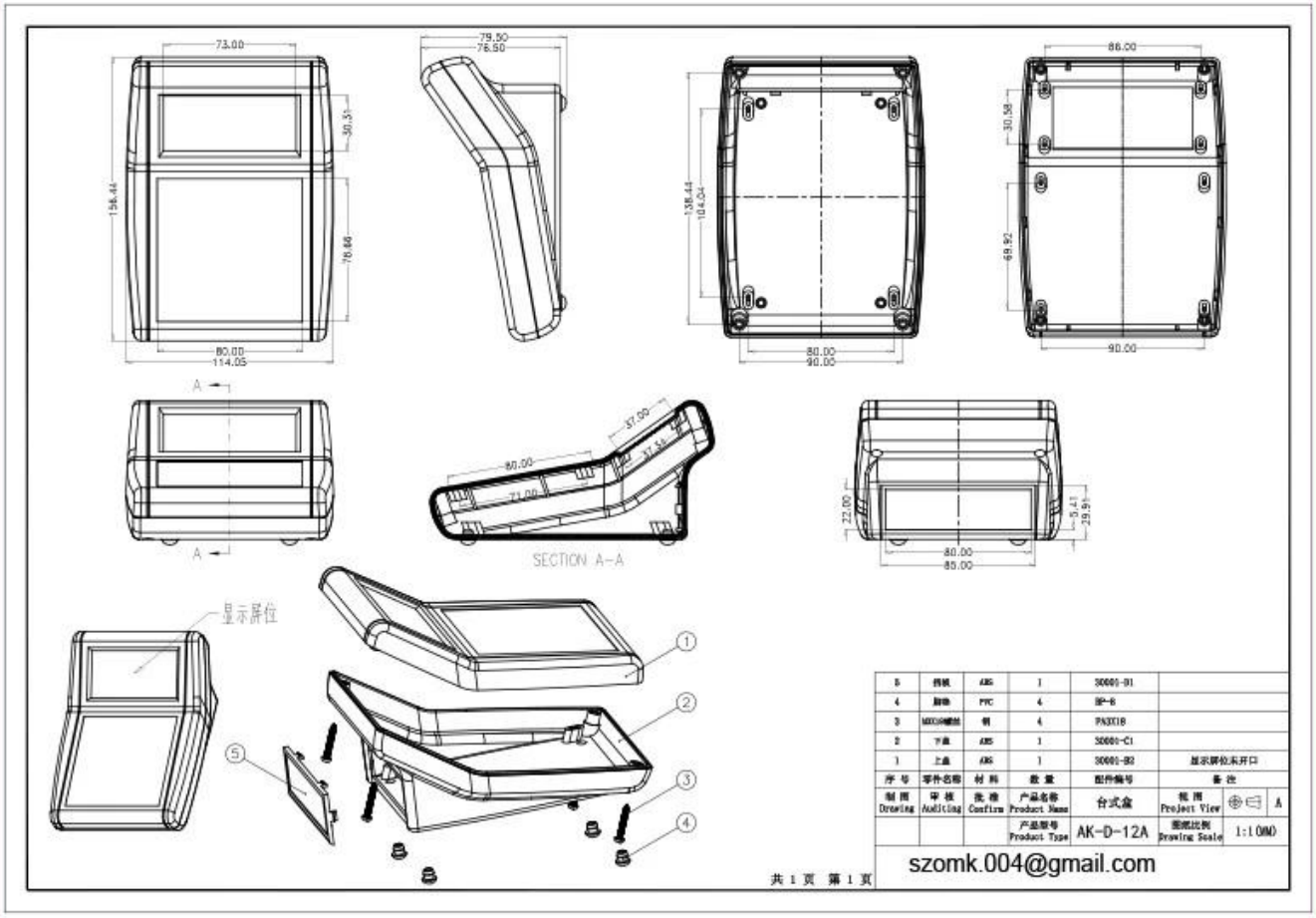
73.00
30.31
156.44
78.86
80.00
114.05
79.50
76.50
138.44
104.04
80.00
90.00
86.00
30.58
69.82
90.00
A
A
37.00
37.55
80.00
71.00
SECTION A-A
22.00
5.41
29.91
80.00
85.00
显示屏位
①
②
③
④
⑤
5 面板 ABS 1 S0001-01
4 排线 FPC 4 BP-6
3 M3X5螺丝 钢 4 PA3X18
2 下盒 ABS 1 S0001-C1
1 上盒 ABS 1 S0001-B2 显示屏位未开口
序号 零件名称 材料 数量 配件编号 备注
制图 Drawing 审核 Auditing 批准 Confirm 产品名称 Product Name 台式盒 视图 Project View A
产品型号 Product Type AK-D-12A 图纸比例 Drawing Scale 1:1(MM)
szomk.004@gmail.com
共 1 页 第 1 页

QQ 2406659781

Tel 86-755-83222882
86-18598241813

Add 628Room,505 Building ,Shangbu industry, Hangtian road ,Futian district ,Shenzhen, China,518031

Email emily@szomk.com.cn

skype szomk1010