Ecco il nostro servizio personalizzato:

1. Modifica la lunghezza
2. Cambia colore
3. Lucidatura
4. Sabbiatura
5. Foglio di alluminio spazzolato
6. Tagliare il foro
7. Il laser intaglia
8. Etichetta in PVC
9. Piatto acrilico
10. Schermo

Uso:

È ampiamente utilizzato in elettronica, strumentazione, automazione, comunicazione, unità di alimentazione, progetti studenteschi, amplificatori, apparecchiature sanitarie, apparecchiature di test e misura, controllo industriale, periferiche e interfacce, scatole di commutazione.

Attenzione:

Non esitare a contattarci per maggiori dettagli e preventivi sul nostro recinto, la tua richiesta riceverà sicuramente una pronta risposta in 24 ore: .-)

SZOMK

Customizable
Cutout,sticker
Silkscreen,color

Weight :159 g
Model No. AK-H-33

Size:7.87*3.58*1.30 inch
200*91*33 mm

SZOMK

SZOMK

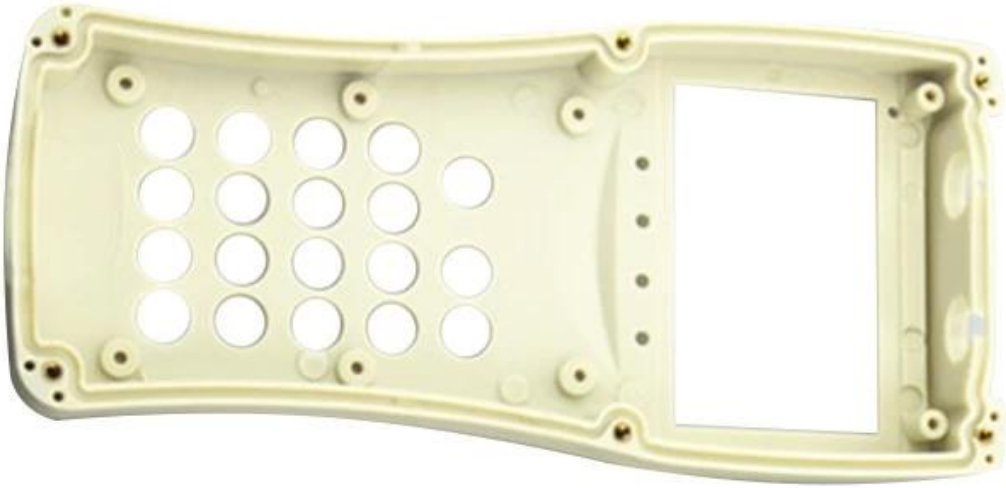

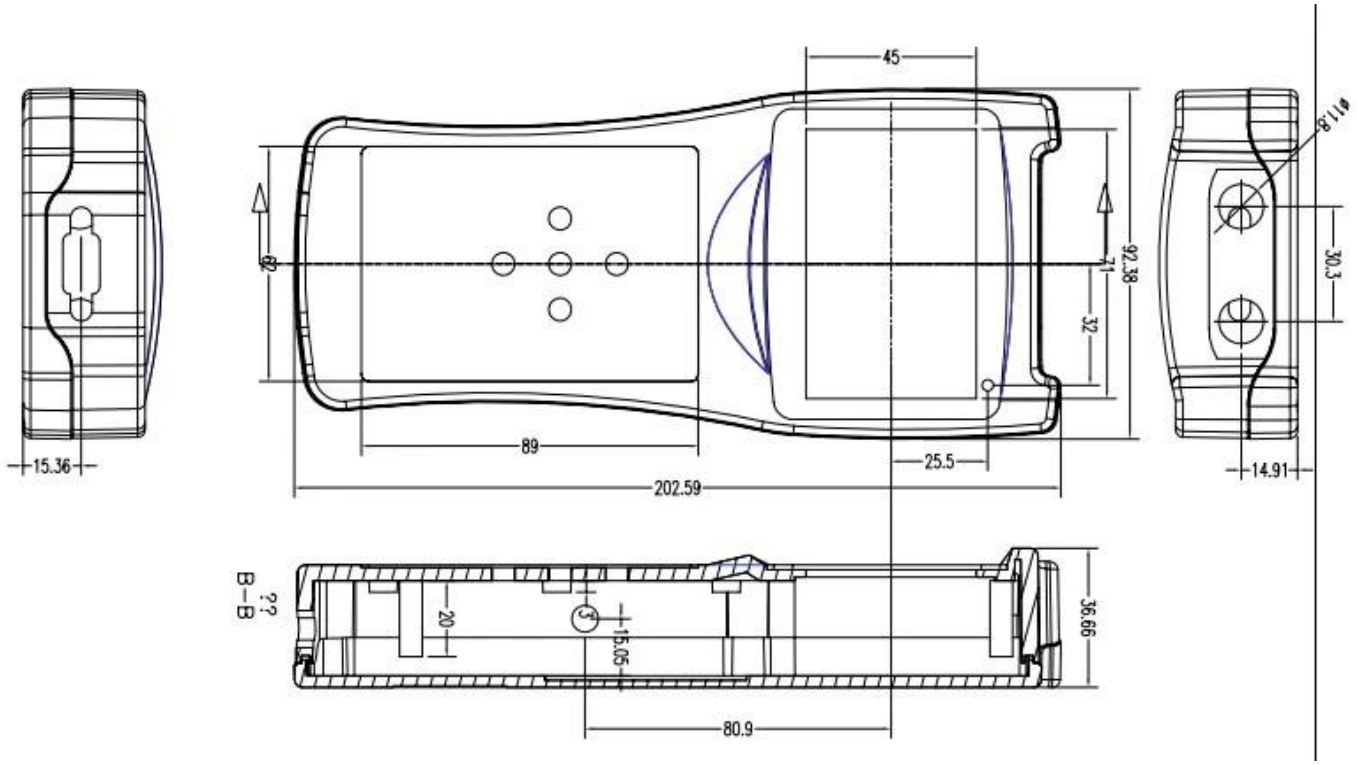
45
92.38
71
32
30.3
15.36
89
25.5
14.91
202.59
??
B-B
20
15.05
36.66
80.9

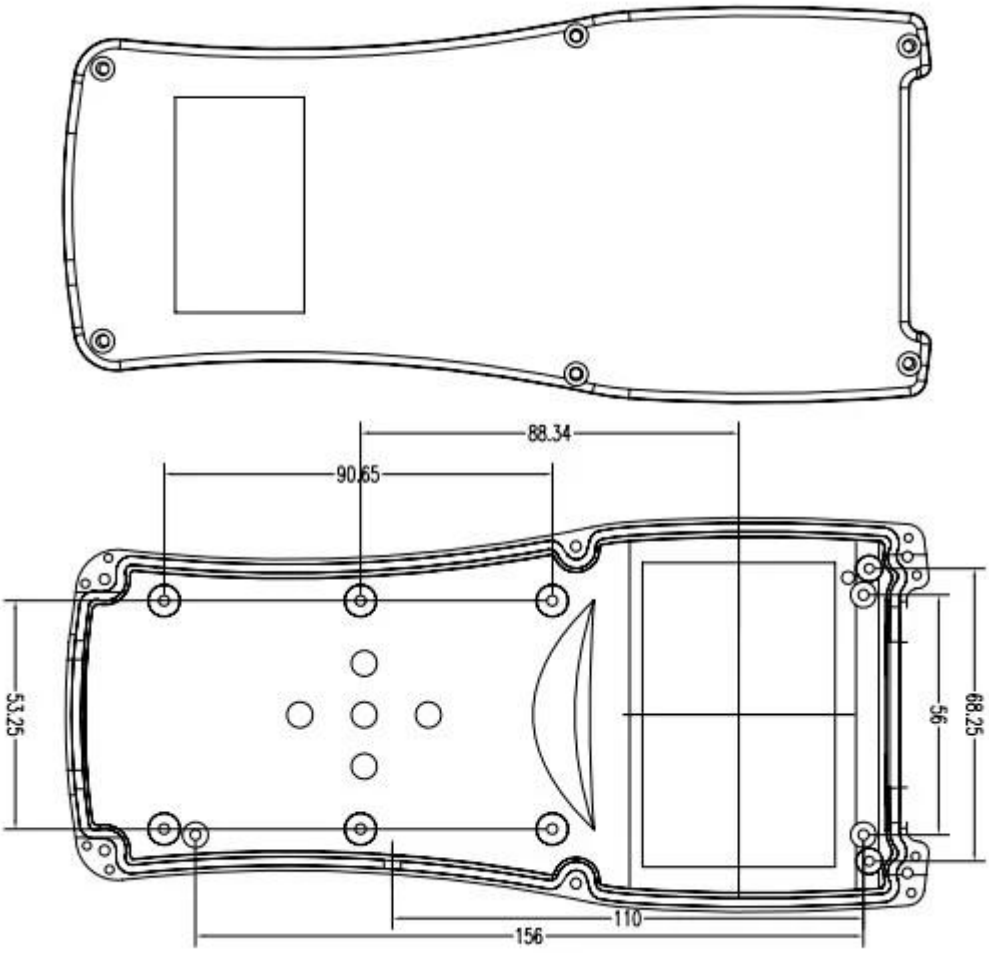
88.34
90.65
53.25
56
68.25
110
156

T/T, WESTERN UNION, MONEY GRAM AND PAYPAL ACCPETED.

Skype: 13691908477

Tel: 86-13691908477

Email: felix@chinaenclosure.com

Contact Us