Caratteristiche:

1, il prodotto ha scatole e cartoni separati.
2, la parete e la vite della parete della conchiglia, il foglio decorativo (posizione della vite di macinazione).
3, con un semplice (client) da abbinare alla vite
4, tutto l'imballaggio del sacchetto.
5, il prodotto è realizzato in materiale plastico
6, rispettivamente, in base alle loro esigenze e perforazioni.

Scopo principale:

Nelle scatole dei contatori a parete e le differenze geografiche nei diversi nomi vengono utilizzate per le diverse scatole di derivazione principali industriali, le scatole dei contatori, i prodotti elettronici, come Shell, vengono utilizzati principalmente per l'elettricità interna ed esterna, le comunicazioni, le attrezzature antincendio, il ferro, elettronica, elettricità, ferrovie, cantieri, rubinetti, aeroporti, hotel, grandi fabbriche, campo di inquinamento.

Servizio di personalizzazione che offriamo

1, ritaglio / tagliare i fori
2, serigrafia / stampa logo
3, adesivo
4, Crea nuovi abrasivi
5, Cambia colore

SZOMK

Enclosure Manufacturer

www.chinaenclosure.com

SZOMK

SZOMK

SZOMK

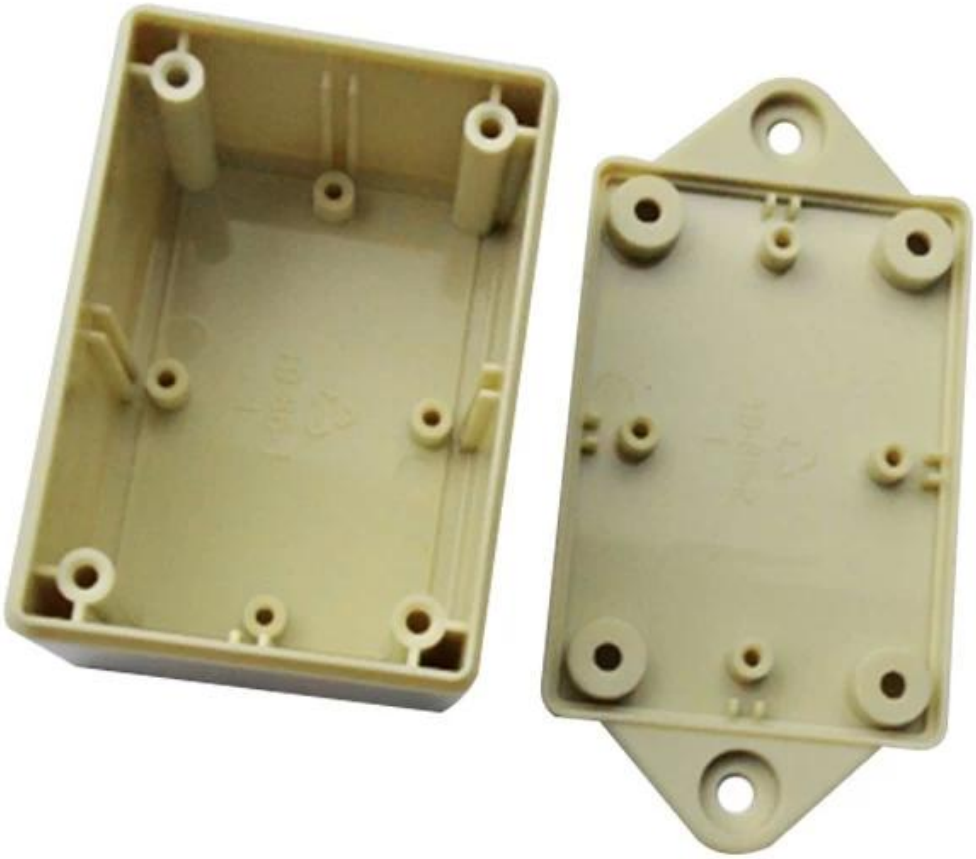

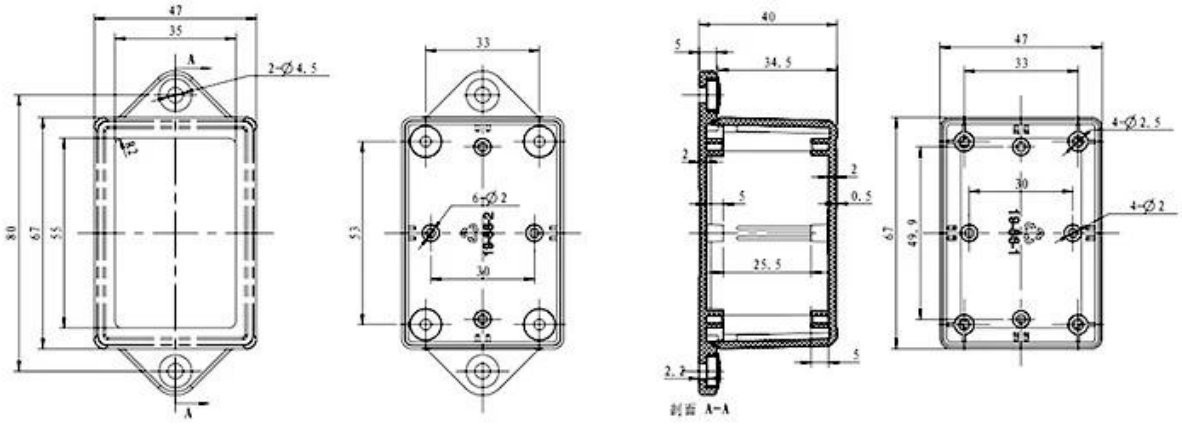

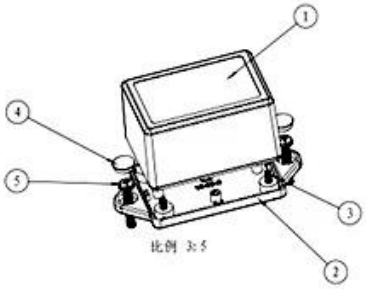

比例 3:5

5						
4	19-81-3	螺丝盖子	2	普通ABS		
3	PT3X8	PT3x8十字圆头自攻螺钉	4	铁		
2	19-86-2	下壳	1	普通ABS		
1	19-86-1	上壳	1	普通ABS		
序号 Number	产品编号 Product Code	零件名称 Part Name	数量 Quantity	材料 Material	重量(g) weight	备注 Remarks
制图 Drawing	审核 Auditing	确认 Confirm	客户名称 Custom Name		材料 Material	

T/T, WESTERN UNION, MONEY GRAM AND PAYPAL ACCPETED.

Skype: 13691908477

Tel: 86-13691908477

Email: felix@chinaenclosure.com

Contact Us