Vantaggi della scatola di distribuzione dell'elettronica in plastica abs

1. Ha una forte resistenza all'abrasione, agli agenti atmosferici, alla corrosione.
2. Può essere formato sulla superficie di una varietà di colori, per massimizzare le tue esigenze.
3. Avere una forte durezza, può essere ben protetta la tua elettronica.

Cosa possiamo fare per te

1 Foratura, punzonatura, ecc. Benvenuti a fornire disegni personalizzati.
2 Verniciatura a polvere, Pennello, Lucidatura, Serigrafia, Incisione laser, Adesivo, Incisione, Lenzuolo acrilico.
3 breve termine d'esecuzione, normalmente 3-5 giorni dopo il pagamento (secondo la quantità)
4 risposta rapida per la vostra richiesta

Immagini dettagliate della scatola di distribuzione dell'elettronica dell'armadio in plastica

SZOMK

Enclosure Manufacturer

www.chinaenclosure.com

Disegni dettagliati

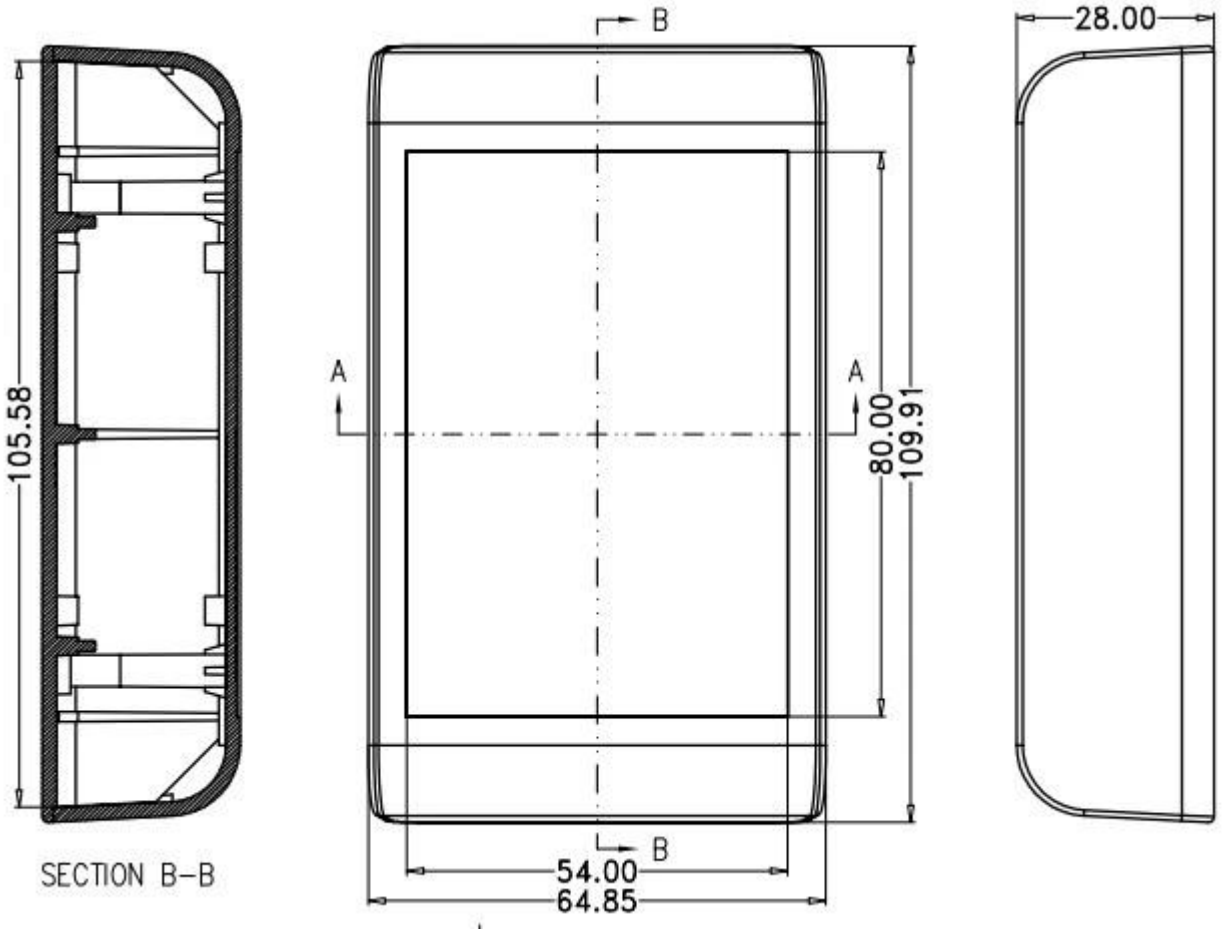
B
28.00
105.58
A
A
80.00
109.91
B
54.00
64.85
SECTION B-B

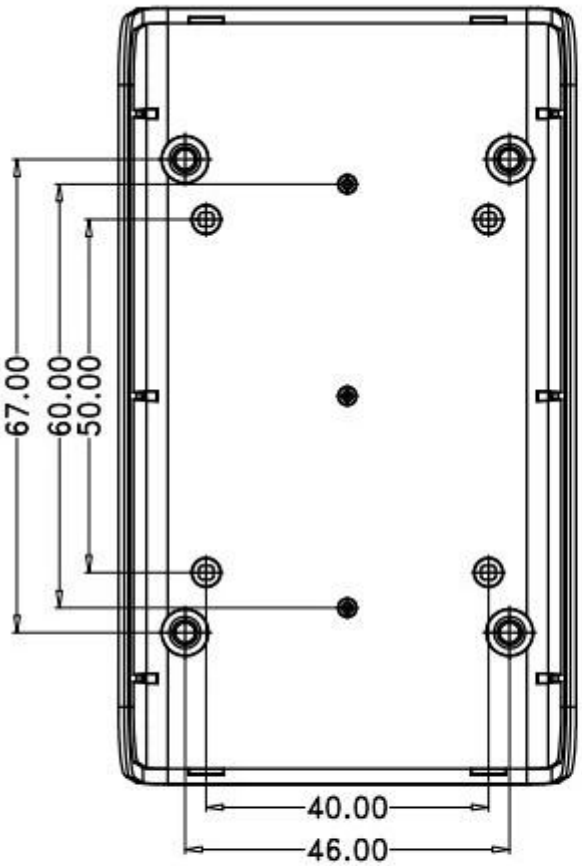
67.00
60.00
50.00
40.00
46.00

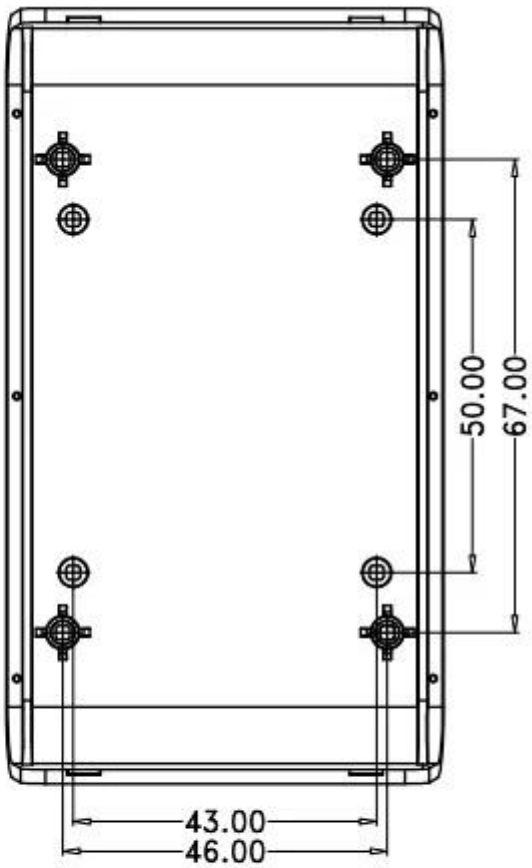
50.00
67.00
43.00
46.00

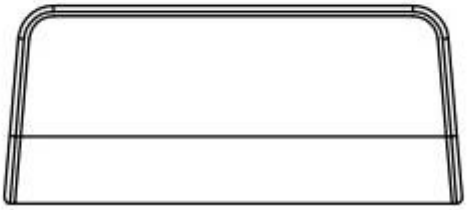

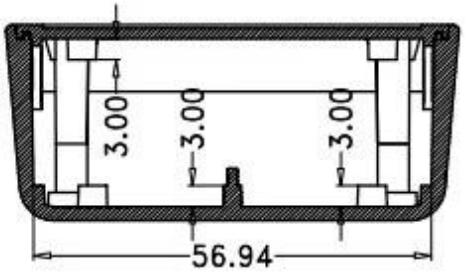

SECTION A-A

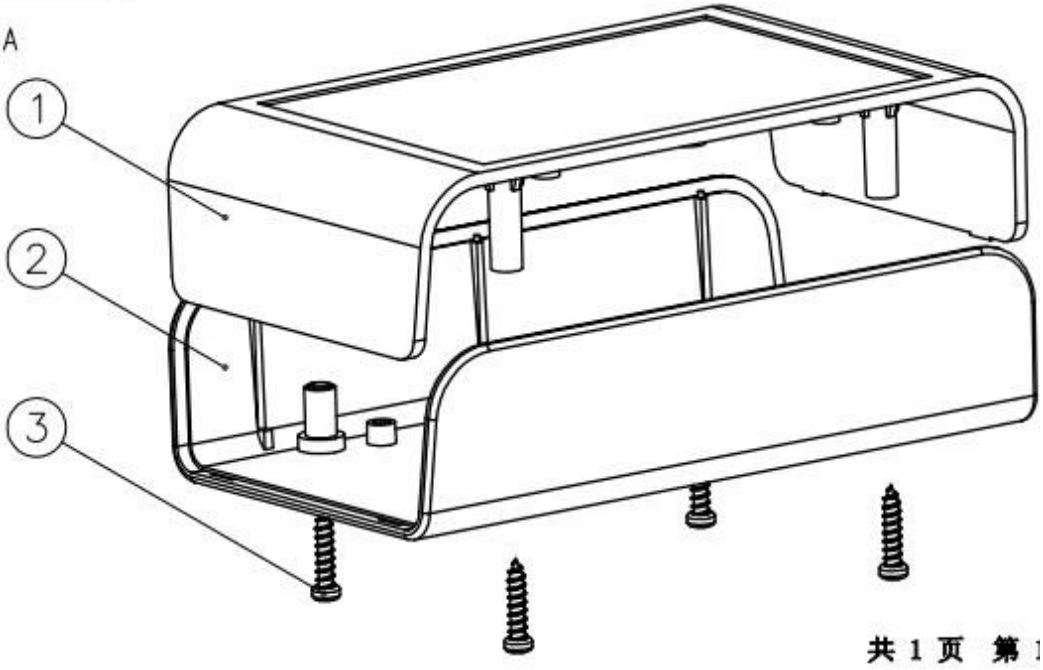

Altre personalizzazioni

Imballaggio e metodi di spedizione

SZOMK

Our packaging

Plastic foam packaging

Metal shell packaging

Plastic box packaging

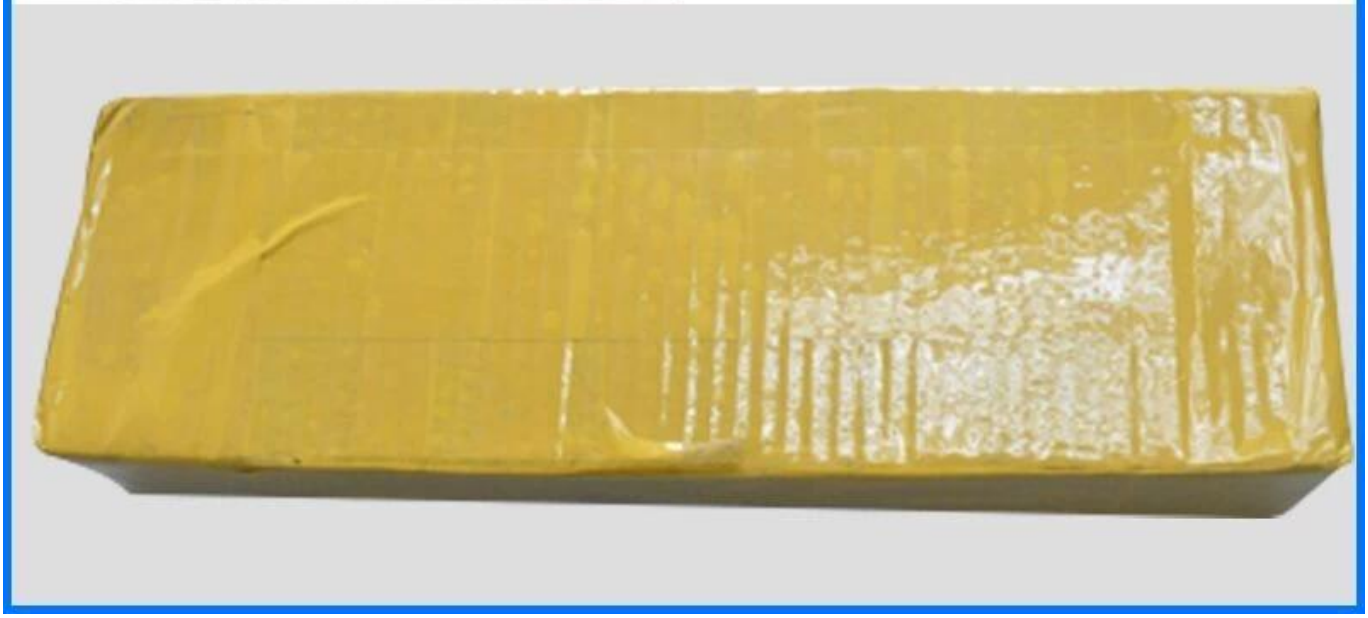

Packaging & Shipping
TNT
sure we can
ups
WE LOGISTICS
SF EXPRESS
顺丰速运
FedEx
Express
EMS
DHL
PayPal
WESTERN UNION
VISA
ESCROW
MasterCard
HSBC

Contattaci

Email jamila@szomk.com.cn

skype szomk–004

Tel 86-755-83222882
86-18684887280

QQ 2804842423

WhatsApp 86-18684887280

Add 616Room,505 Building ,Shangbu industry, Hangtian road ,Futian district ,Shenzhen, China,518031