Caratteristiche:

1, il prodotto ha un scatole e cartoni separati.
2, la parete e la vite parete shell, il (posizione della vite di macinazione) foglio decorativo.
3, con un semplice (client) per abbinare la vite
4, tutti imballaggi sacchetto.
5, il prodotto è realizzato in un materiale plastico
6, rispettivamente, in base alle loro esigenze e di perforazione.

Scopo principale:

Nelle scatole metro da parete e delle differenze geografiche nei diversi nomi sono utilizzati per le diverse principali scatole di derivazione industriale, scatole metro, prodotti elettronici, come la Shell, è usato principalmente per interni ed esterni elettrici, di comunicazione, attrezzature antincendio, di ferro, elettronica, elettricità, ferrovie, cantieri, galli, aeroporti, alberghi, grandi fabbriche, 'inquinamento.

SZOMK
Enclosure Manufacturer
www.chinaenclosure.com

SZOMK

SZOMK

SZOMK

SZOMK

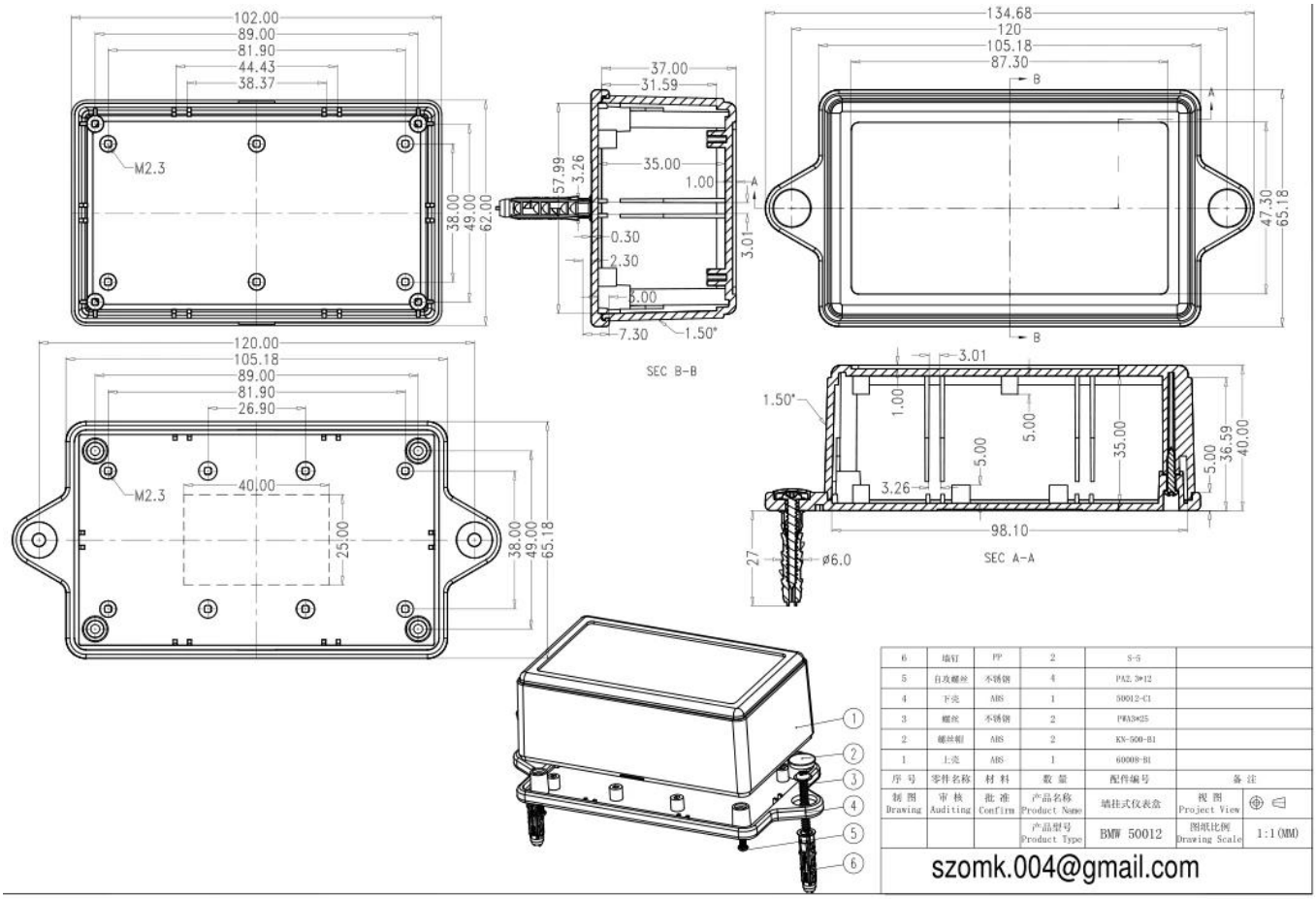

6	墙钉	PP	2	S-5		
5	自攻螺丝	不锈钢	4	PAZ 3*12		
4	下壳	MS	1	50012-C1		
3	螺丝	不锈钢	2	PMA3*25		
2	螺丝帽	MS	2	KN-500-B1		
1	上壳	MS	1	60008-B1		
序 号	零件名称	材 料	数 量	配件编号	备 注	
制 图 Drawing	审 核 Auditing	批 准 Confirm	产品名称 Product Name	墙挂式仪表盒	视 图 Project View	
			产品型号 Product Type	BMW 50012	图纸比例 Drawing Scale	1:1(MM)

szomk.004@gmail.com

QQ 2406659781

Tel 86-755-83222882
86-18598241813

Add 628Room,505 Building ,Shangbu industry, Hangtian road ,Futian district ,Shenzhen, China,518031

Email emily@szomk.com.cn

skype szomk1010