Ecco il nostro servizio di personalizzazione:

1. Modificare la lunghezza
2. Cambia Colore
3. lucidatura
4. sabbiatura
5. foglio di alluminio spazzolato
6. Tagliare hole
Carve 7. Laser
8. PVC lavel
9. piastra in acrilico
10. Schermo

Usa:

È ampiamente usato in elettronica, strumentazione, automazione, comunicazione, UNITES alimentazione, progetti degli studenti, amplificatori, attrezzature sanitarie, test e misura, controllo industriale, dispositivi periferiche e interfacce, scatole degli interruttori.

Attenzione:

Non esitare a contattarci per maggiori dettagli e citazioni del nostro recinto, la tua richiesta sarà sicuramente ottenere pronta risposta in 24 ore. :-)

SZOMK

Customizable
Cutout,sticker
Silkscreen,color

Weight :63 g

Model No. AK-S-06

120*60*35 mm
Size:4.72*2.36*1.38 inch

SZOMK

SZOMK

SZOMK

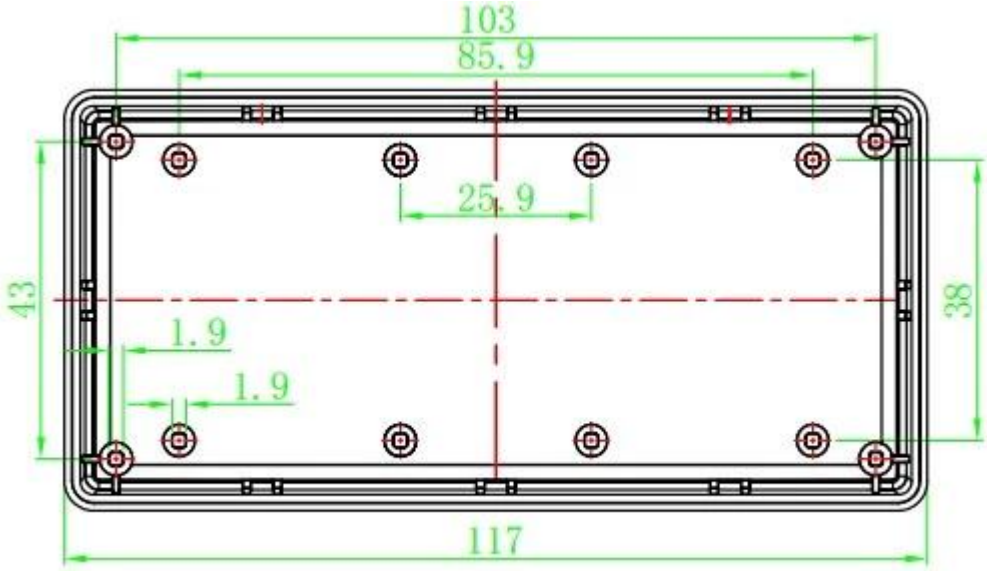
103
85.9
25.9
43
38
1.9
1.9
117

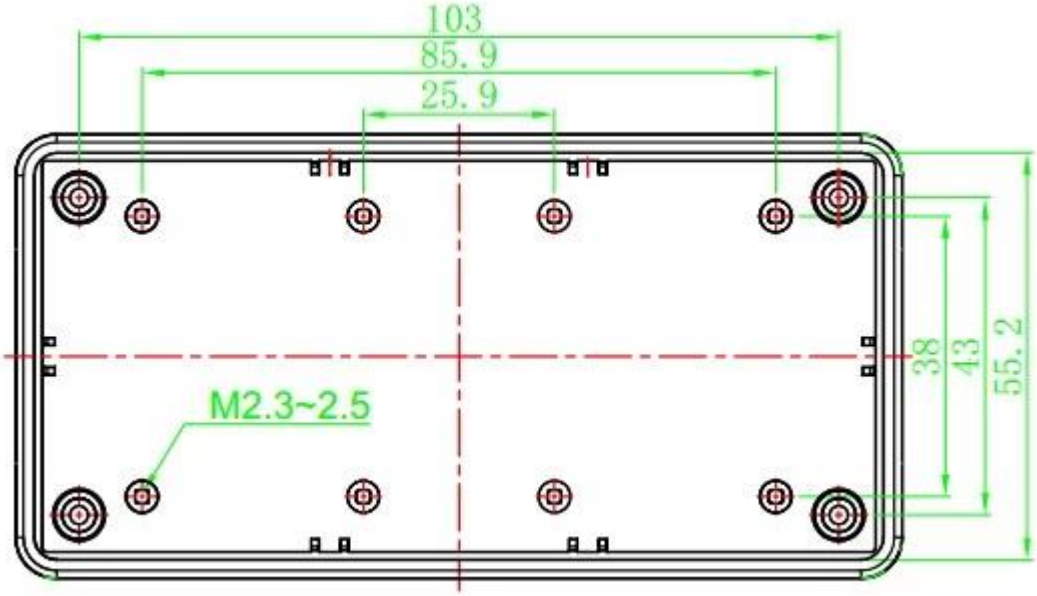
103
85.9
25.9
38
43
55.2
M2.3~2.5

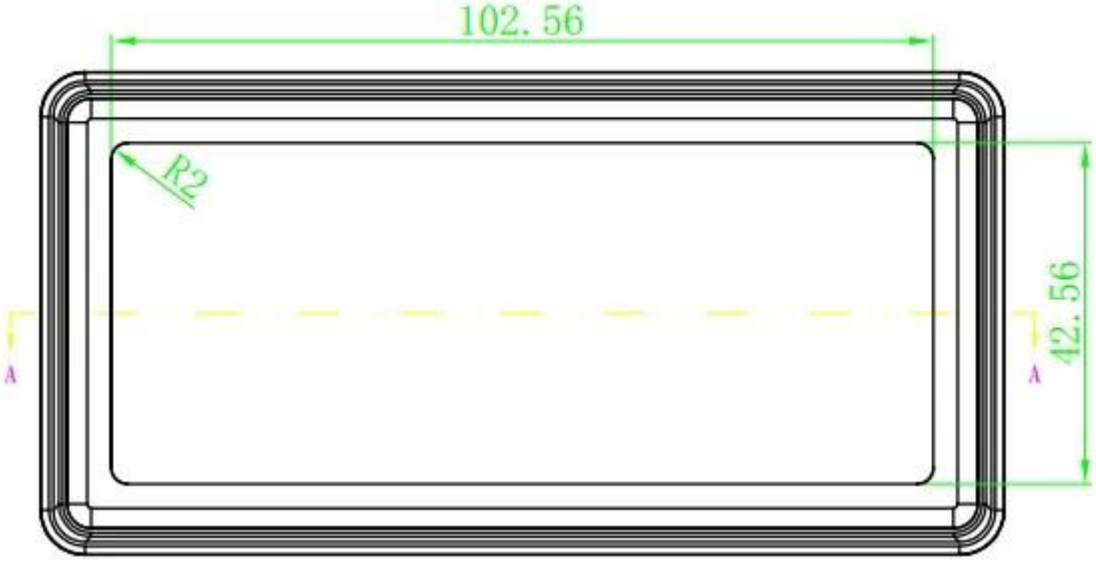
102.56
R2
42.56
A
A

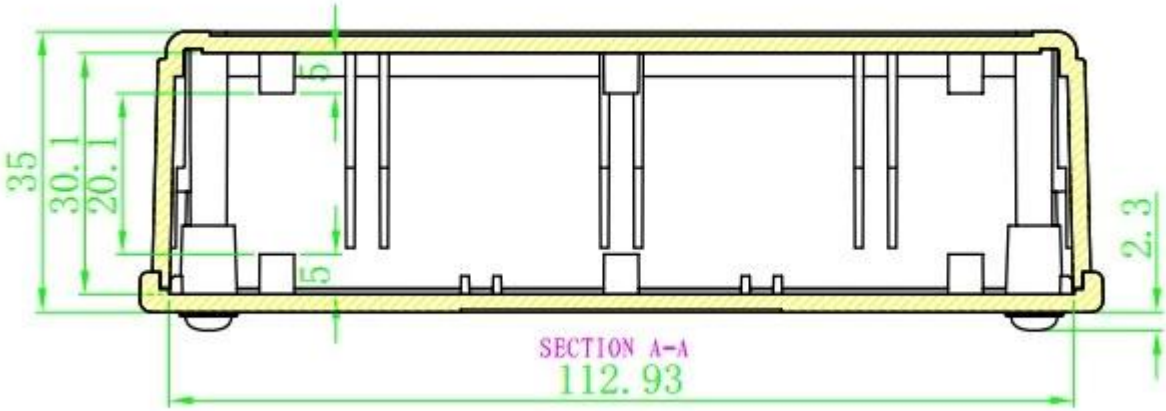
35
30.1
20.1
5
5
2.3
SECTION A-A
112.93

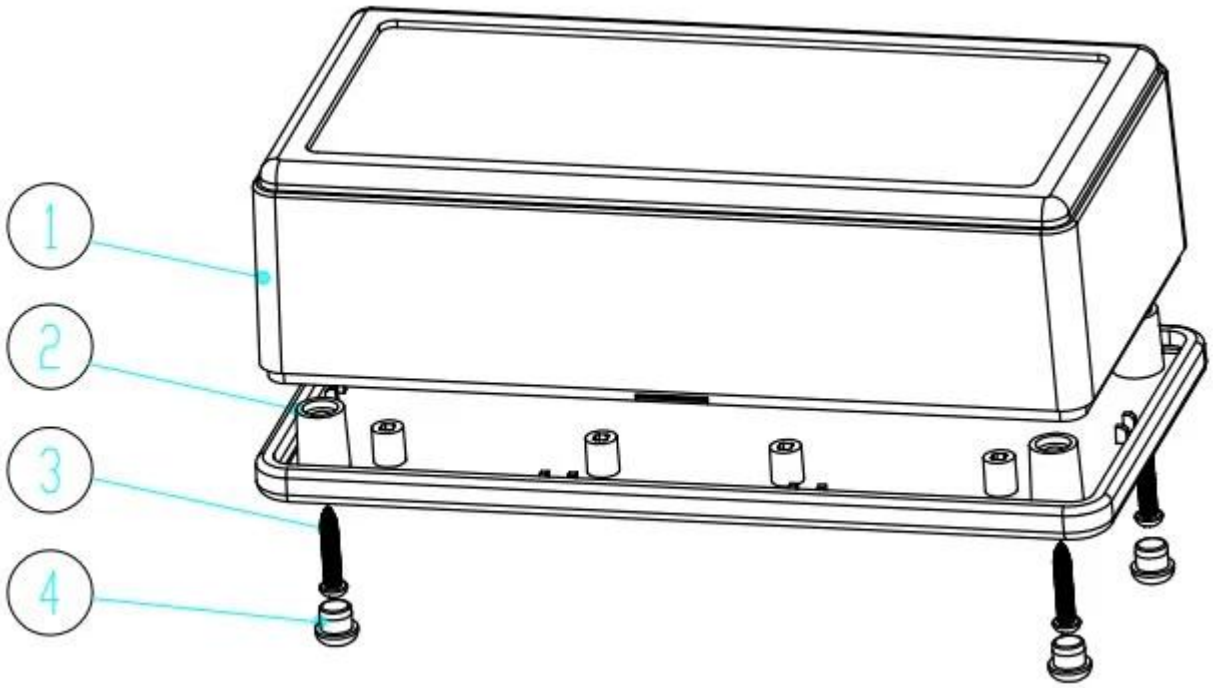
1
2
3
4

QQ 505924585

Tel 86-755-83222882
86-13028816914

Add 628Room,505 Building ,Shangbu industry, Hangtian road ,Futian district ,Shenzhen, China,518031

Email lily@szomk.net

skype szomk006