Caratteristiche:

1, il prodotto ha scatole e cartoni separati.
2, il muro e la vite a muro shell, il foglio decorativo (posizione della vite di macinazione).
3, con un semplice (client) per abbinare la vite
4, tutto l'imballaggio della busta.
5, il prodotto è realizzato in materiale plastico
6, rispettivamente, in base alle loro esigenze e perforazione.

Scopo principale:

Nelle scatole del contatore a parete e differenze geografiche nei diversi nomi vengono utilizzati per diverse scatole di derivazione industriali, scatole di contatori, prodotti elettronici, come Shell, è principalmente utilizzato per l'elettricità interna ed esterna, comunicazioni, attrezzature antincendio, ferro, elettronica, elettricità, ferrovie, cantieri, galli, aeroporti, hotel, grandi fabbriche, inquinamento.

Servizio di personalizzazione che offriamo

1, fori tagliati / tagliati
2, serigrafia / stampa logo
3, adesivo
4, Crea nuovi abrasivi
5, Cambia colore

SZOMK

Enclosure Manufacturer

www.chinaenclosure.com

SZOMK

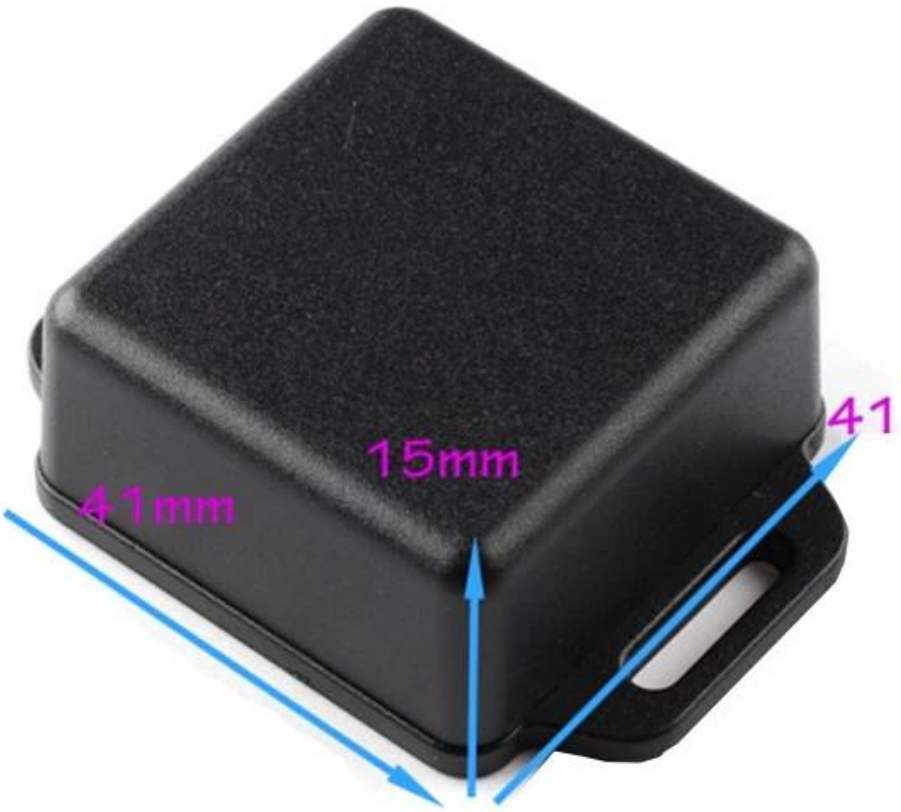

SZOMK

BMW 50024
BMD 5002

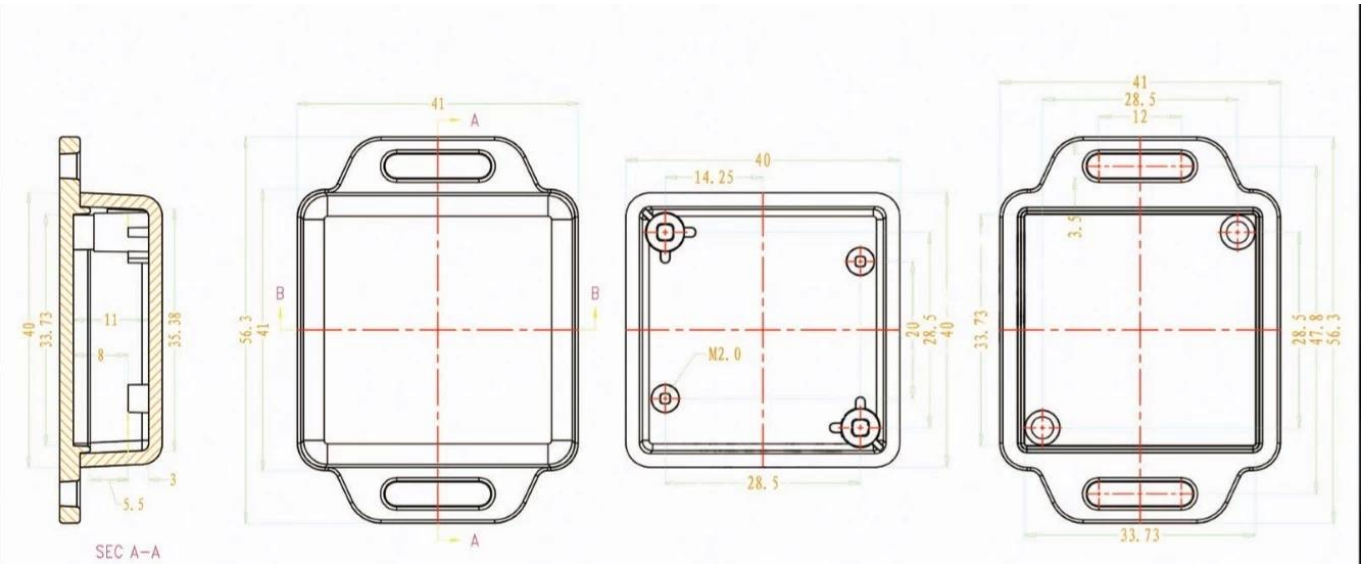
SEC A-A
41
A
B
56.3
40
14.25
M2.0
28.5
33.73
12
47.8
40
33.73
35.38
11
8
3
5.5

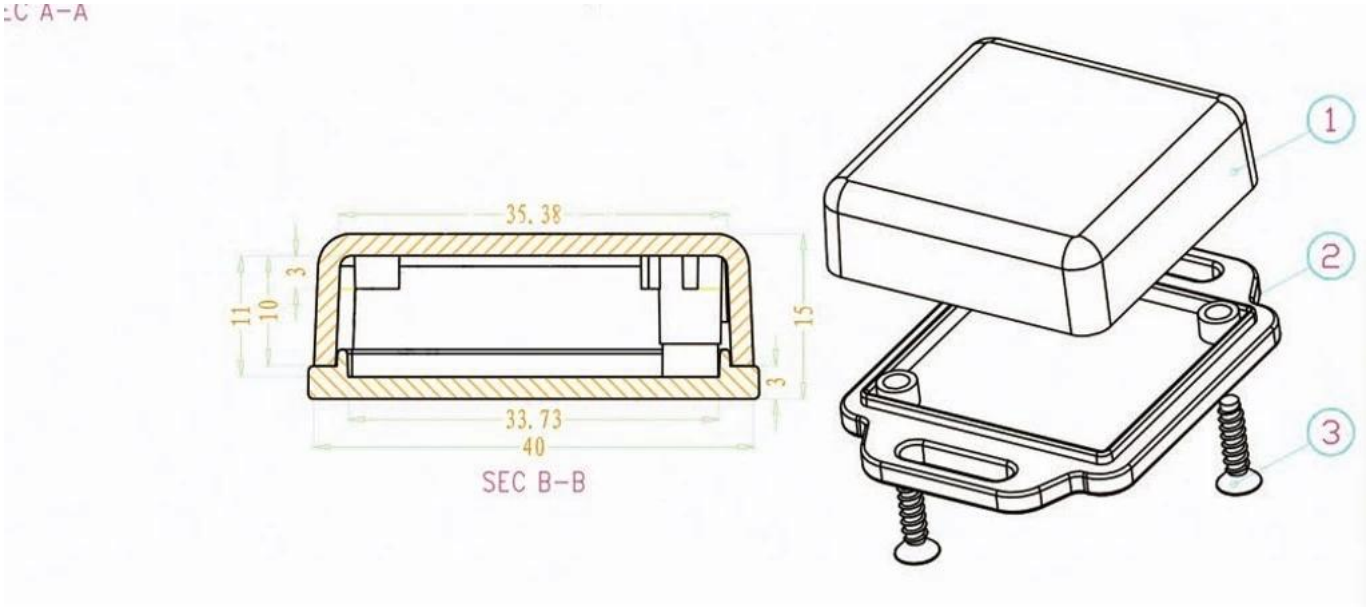

Certificate

Packaging & Shipping

SZOMK

Our packaging

Plastic foam packaging

Metal shell packaging

Plastic box packaging

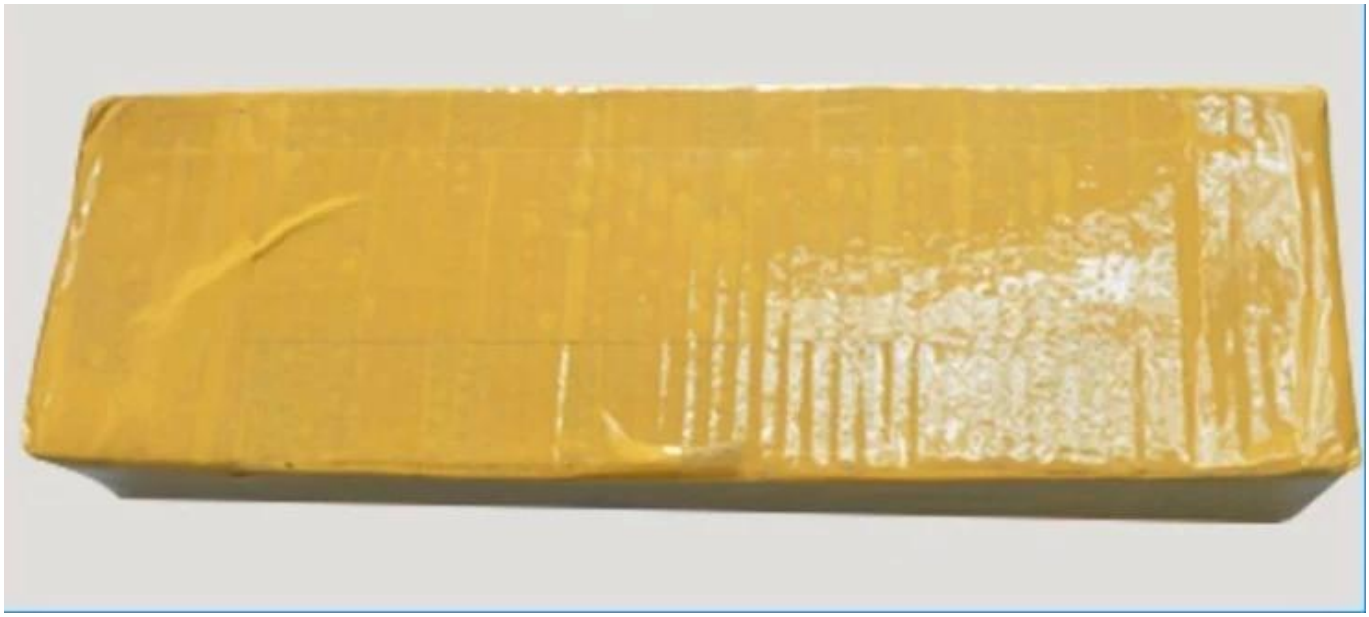

QQ 2110283100

Tel 81-755-83222882
+86 18819074698

Add 16-6Floor, 505Building ,Shangbu Industry Area,Hangtian RD,Futian District ,Shenzhen China

Email teddy@szomk.net

skype teddy@szomk.net

WeChat teddy07277