Caratteristiche:

1, il prodotto ha un scatole e cartoni separati.
2, la parete e la vite parete shell, il (posizione della vite di macinazione) foglio decorativo.
3, con un semplice (client) per abbinare la vite
4, tutti imballaggi sacchetto.
5, il prodotto è realizzato in un materiale plastico
6, rispettivamente, in base alle loro esigenze e di perforazione.

Scopo principale:

Nelle scatole metro da parete e delle differenze geografiche nei diversi nomi sono utilizzati per le diverse principali scatole di derivazione industriale, scatole metro, prodotti elettronici, come la Shell, è usato principalmente per interni ed esterni elettrici, di comunicazione, attrezzature antincendio, di ferro, elettronica, elettricità, ferrovie, cantieri, galli, aeroporti, alberghi, grandi fabbriche, 'inquinamento.

SZOMK

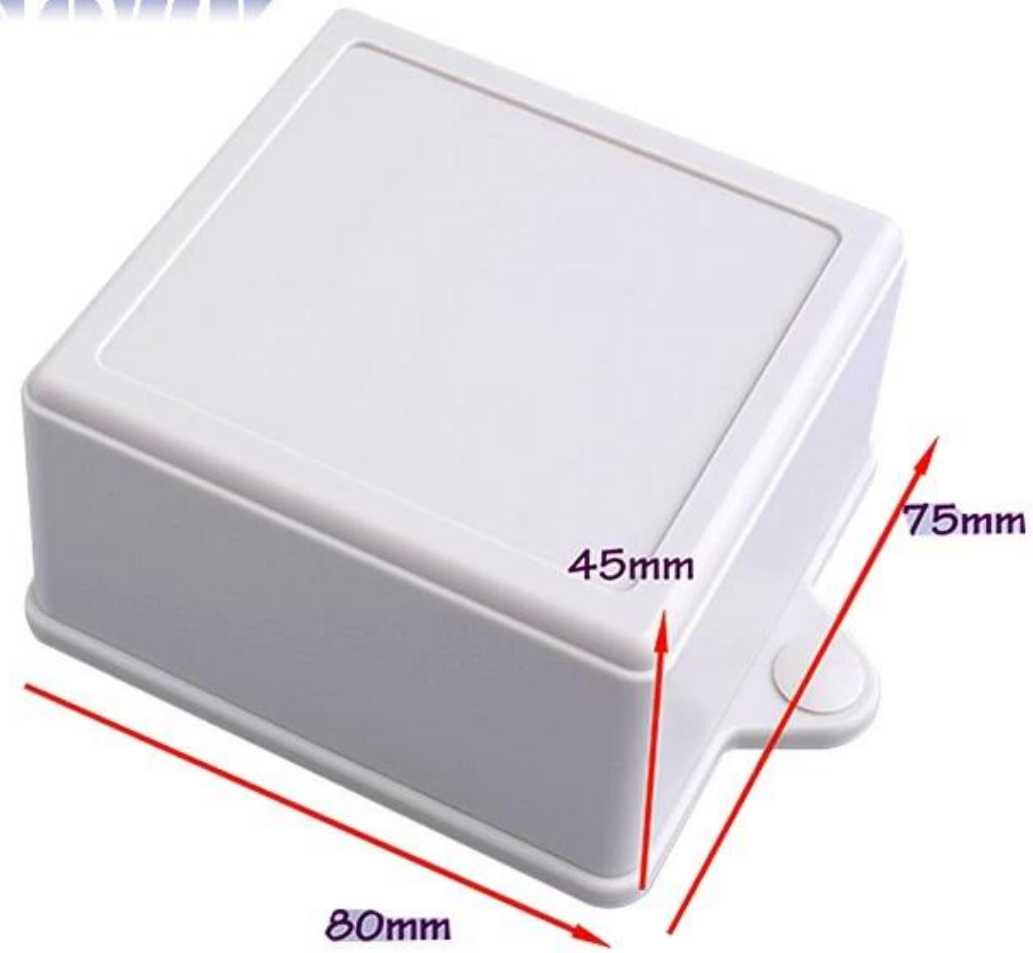

Enclosure Manufacturer

www.chinaenclosure.com

SZOMK

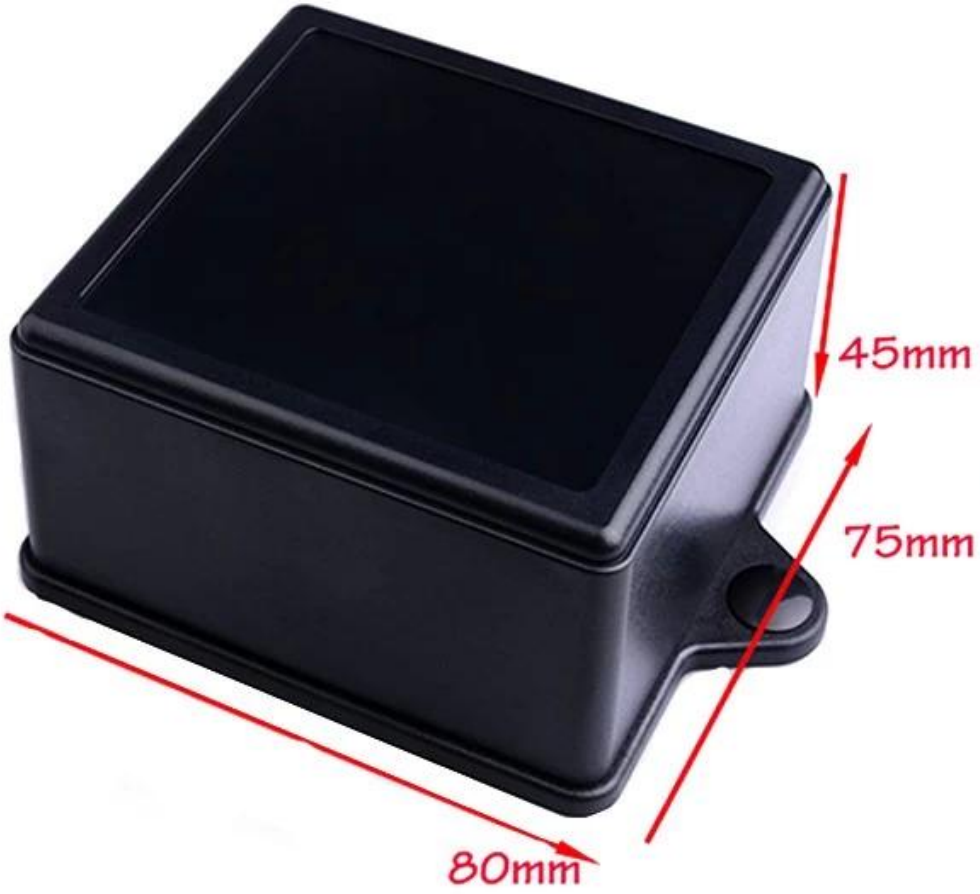

SZOMK

SZOMK

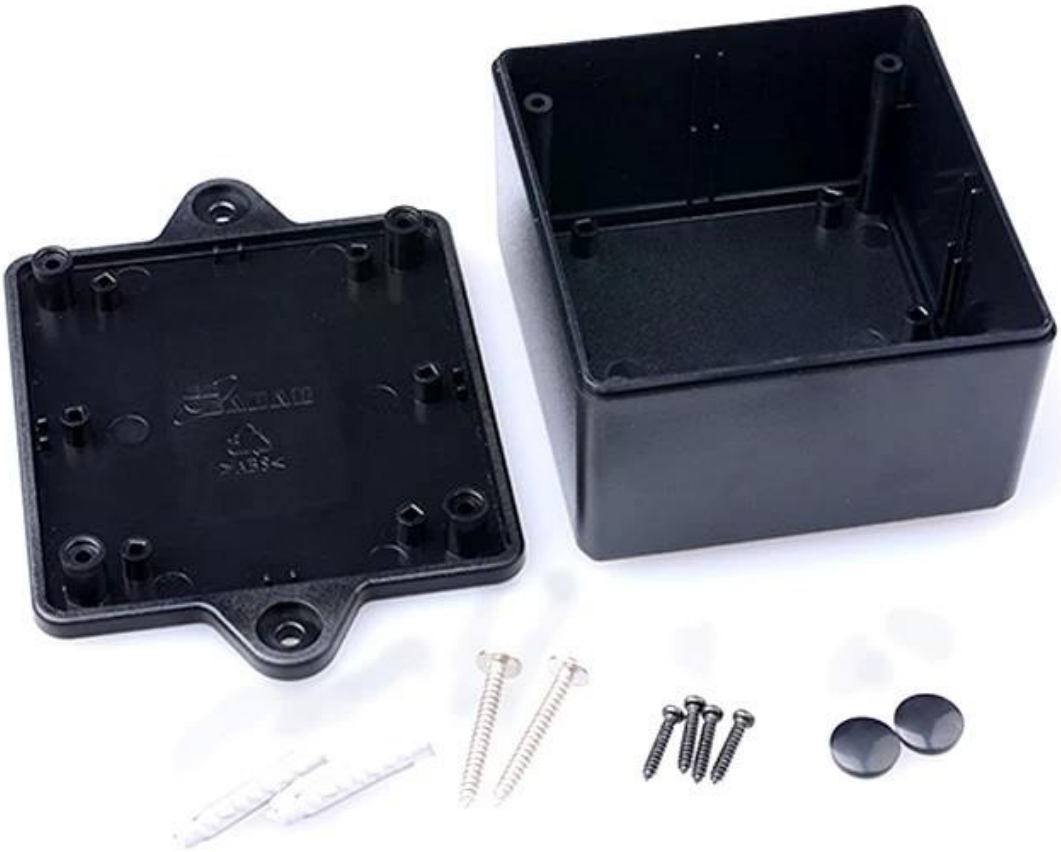

SZOMK

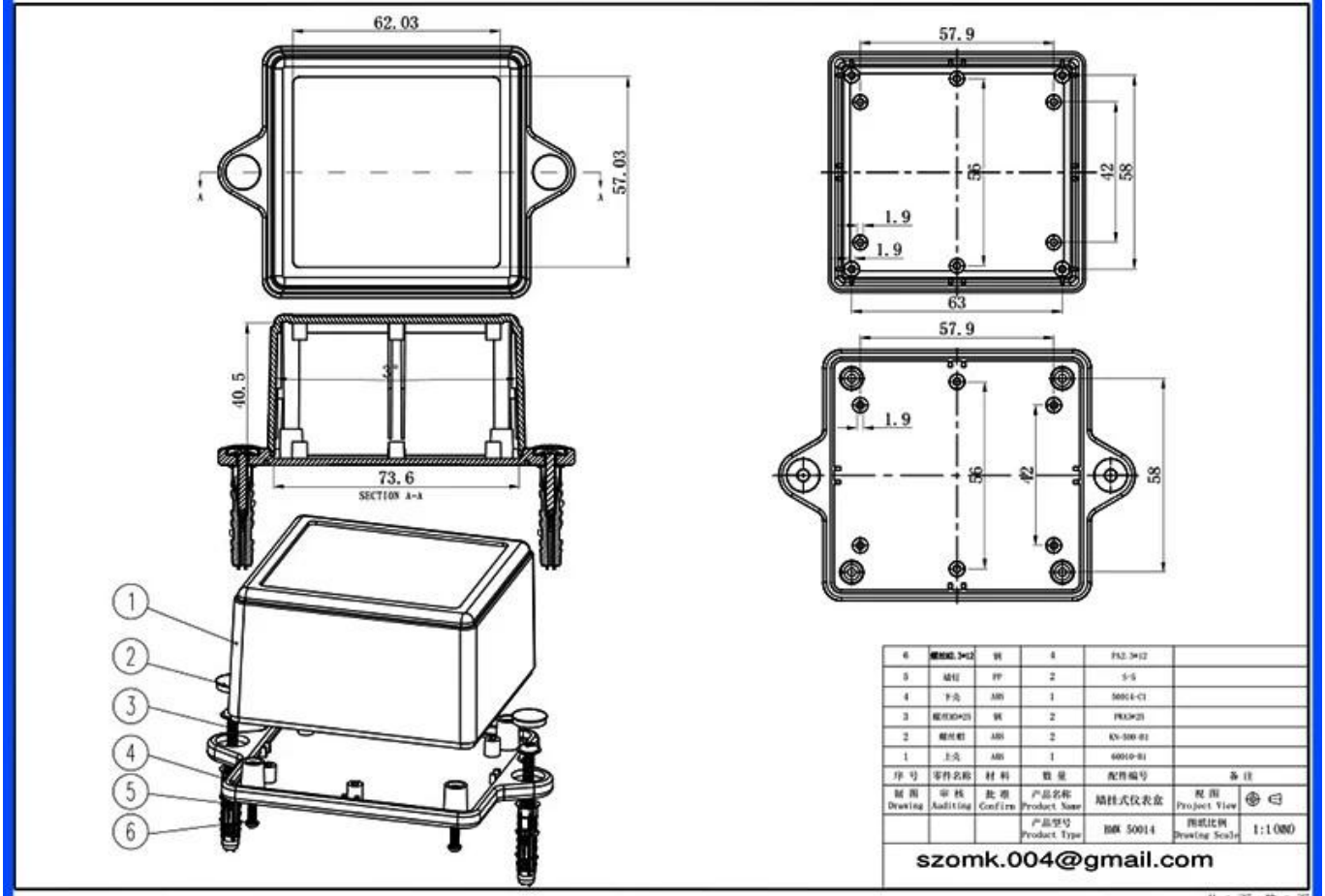

6	螺栓M3×12	钢	4	PA2.3×12	
5	端柱	PP	2	S-S	
4	下壳	ABS	1	50014-C1	
3	螺柱M3×25	钢	2	PK3×25	
2	螺栓螺	ABS	2	KN-500-01	
1	上壳	ABS	1	60010-01	
序号	零件名称	材料	数量	配件编号	备注
制图 Drawing	审核 Auditing	批准 Confirm	产品名称 Product Name	端柱式仪表盒	视图 Project View
			产品型号 Product Type	BMK 50014	图纸比例 Drawing Scale 1:1000

szomk.004@gmail.com