Ecco il nostro servizio di personalizzazione:

1. Modificare la lunghezza
2. Cambia Colore
3. lucidatura
4. sabbiatura
5. foglio di alluminio spazzolato
6. Tagliare il foro
scolpire 7. Laser
8. etichetta del PVC
9. piatto in acrilico
10. schermo

Uso:

È ampiamente usato in elettronica, strumentazione, automazione, comunicazione, unisce alimentazione, progetti degli studenti, amplificatori, attrezzature sanitarie, attrezzature di test e misura, controllo industriale, dispositivi e interfacce periferiche, passare scatole.

Attenzione:

Non esitare a contattarci per maggiori dettagli e citazioni del nostro recinto, la vostra richiesta sarà sicuramente ottenere pronta risposta in 24 ore. :-)

SZOMK

Customizable
Cutout,sticker
Silkscreen,color

Weight :12 g **Size :3.78*1.18*0.59 inch**
Model No.AK-H-01 **96*30*15 mm**

SZOMK

SZOMK

SZOMK

SZOMK

SZOMK

SZOMK

SZOMK

SZOMK

SZOMK

SZOMK

SZOMK

SZOMK

SZOMK

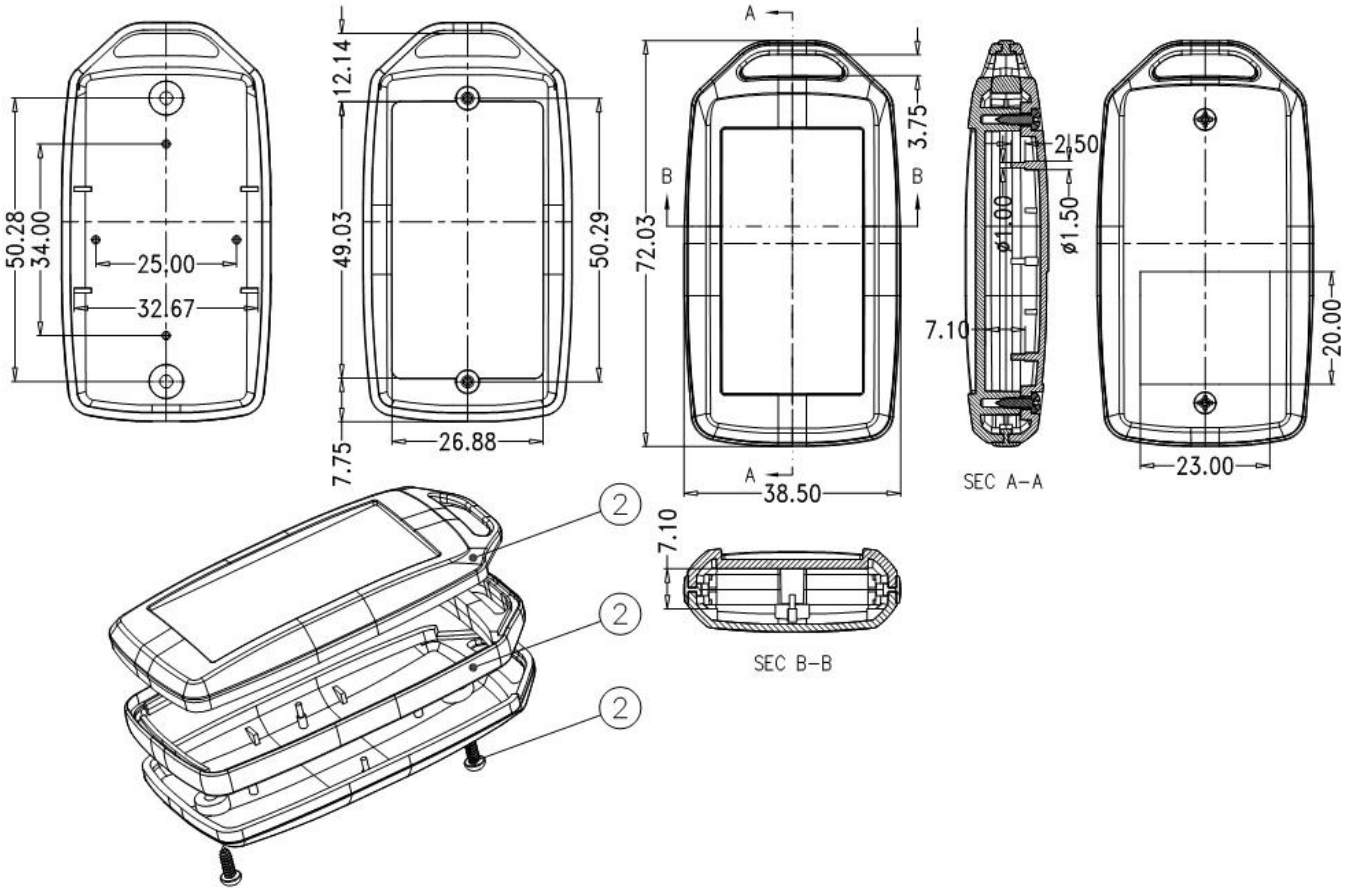
50.28
34.00
25.00
32.67
12.14
49.03
50.29
7.75
26.88
A
B
B
A
72.03
3.75
38.50
2.50
ø1.00
ø1.50
7.10
SEC A-A
20.00
23.00
7.10
SEC B-B
2
2
2

QQ 505924585

Tel 86-755-83222882
86-13028816914

Add 628Room,505 Building ,Shangbu industry, Hangtian road ,Futian district ,Shenzhen, China,518031

Email lily@szomk.net

skype szomk006