Specifiche tecniche:

Punto d'origine: Shenzhen, Cina

Tipo: elettronica platic scatola di giunzione recinzione

Modello No .: AK-S-72

Dimensioni: 41 * 41 * 15mm

Materiale: plastica ABS

MOQ del campione: 1 pezzo

su misuraservizio: ritaglio, serigrafia, il colore, autoadesivo, incisione laser,
lastra acrilica, creare la muffa

MOQ personalizzato: 30 pezzi

Imballo: cartone

SZOMK

Enclosure Manufacturer

www.chinaenclosure.com

SZOMK

Customizable
cutout, sticker
silkscreen, color

Weight: 12g
Model No.AK-S-72

Size: 1.61*1.61*0.59 inch
41*41*15 mm

SZOMK

SZOMK

SZOMK

SZOMK

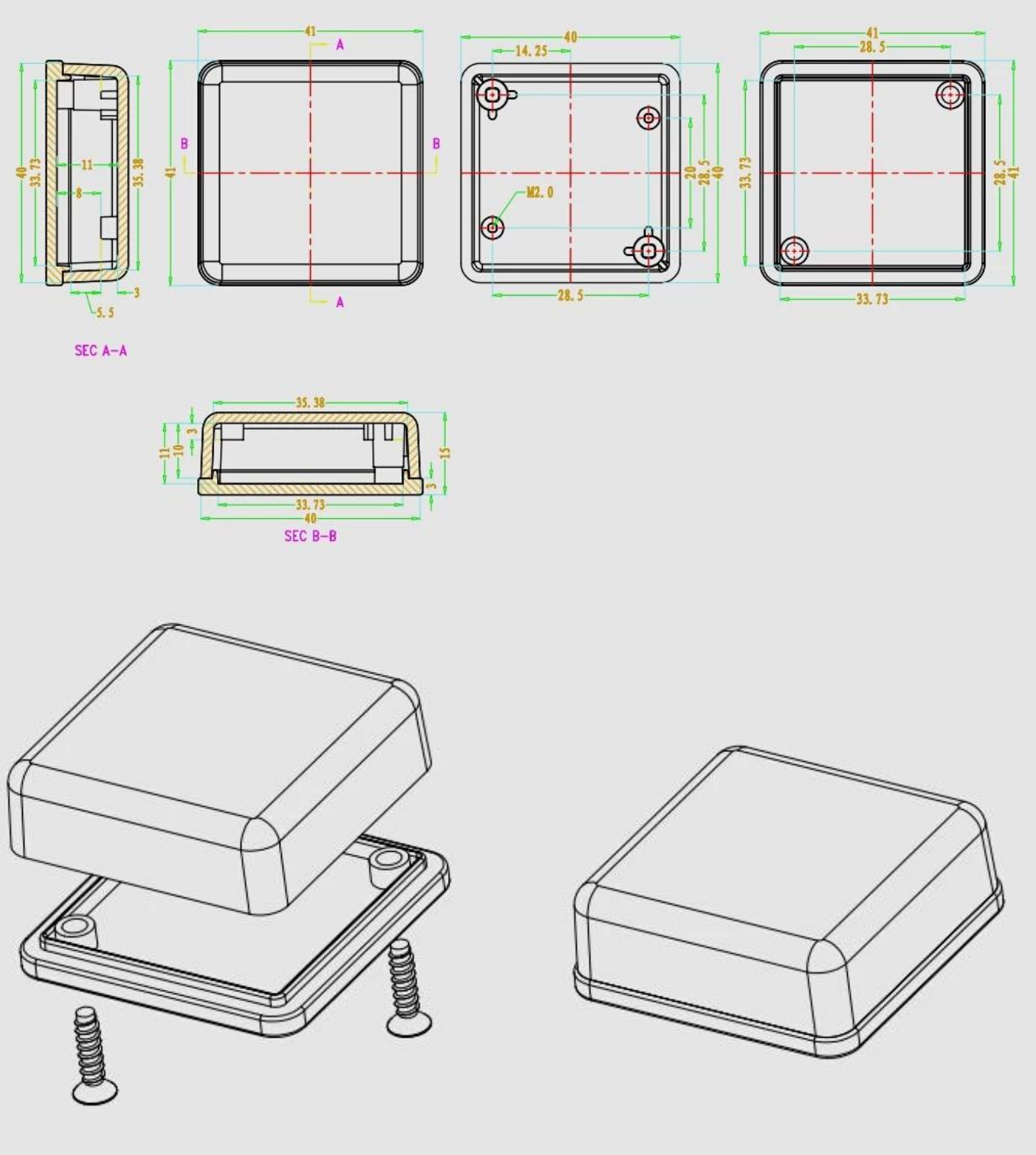

Ecco il nostro servizio di personalizzazione:

1, cambiare la durata di alluminio 2, cambiamento di colore delle nostre scatole
3, la lucidatura del prodotto 4, verniciatura a polvere
5, l'olio spazzolato 6, ritaglio
7, incisione lasder 8, etichetta del PVC
9, piatto in acrilico 10, serigrafia

11, fare adesivo 12, bordi di gel di silice
13, sabbiatura 14, trafilatura
15, protezione UV 16, stampo aperto

We can do customize

Cut holes
Silkscreen
Sticker

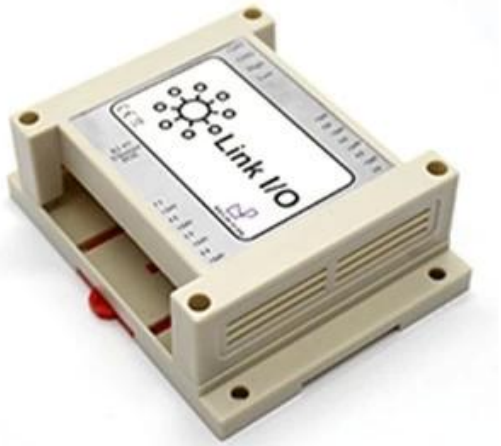

We can do customize

change the color	

We can do customize

PVC lable
Acrylic plate
Sticker

We can do customize

Cut holes
Silkscreen
Laser carve

We can do customize
UV
Protection

We can do customize

Cut holes
Silkscreen
Sticker

Uso:
È ampiamente usato in elettronica, strumentazione, automazione, comunicazione, unisce alimentazione, progetti degli studenti, amplificatori, attrezzature sanitarie, attrezzature di test e misura, controllo industriale, dispositivi e interfacce periferiche, passare scatole.

Attenzione:

Non esitare a contattarci per maggiori dettagli e citazioni del nostro recinto, la vostra richiesta sarà sicuramente ottenere pronta risposta in 24 ore. :-)

QQ 505924585

Tel 86-755-83222882
86-13028816914

Add 628Room,505 Building ,Shangbu industry, Hangtian road ,Futian district ,Shenzhen, China,518031

Email lily@szomk.net

skype szomk006

Company Information

Shenzhen Futian Huaqiang Electronic World OMK Electronic Sales Departmen

This complex,during long years of efforts with it's own experienced group and sole facilities for improvement of productions and promotion of products quality, is now one of the largest suppliers of all kinds of metallic and plastic enclosures in different fields of electronic,electrical,communication,medical,industrial and research prtojects purposes.

In today's industrial world and with the rapid development of all industries,the need of these products is sensed more than ever.Therefore by offering the best quality and service,we try to meet these needs and help you to reach your ideals.

Exhibition

Certificate

Factory and showroom

Packaging & Shipping

TNT sure we can · UPS WE LOGISTICS · SF EXPRESS 顺丰速运 · FedEx Express · EMS · DHL

PayPal · WESTERN UNION · VISA · ESCROW · MasterCard · HSBC

SZOMK

Shenzhen Futian Huaqiang Electronic World OMK
Electronic Sales Department

Tel: +86-755-83222882 E-mail: ivy@szomk.com.cn

HOME

Tutta l'inchiesta, si prega di contattare: lily@szomk.net

La vostra inchiesta sarebbe responsed withing 24 ore. : O)