**IoT□□□

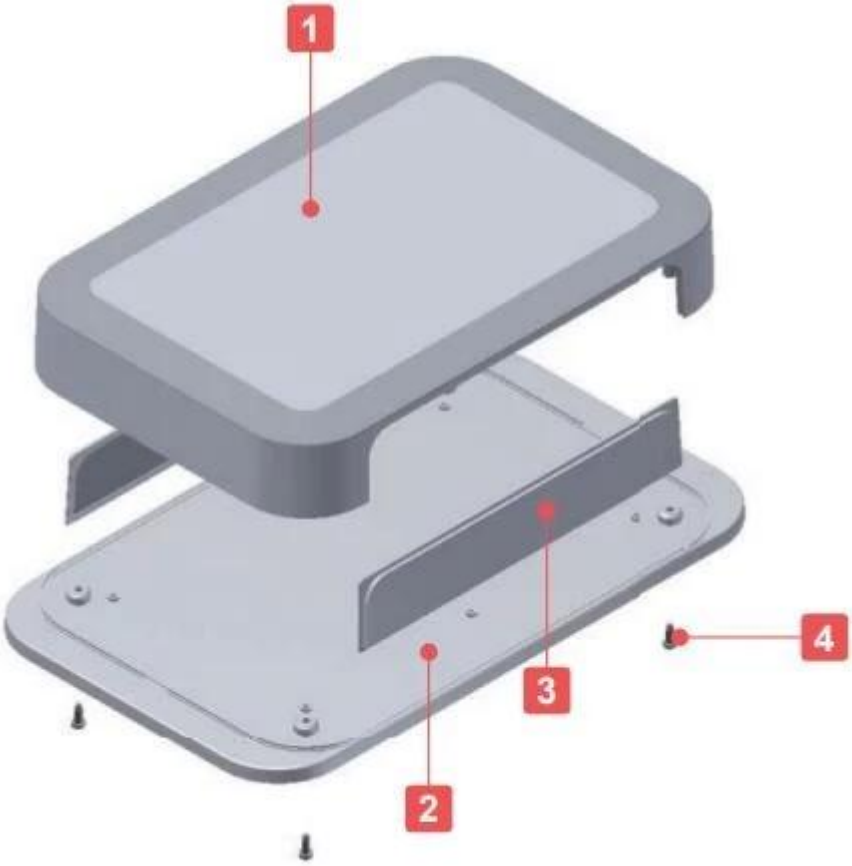
1
2
3
4

SZOMK

124*67*34mm

66g

AK-W-66

SZOMK

124*67*34mm

66g

AK-W-66

SZOMK

124*67*34mm

66g

AK-W-66

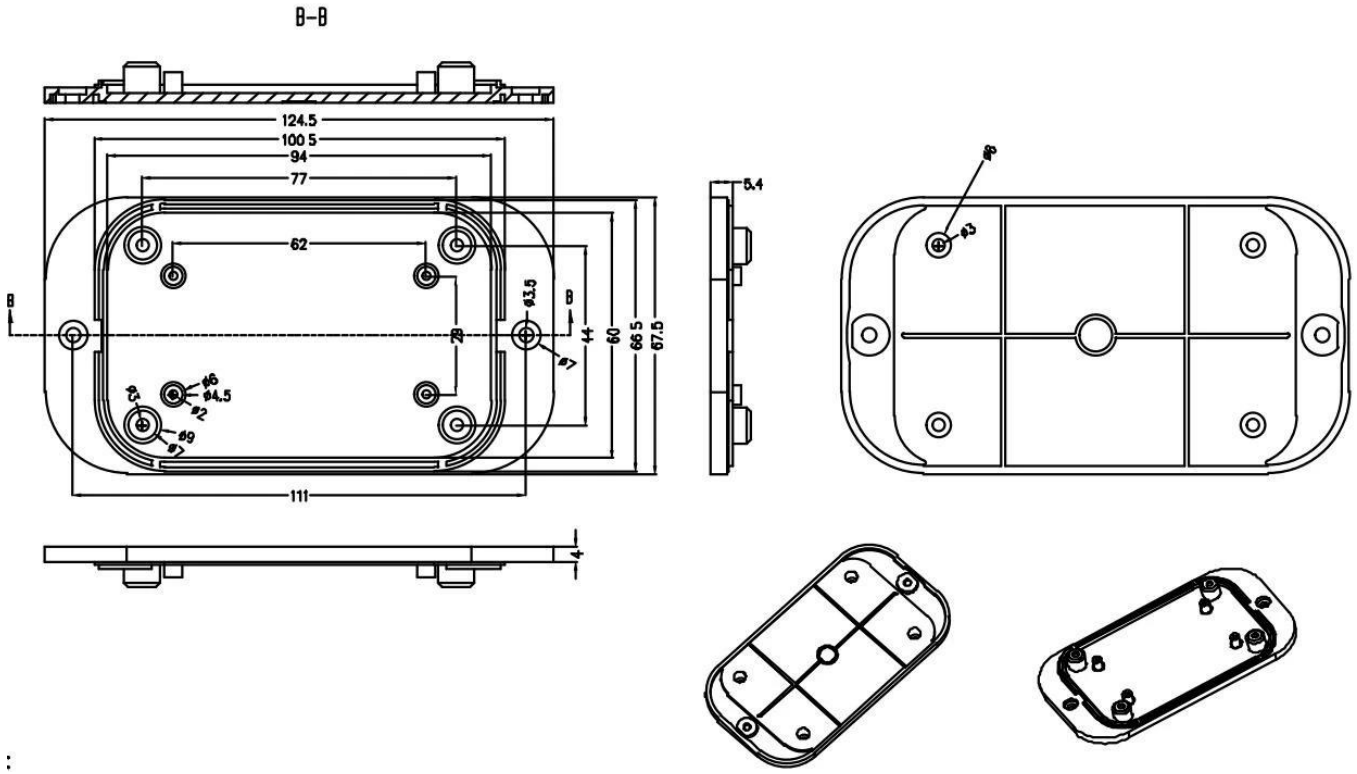
B-B
124.5
100.5
94
77
62
29
44
60
66.5
67.5
111
4
5.4
ø13.5
ø7
ø6
ø4.5
ø2
ø9
ø7
ø3
B
B

: