□□□□□

1□□□□□□□□□□□□□□□□□□
2□□□□□□□□□□□□□□□□□□□□□□□□□□
□□□□□□□□□□□□□3□□
□4□□□□□□□□□□□□□□□□□□□

SZOMK

Enclosure Manufacturer

www.chinaenclosure.com

SZOMK

SZOMK

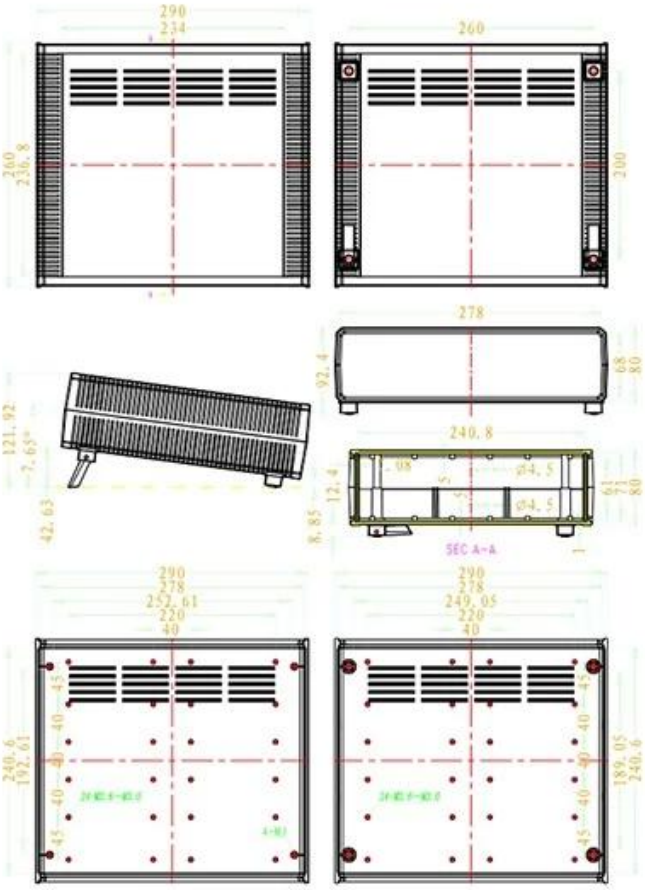
290
234
260
260
236.8
200
278
92.4
68
80
121.92
7.65°
42.63
240.8
12.4
8.85
61
71
80
SEC A-A
290
278
252.61
220
40
290
278
249.05
220
40
240.6
192.61
189.05
240.6

AK-D-11

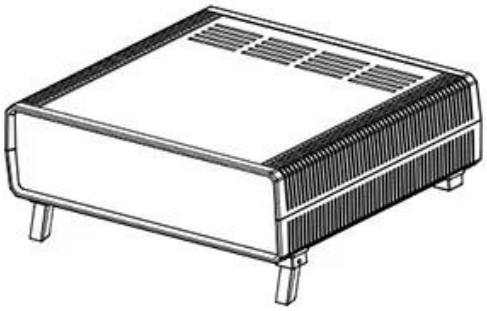

SZOMK

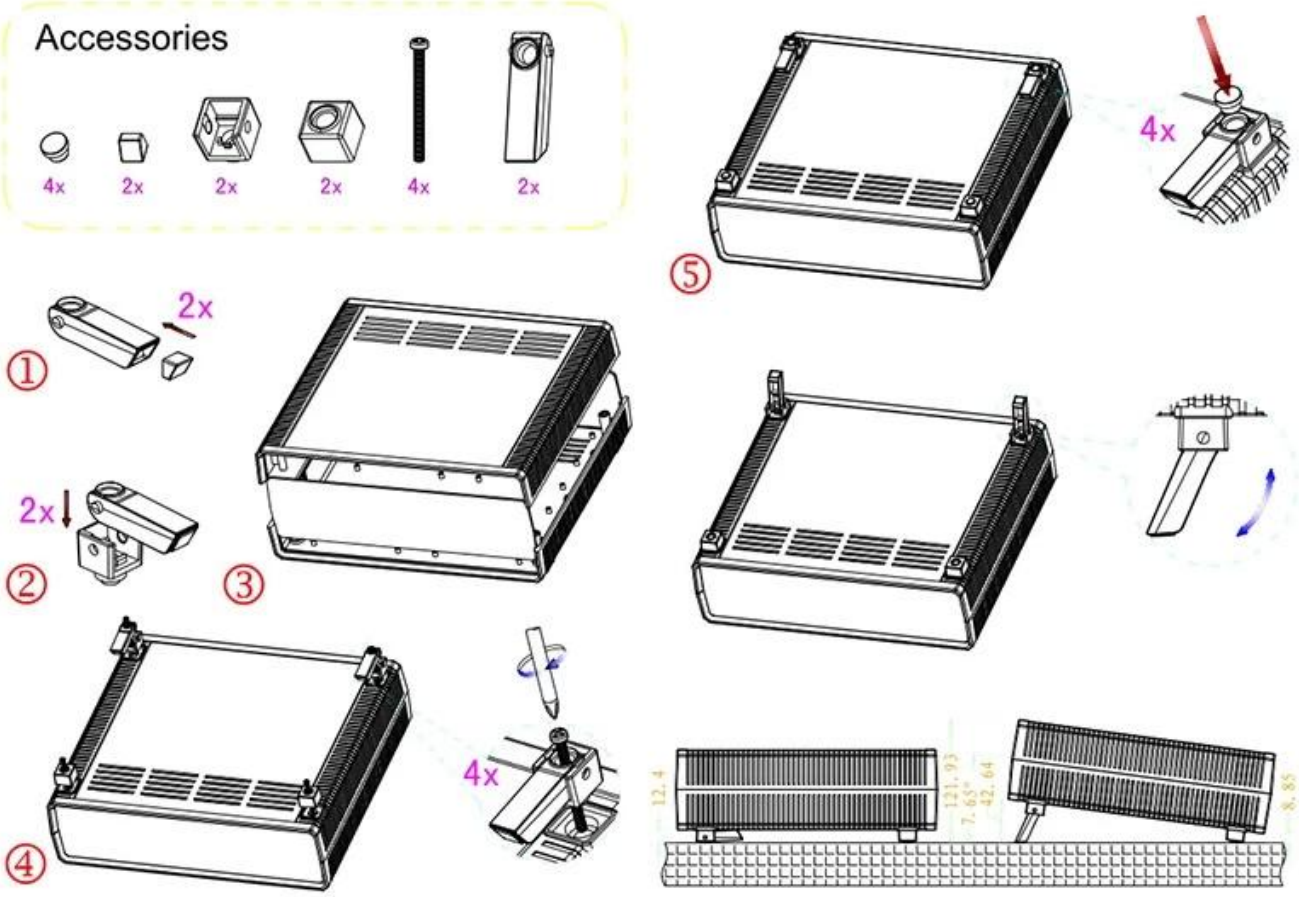
Accessories
4x
2x
2x
2x
4x
2x
2x
①
2x
②
③
④
4x
⑤
4x
12.4
121.93
7.65°
42.64
8.85

SZOMK

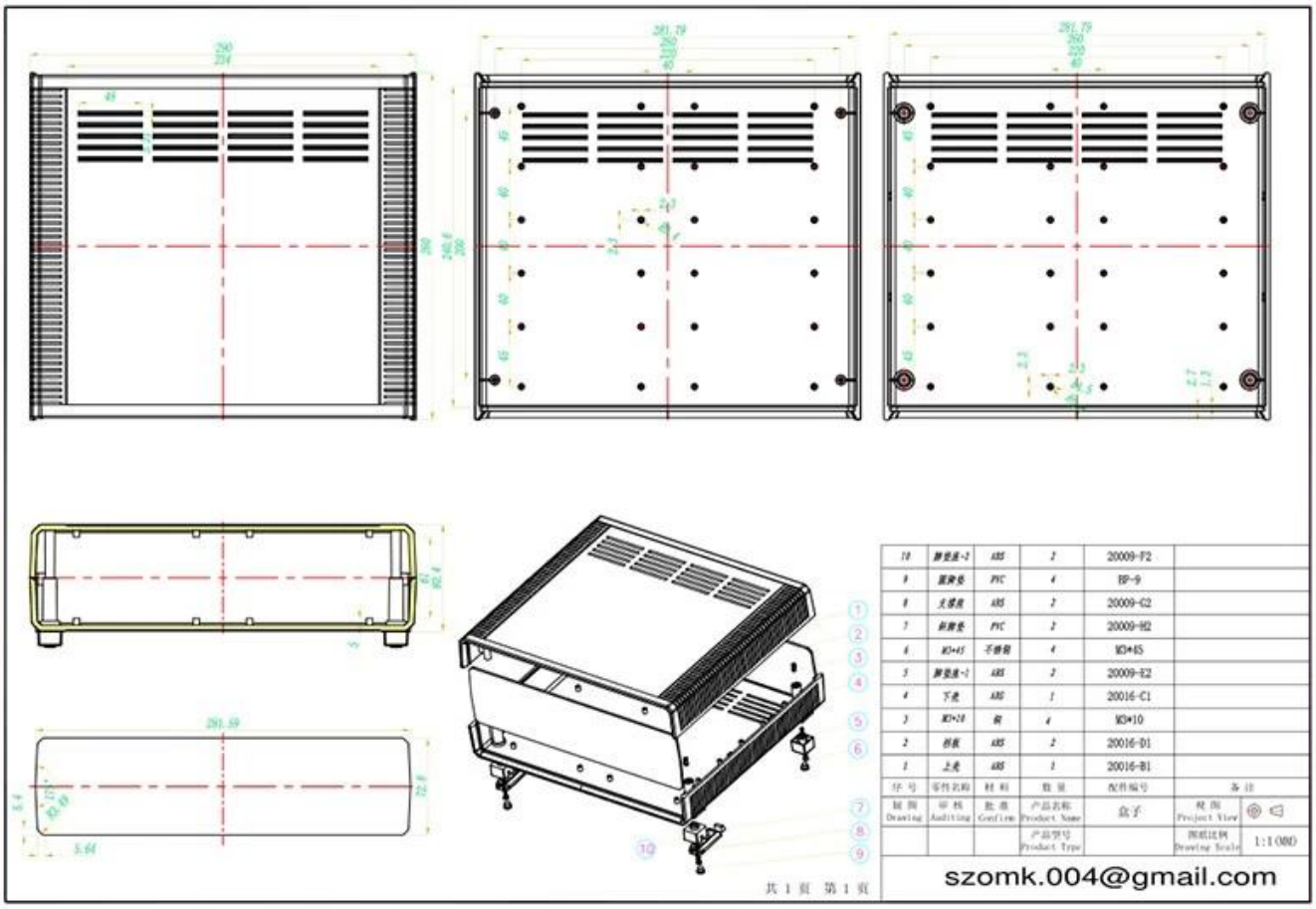

10	脚垫座-2	ABS	2	20009-F2	
9	面脚垫	PVC	4	EP-9	
8	支撑座	ABS	2	20009-G2	
7	前脚垫	PVC	2	20009-H2	
6	KD*45	不锈钢	4	KD*E5	
5	脚垫座-1	ABS	2	20009-E2	
4	下壳	ABS	1	20016-C1	
3	KD*10	铜	4	KD*10	
2	挡板	ABS	2	20016-D1	
1	上壳	ABS	1	20016-B1	
序号	零件名称	材料	数量	配件编号	备注
制图 Drawing	审核 Auditing	批准 Confirm	产品名称 Product Name	盒子	校图 Project View
			产品型号 Product Type		图纸比例 Drawing Scale 1:1(MM)

szomk.004@gmail.com

产品型号：AK-D-11

产品尺寸:290×260×80 mm

产品重量:

15221530

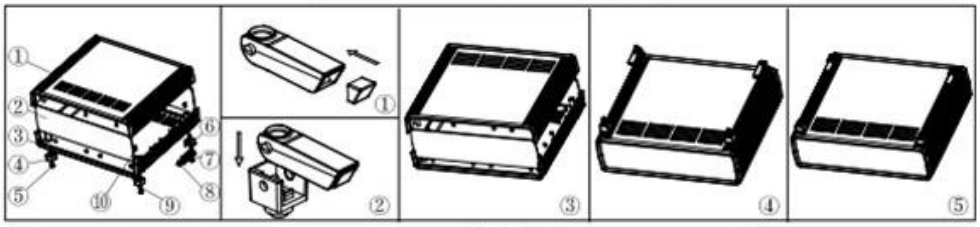

产品型号：20016-B1
产品名称：上壳
模具编号：BAH10065-A1
材　　料：ABS(电脑色:FS20412)
用　　量：1 PCS

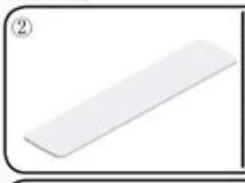

产品型号：20016-D1
产品名称：挡板
模具编号：BAH10065-A3
材　　料：ABS(电脑色:FS20412)
用　　量：2 PCS

产品型号：20016-C1
产品名称：下壳
模具编号：BAH10065-A2
材　　料：ABS(电脑色:FS20412)
用　　量：1 PCS

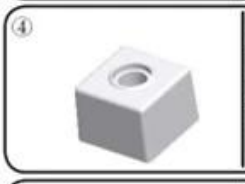

产品型号：20009-E2
产品名称：后脚垫座
模具编号：BAH10058-A4A5
材　　料：ABS(电脑色:FS20412)
用　　量：2 PCS

产品型号：BP-9
产品名称：脚垫
模具编号：BAH10020-A4
材　　料：PVC(电脑色:FS20412)
用　　量：4 PCS

产品型号：20009-F2
产品名称：前脚垫座
模具编号：BAH10058-A4A5
材　　料：ABS(电脑色:FS20412)
用　　量：2 PCS

产品型号：20009-G2
产品名称：支撑架
模具编号：BAH10058-A6
材　　料：ABS(电脑色:FS20412)
用　　量：2 PCS

产品型号：20009-H2
产品名称：脚垫
模具编号：BAH10058-A7
材　　料：PVC(电脑色:FS20412
用　　量：2 PCS

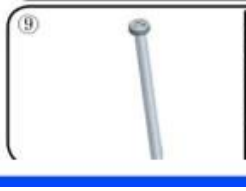

产品型号：PM3x45
产品名称：螺丝
规　　格：M3×45
材　　料：不锈钢
用　　量：4 PCS

产品型号：M3×10
产品名称：铜套
规　　格：M3×10
材　　料：铜
用　　量：4 PCS
颜　　色：铜色

QQ 2406659781

Tel 86-755-83222882
86-18598241813

Add 628Room,505 Building ,Shangbu industry, Hangtian road ,Futian district ,Shenzhen, China,518031

Email emily@szomk.com.cn

skype szomk1010