包装&配達

包装の詳細:	カートンと発泡プラスチックとテープ梱包がカスタマイズした箱のアルミ
配信の詳細:	5-15日後のお支払いがカスタマイズしたボックスのアルミニウムを取得

仕様書

1.Type: カスタマイズされたボックスアルミ
2.Model番号AK-C-A20
3.Size: 33x105xfree (mm) の1.30 "x4.13"はXFree
4.MOQ: 20枚

カスタマイズされた箱アルミの紹介

カスタマイズされたボックスのアルミニウム電解液中に置かれ、陽極として使用され、人工的に形成された 表面に保護酸化アルミニウム膜を有するエンクロージャ。

カスタマイズされた箱のアルミ材の特徴:

1.磨耗、風化、腐食に強い耐性を有する。

2.要件に合わせて最大化するために、さまざまな色の表面上に形成することができます。

3.強力な硬さを持って、よくあなたの電子機器を保護することができます。

カスタマイズされた箱のアルミ

タイプ	カスタマイズされた箱のアルミ
ブランド	SZOMK
材料	アルミ
モデル番号	AK-C-A20
サイズ	33x105xfree (mm) の1.30 "x4.13"はXFree
色	銀色
MOQをカスタマイズ	20個
レベルの保護	IP54
リードタイム	5-15日のget支払い後
ノーマルパッキング	カートン

カスタマイズされたボックスのアルミの詳細写真

SZOMK

SZOMK

SZOMK

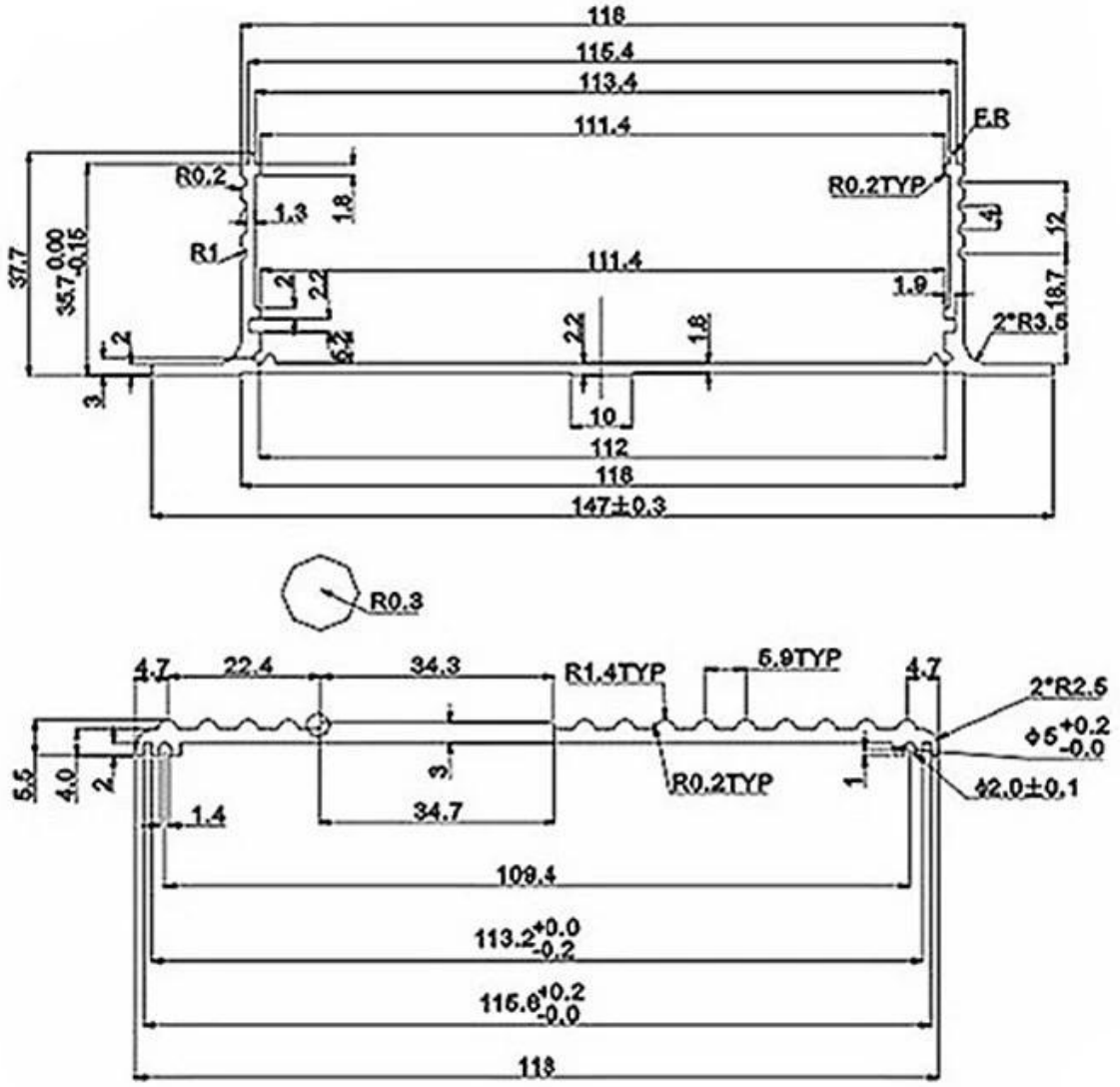
118
115.4
113.4
111.4
F.R
R0.2
R0.2TYP
1.3
1.8
R1
37.7
35.7 0.00 -0.15
111.4
1.9
12
18.7
2*R3.5
2
2.2
2.2
1.8
3
10
112
118
147±0.3
R0.3
4.7
22.4
34.3
R1.4TYP
5.9TYP
4.7
2*R2.5
ϕ5 +0.2 -0.0
5.5
4.0
2
3
R0.2TYP
1
ϕ2.0±0.1
1.4
34.7
109.4
113.2 +0.0 -0.2
115.6 +0.2 -0.0
118

Email amber@szomk.com.cn

skype szomk-001

Tel 86-755-83222882
86-15012837543

Add 628Room,505 Building ,Shangbu industry, Hangtian road ,Futian district ,Shenzhen, China,518031

QQ 2504276569