□□&□038;□□

□□□□□□□□□□ □□□□□□□□□□□□□□□□□□□□□□□□□□□□□·□□□□□□□□□□□□□□□□

□□□□□□ 5-15□□get□□□□

□□□

1□□□□□□□□□□□□□□□□□□□□□

2□NO□AK-C-B31

3□□□□□29.6□H□X46□W□□XFree□mm□□1.17 "x1.81"□XFree

4□MOQ□20□

□□□□□□□□□□□□□□□□□□□□□□□□□□□□□□□□

□□□□□□□□□□□□□□□□□□□

SZOMK

SZOMK

SZOMK
29.6mm
46mm

SZOMK
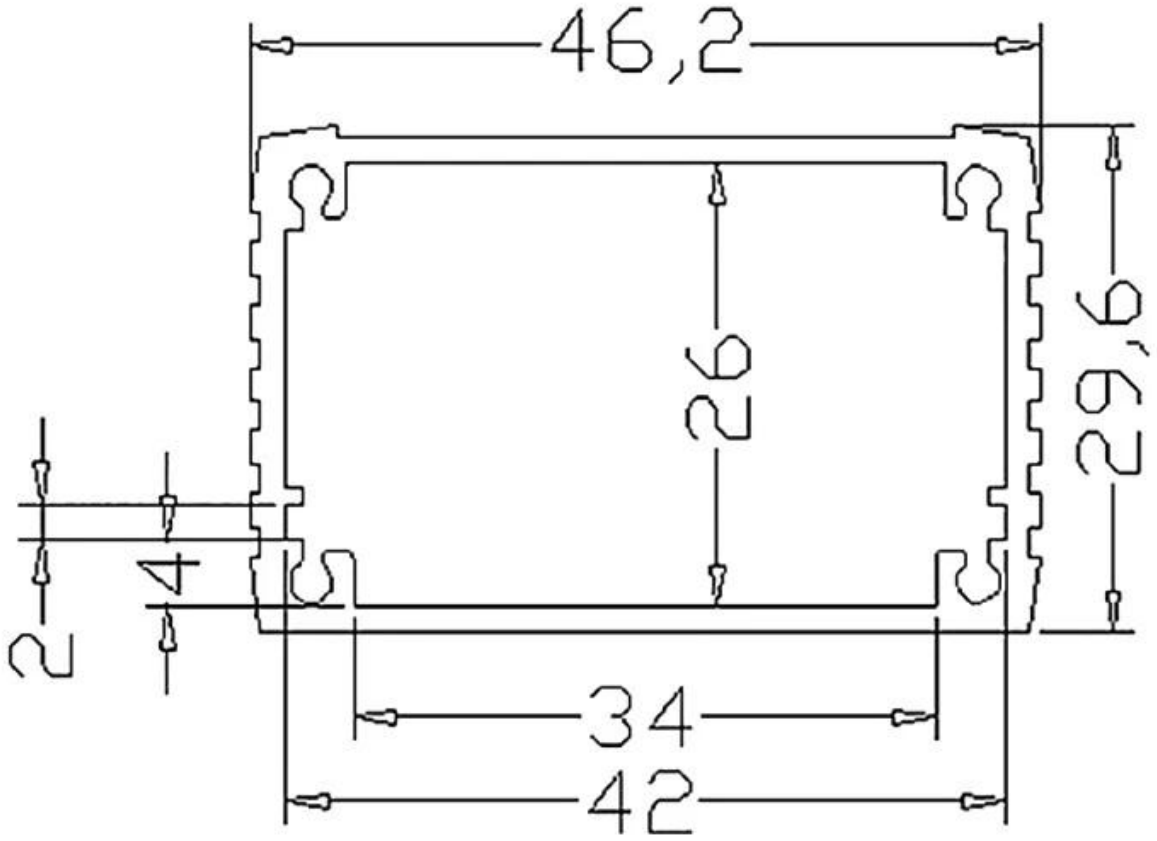
SZOMK