# 30 * 100 * 160mm□elecronic□□□

| □ | PDF / CAD / 3D |
| --- | --- |
| □□ | □□□□□□□□□□□□□□□□DIY□□□□□□□□□□□□ |

## □□□ □□□□□□□ □□□□□□□□□□□□□□□

1.□□□□□□□□□□□□□□□□□□□□□□□□□□□□□□

2.□□□□□□□□□□□□□□□□□□□□□□□□□□□□□□□□□□□□□□□□□□□□□□□□□□□□□

3.□□□□□□□□□□□□□□□□□□□□□□□□□□□□□□□□□□

## □□□□□□□□□□

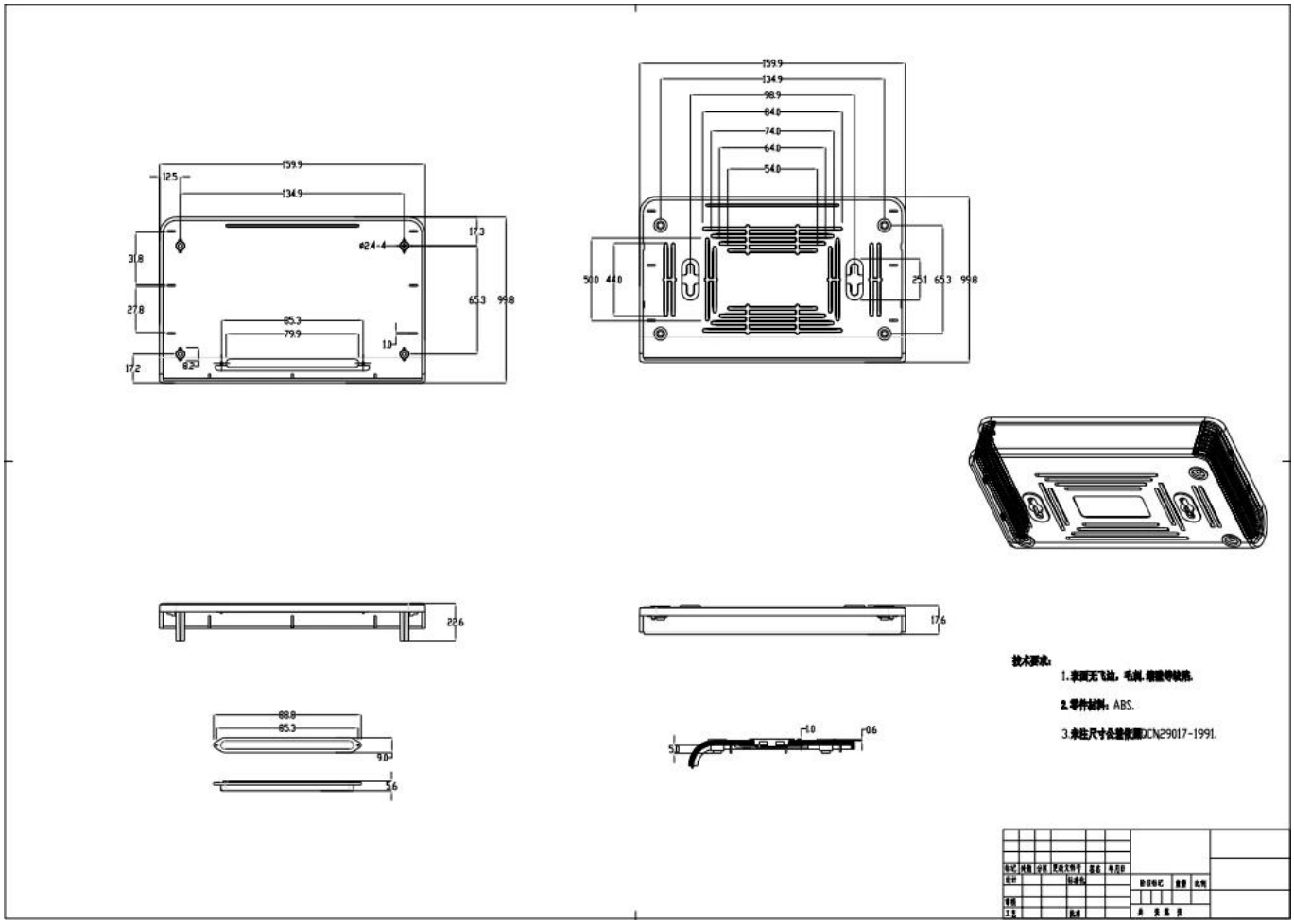


## □□□□□□□□□□□□□□□□□□□□

3.□□□□□□□□□□□□□□□□□□□□□□□□□□□□□PCB□□□□□□□□

4.□□□□□□□□□□□□□□□□□□STEP□□□□□□□□□□□

6.Customized□□□□□□□□□□□□/□□/□□□□□□□□□/ PVC□□□/□□□□□□□□□/□□□□□□□/□□□□□/□□□□/□□□□□□□

## □□□□□□□□□□

□□□OMK ELECTRONICS CO□□□□□□□□□□□□□□□□□□□

□□□

| | |
|---|---|
| □□□□□ | 1-3□□□ |
| □□□□□□□□□□ | 3-10□□□ |
| □□□□□□□□□□ | 10-20□□□ |

□□□□□□□□□