118x78x33mm□eletronic□□□

AK-S-0S-03□□□□□□

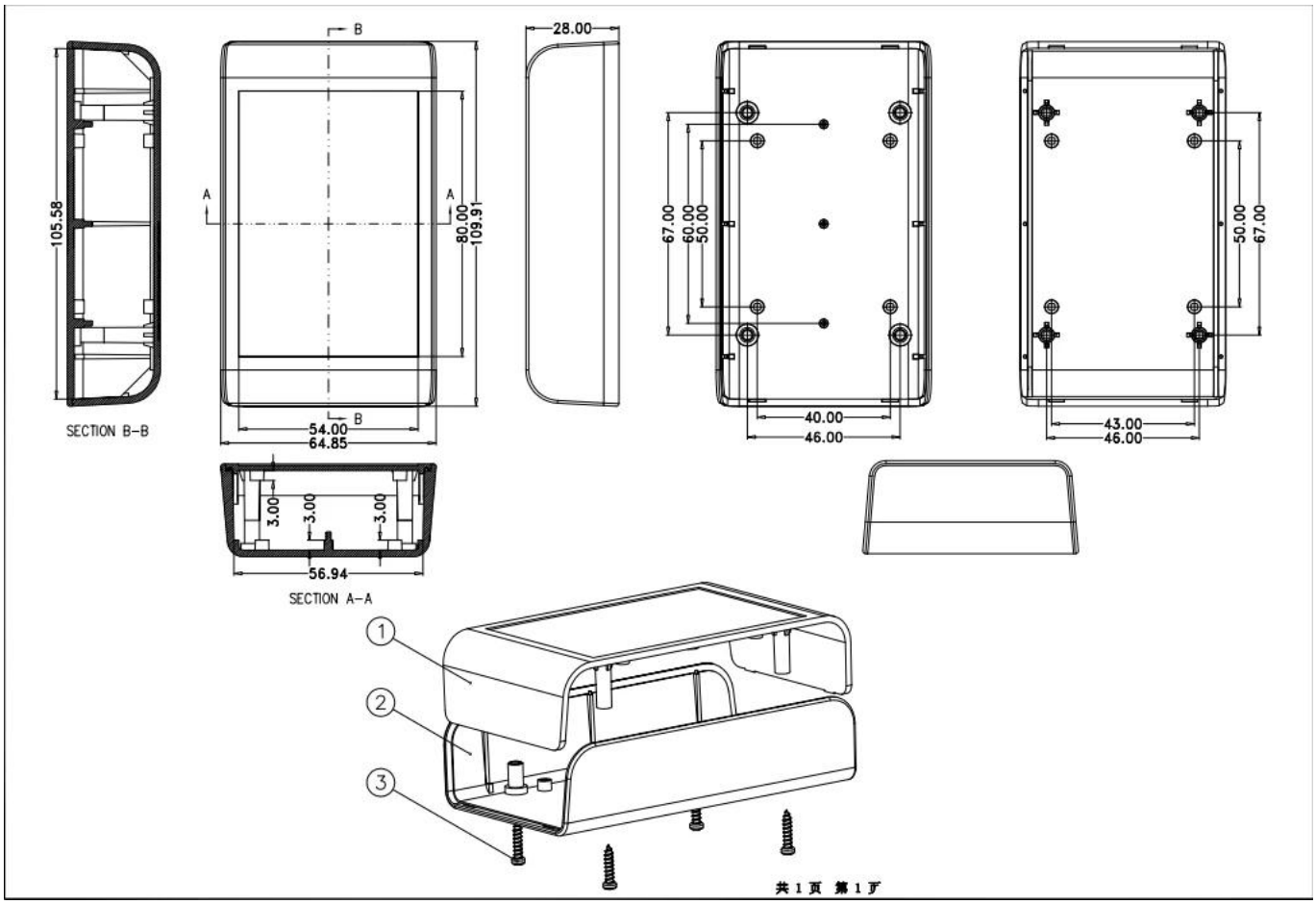

□□□□□

□□□□□□□□□□□□□□	
□□□	□□□
□□□□□□	AK-H-07
□□□	118×78×33mm / 4.65×3.03×1.3□□□
□□	75g
□□□□□□	□/□/□□□□□□□□□□□□□□□□□□□□□□□□
□□□□□□	□□□□/□□□□□□□□□□□□
□□	ABS□□
□□□□□□□□□□	□□□□/□□□□□□□□/□□□□□□/□□□□□□/□□□□□□/□□□□□□□
□	PDF / CAD / 3D
□□	□□□□□□□□□□□□□□□DIY□□□□□□□□□□

□□□ □□□□□□□□□□□□□□□□□□□□

1.□□□□□□□□□□□□□□□□□□□□□□□□□□□□
2.□□□□□□□□□□□□□□□□□□□

□□□□□□□

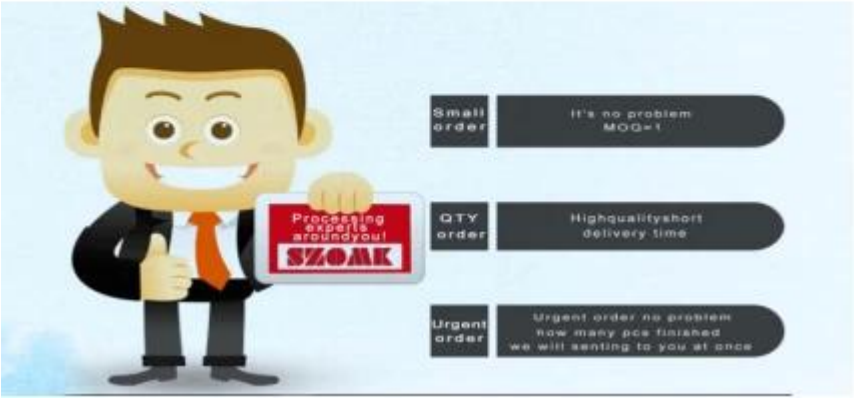

□□□□□□□□□□□□□□□□□□□□□□□□□□□□

□□□□□□

1□□□□□□□□□□□□□□□□□□□□□□□□

2□□□□□□□□□□□□□□□□□□□□□

3□□□□□□□□□□

□□□

□□□□□	1-3□□□
□□□□□□□□□□□	3-10□□□
□□□□□□□□□□□	10-20□□□

□□□□□□□□□□□□□□□□□□□