□□□

1.Type□AK-C-A3 29 * 129 * 80□□□□□□□□□□□□□
2.Model□□□AK-C-A3
3.Size□29□H□X129□W□X80□mm□□1.14 "x5.08" x3.15 "

AK-C-A3 29 * 129 * 80□□□□□□□□□□□□□□□□

AK-C-A3 29 * 129 * 80□□□□□□□□□□□□□□□□

SZOMK

SZOMK
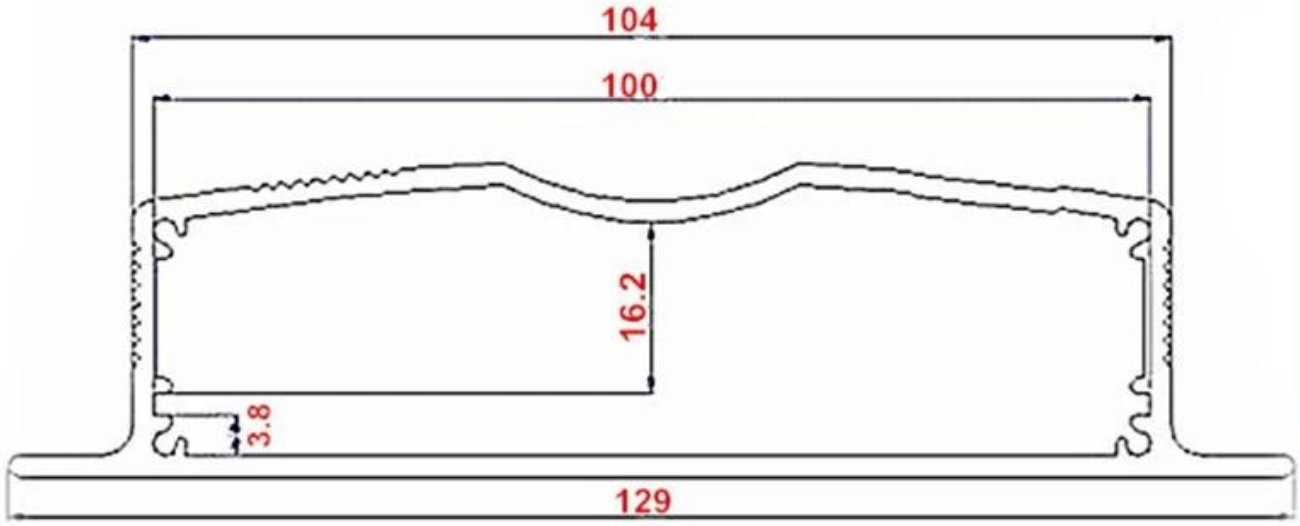
SZOMK