□□□ □□□ □□□ □□ □□□□ □□□ □□□□

1. □□□ □□
2. □□ □□
3. □□
4. □□
5.□□ □□□□ □□
6. □□ □□
7. □□□ □□
8. PVC □□
9. □□□ □
(10) □□

□□

□□□ □□ □□, □□, □□□, □□, □□ □□ □□ □□, □□ □□□□, □□, □□ □□, □□□ □ □□ □□, □□ □ □□, □□ □□ □ □□□□□□□ □□□□, □□□ □□.

□□ :

□□□ □□□ □□□ □□□□□ □□□ □□ □□□ □□ □□ □□□□□, □□□ □□□ 24 □□ □□□ □□□ □□ □□□. :-)

SZOMK
Customizable
Cutout,sticker
Silkscreen,color
85
A2
35
55
Weight :41 g
Model No. AK-S-09
85*55*35 mm
Size:3.35*2.17*1.38 inch

SZOMK

SZOMK

SZOMK

SZOMK

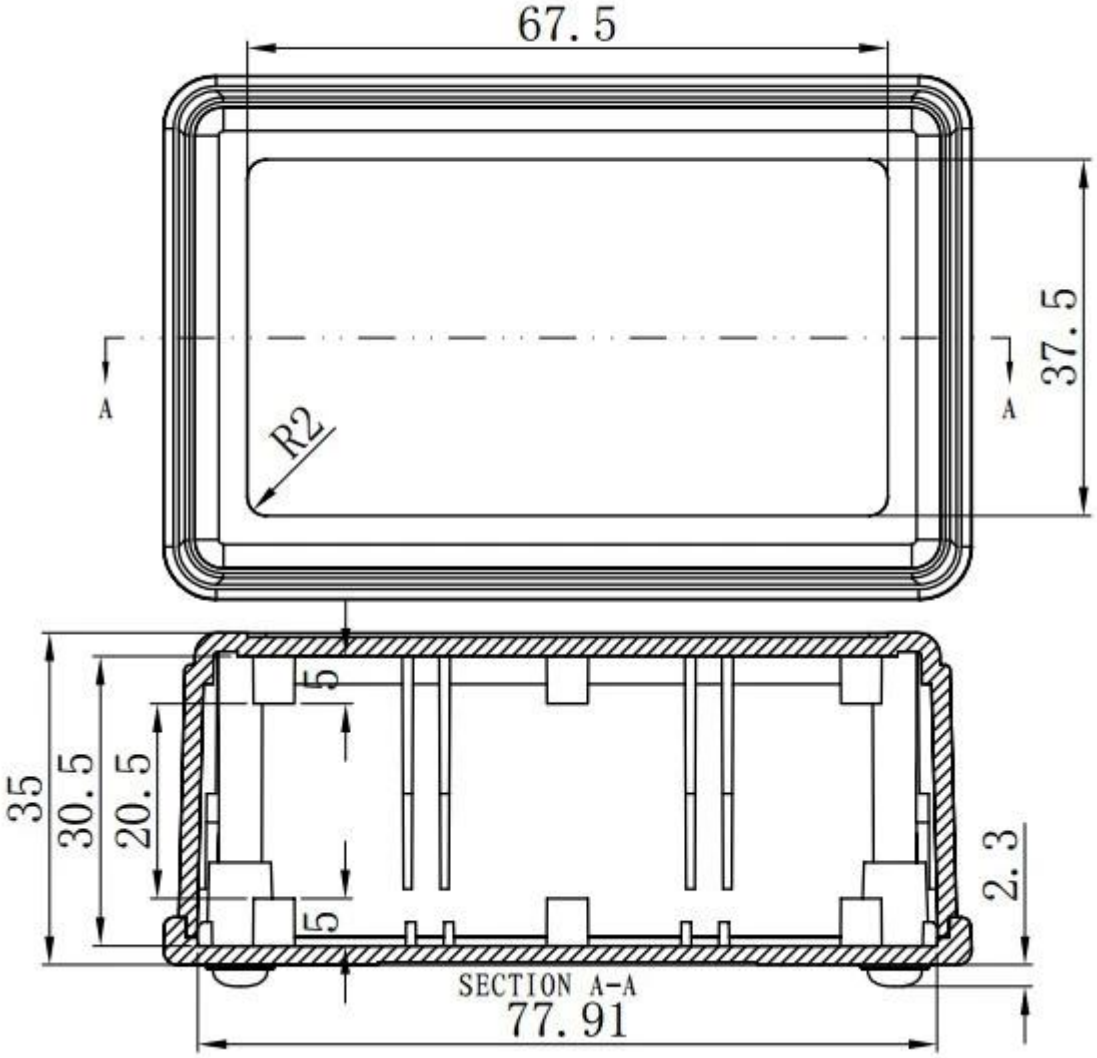
67.5
37.5
A
A
R2
35
30.5
20.5
5
5
2.3
SECTION A-A
77.91

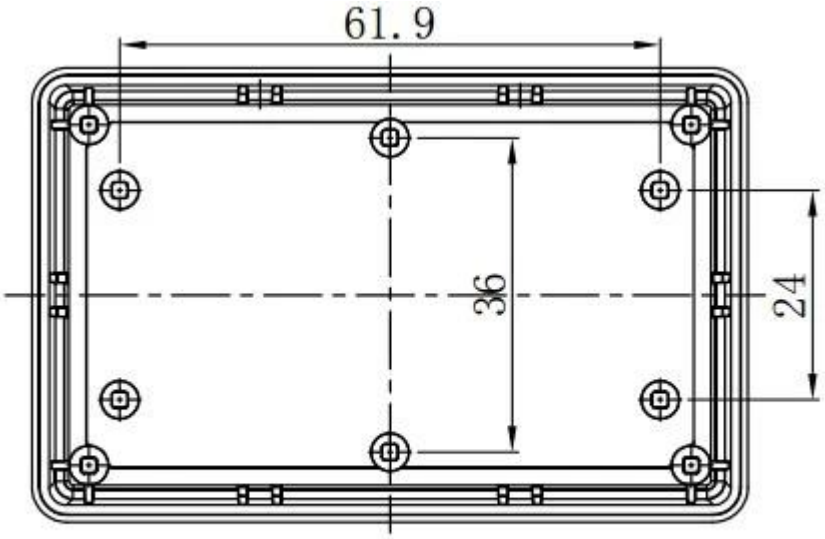
61.9
36
24

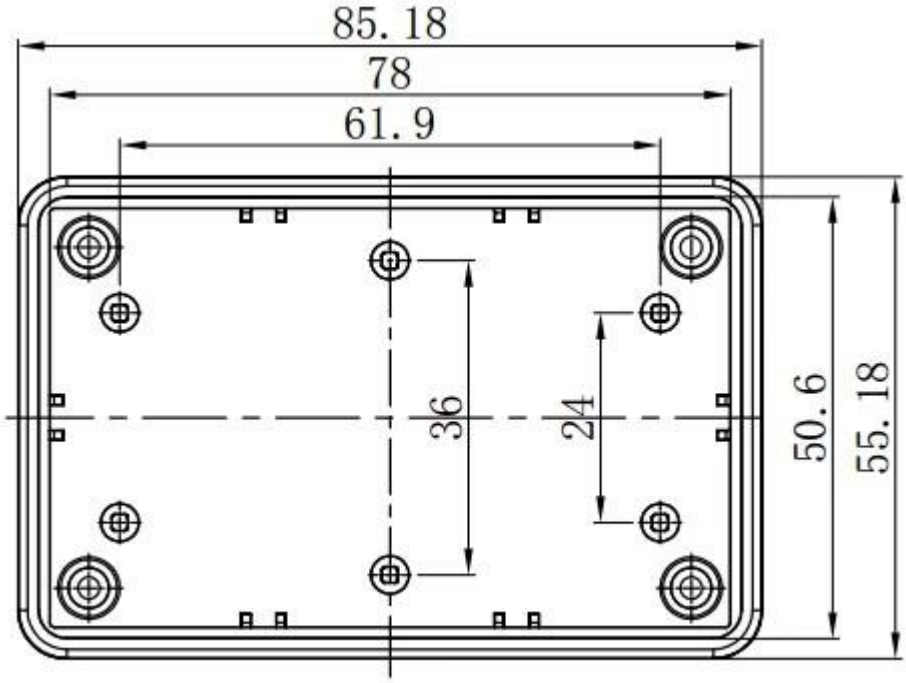
85.18
78
61.9
36
24
50.6
55.18

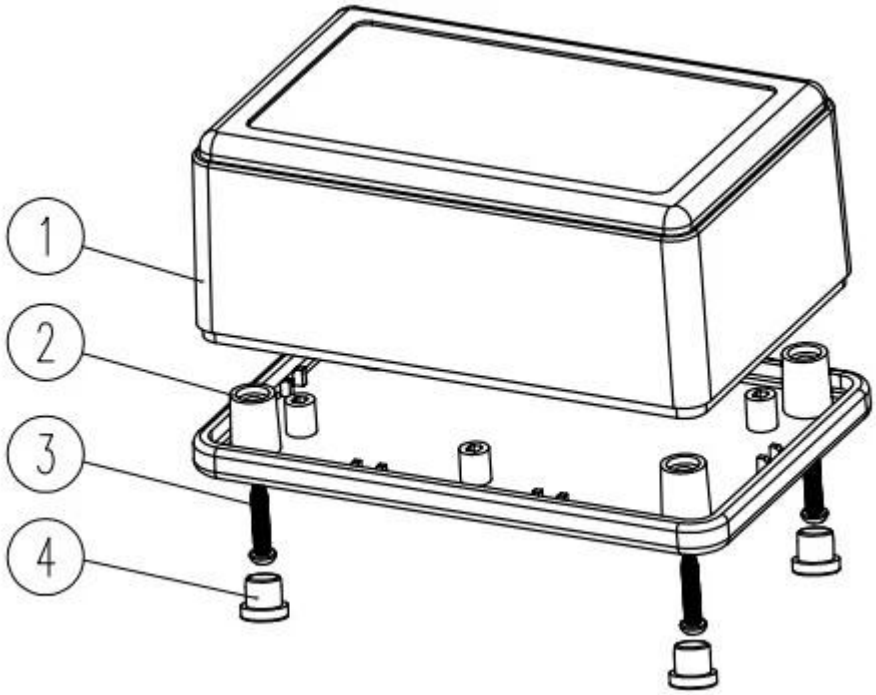
1
2
3
4

QQ 505924585

Tel 86-755-83222882
86-13028816914

Add 628Room,505 Building ,Shangbu industry, Hangtian road ,Futian district ,Shenzhen, China,518031

Email lily@szomk.net

skype szomk006