□□ □□□□ □□

□□ □□ □□□□ □□□□□
□□ □□ □ □□□ □□□ □□□ □□
□□□ □□ / □□ 4.0.
□□ □□ □□□□□□ □□ □□□ □□

□ □□ □□

1. 100 % ABS FR □□□ UL94V-0 □□□□ □□. □□□, □□ □□□, □□ □□□.
2. □□ : □□□ □□ □□ □□□□□ □□□□ □□□□. □□ □□□□□ □□ □□ □□□ □□□□ □□□□.
3. □□□ □□□ □□□ □□□□□ □□ □□□ □□□□ □□ □ □ □□□□. □□ □□□ □□ □ □ □□□□.
4. □□□ □□□ □□ □□□ : □□□, Colour.Silk □□ □□, CNC, □□ □□□, □□□□□

□□□ □□□ □□ □□□ □ □ □□□□?
1. MOQ : 30 PC.
2. □□□ □□□ : □□ □□, □□ □□, □□, □□□ □ □□.
2 ABS □□□□ □□□ ABS, PC□ □□ □□ □□□ □□□□ □□□□□ □□ □□□ □□□□□□.
3 □□ □□□ □□□□. □□□□□ □□ □ 3-5 □ (□□)
□□□ □□□ □□ 4 □□ □

ABS plastic enclosure

Transparent cover

AK-P-35

AK-P-36

AK-P-37

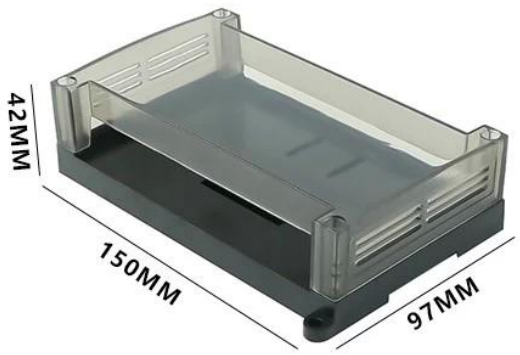

AK-P-38

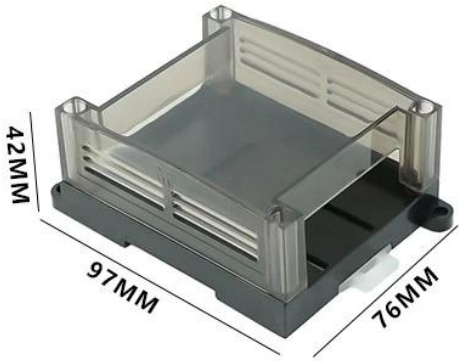

AK-P-39

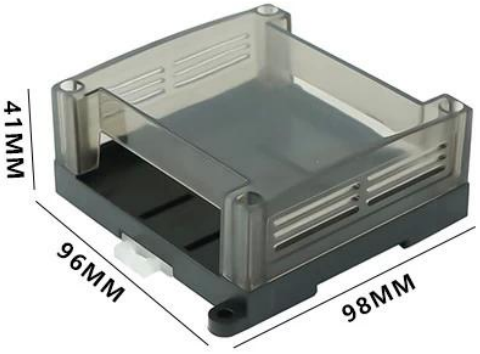

AK-P-40

SZOMK

Size:65*54*18mm

Weight:25g

AK-P-41

SZOMK

Size:65*54*18mm

Weight:25g

AK-P-41