□□ □□ AK-W-17 200X145X64mm□□□ SZOMK OEM □ □□ □□□□ abs □□□□ □□□ PCB □□□

□□:

1, □□□□ □□□ □□□ □□□ □□□□.
2, □ □ □ □ □□, □□ □□ (□□ □□ □□).
□□□ □□□□ □□□ (□□□□□) 3
4, □□ □□□ □□.
5, □□□ □□□□ □□□ □□□□
6, □□□ □□□□ □□ □□.

□□□:

□□□ □ □□□ □□□ □□ □□□ □□□ □□□ □□ □□ □□ □□ □□, □□□ □□, □□ □□ □□ □□□ □□ □□□□ □□ □ □□ □□, □□, □□ □□, □, □□, □□, □□, □□ □□, □□, □□, □□, □□ □□, □□ □□.

SZOMK

Enclosure Manufacturer

www.chinaenclosure.com

SZOMK

SZOMK

SZOMK

SZOMK

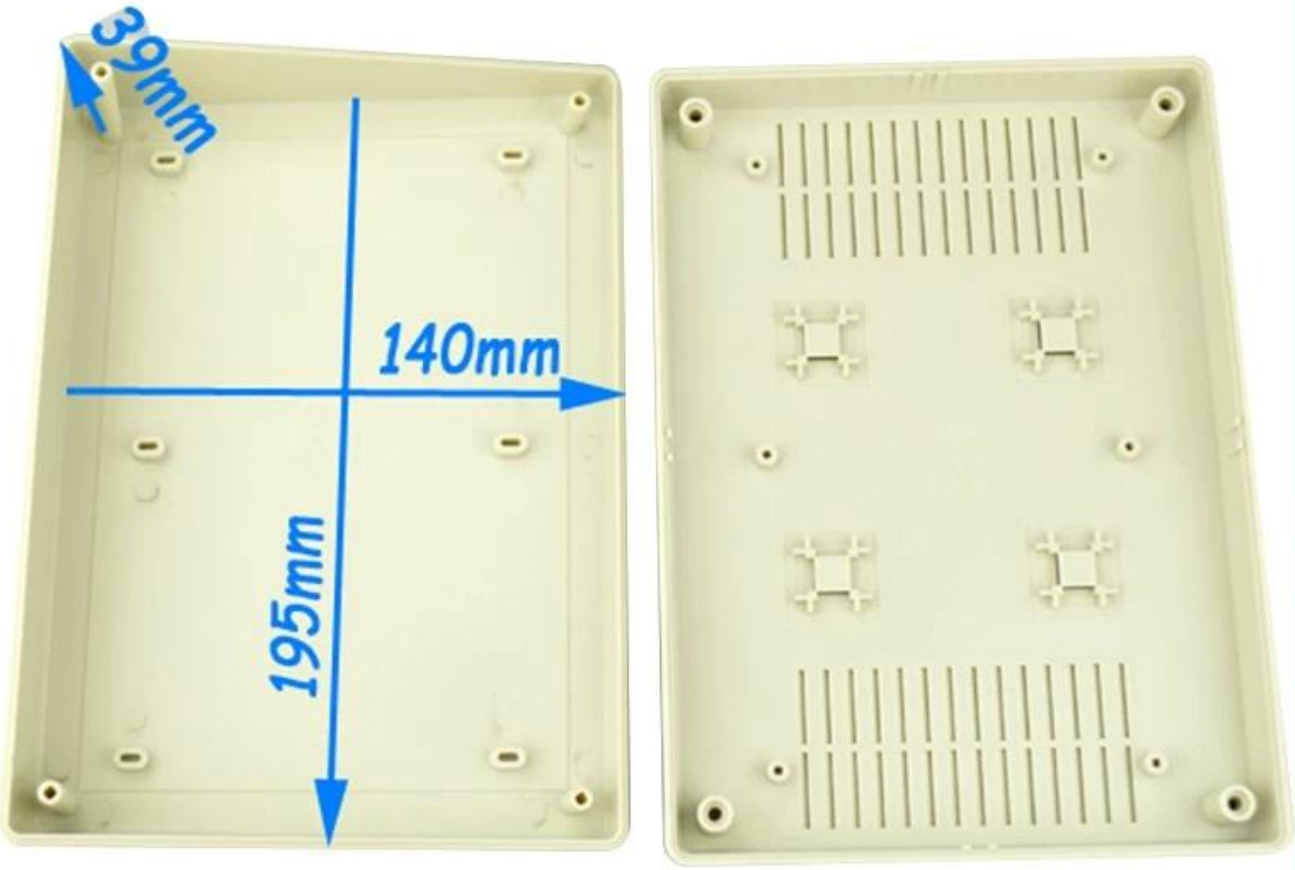

szomk.004@gmail.com

BMW 50002

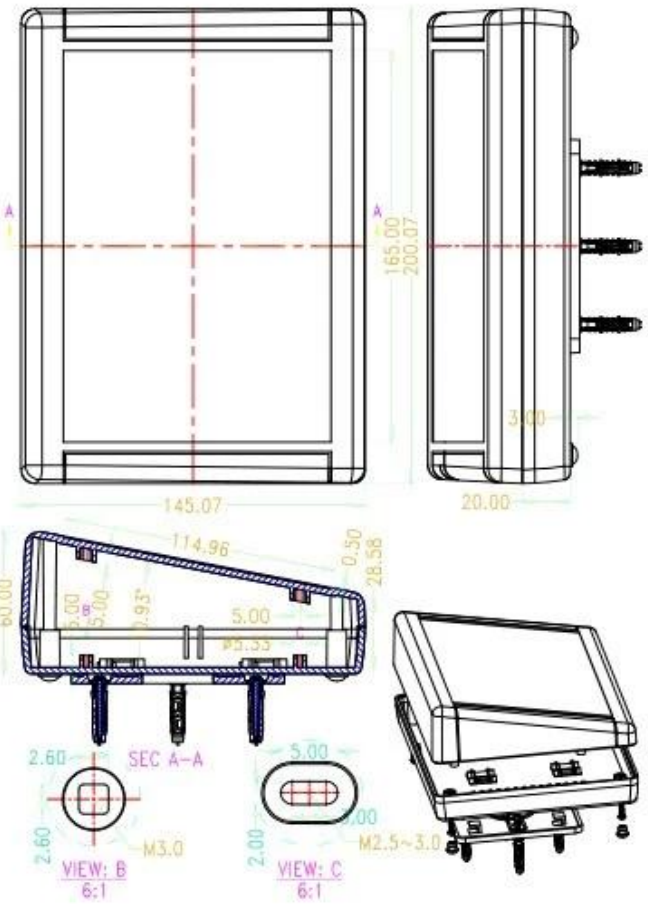

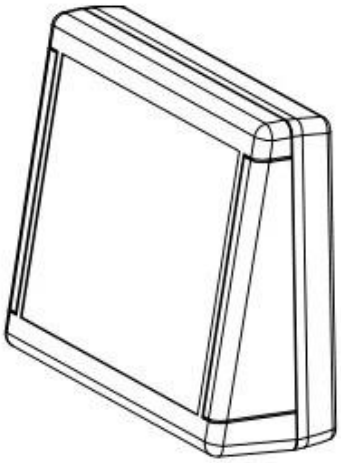

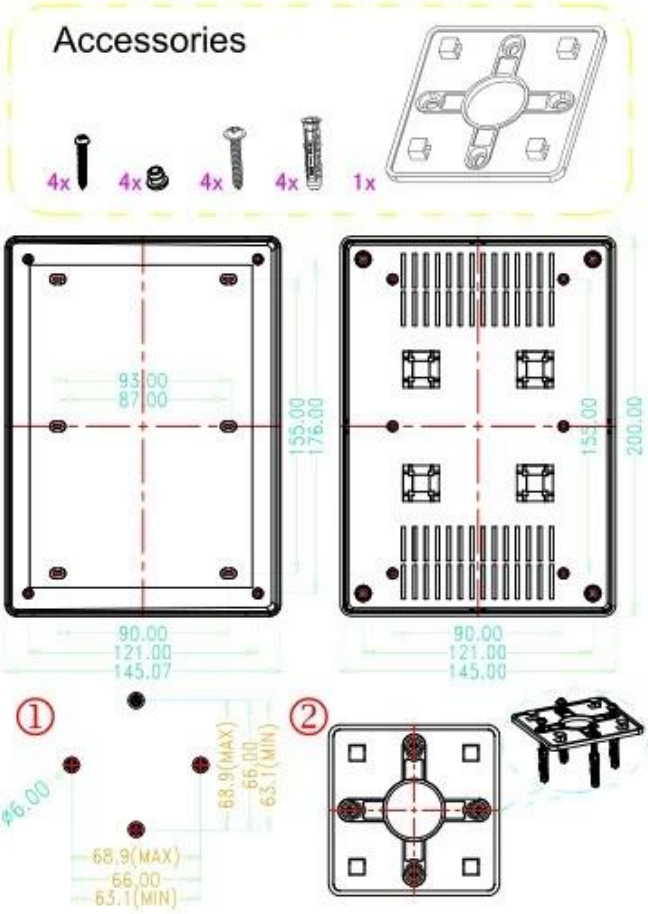

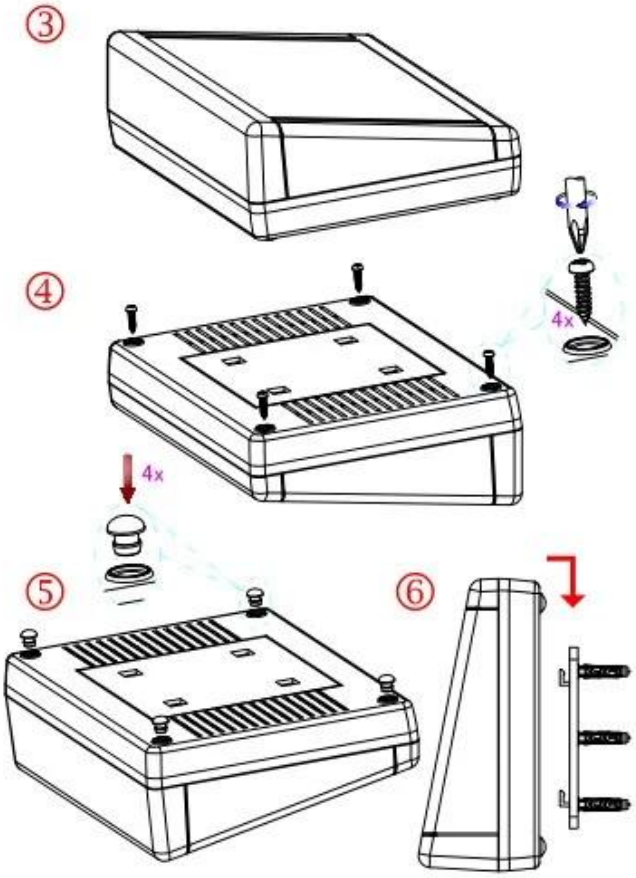

T/T, WESTERN UNION, MONEY GRAM AND PAYPAL ACCPETED.

Skype: 13691908477

Tel: 86-13691908477

Email: felix@chinaenclosure.com

Contact Us