□□ :

□□□, □□□ □□□ □□ □□□□ □□□.
2 □ □ □ □ □□, □□ □□ (□□ □ □□).
3, □□□ (□□□□□)□ □□ □□□ □□
4, □□□ □□□ □□.
□ 5□ □□□ □□□□ □□□ □□□□□
(6) □□□ □□□ □□ □□□.

□□ □□ :

□□ □□ □□ □□□ □□ □ □ □□ □□□ □□ □□ □□, □□ □□, □□ □□□ □□□□ □□ □□□ □□□ □□, □□ □□□ □ □ □□, □□, □□ □□, □□ □□□□□, □□, □□, □□, □□ □□, □□, □□, □□, □□ □□, □□ □□.

SZOMK

Enclosure Manufacturer

www.chinaenclosure.com

SZOMK

SZOMK

SZOMK

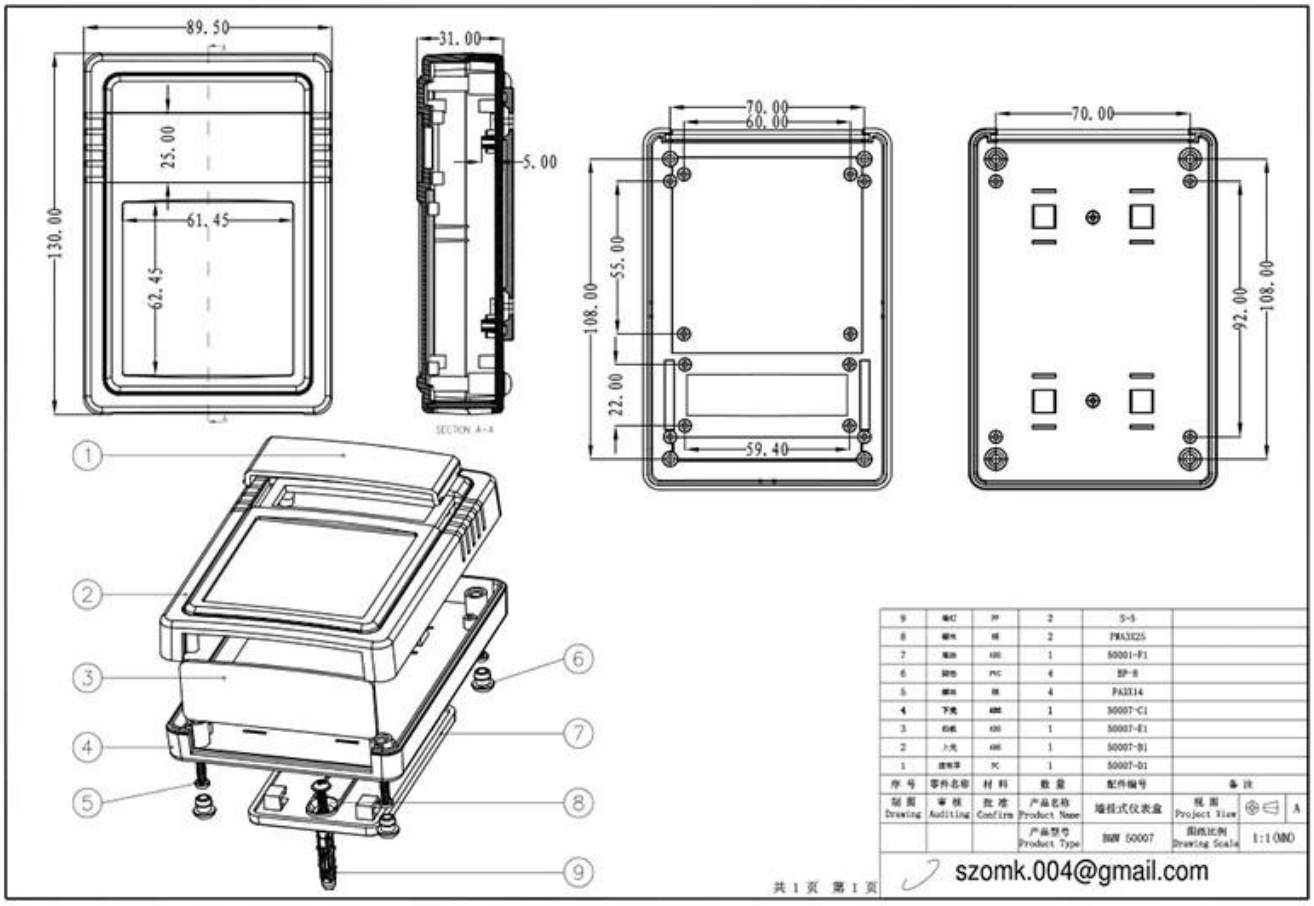
89.50
130.00
25.00
61.45
62.45
31.00
5.00
SECTION A-A
70.00
60.00
108.00
55.00
22.00
59.40
70.00
108.00
92.00
1
2
3
4
5
6
7
8
9
9 螺钉 PP 2 S-5
8 螺栓 铁 2 PM3X25
7 面板 ABS 1 S0001-F1
6 脚垫 PVC 4 EP-8
5 螺栓 铁 4 PA3X14
4 下壳 ABS 1 S0007-C1
3 内板 ABS 1 S0007-E1
2 上壳 ABS 1 S0007-B1
1 通用罩 PC 1 S0007-D1
序号 零件名称 材料 数量 配件编号 备注
制图 Drawing 审核 Auditing 批准 Confirm 产品名称 Product Name 墙挂式仪表盒 视图 Project View A
产品型号 Product Type BMW S0007 图纸比例 Drawing Scale 1:1(MM)
共 1 页 第 1 页
szomk.004@gmail.com

SZOMK

产品型号(MODEL NO.): BMW 50007-A1

产品尺寸 (SIZE): 130×89×35MM

产品重量(WEIGHT): 109 g

szomk.004@gmail.com

19221557

①	产品编号(NUMBER): 50007-B1 产品名称(NAME): 上壳 EPVALVE 模具编号 (P/NO): BAH10035-A1 材 料(MATERIAL): ABS(LIGHT GREY:FS20412) 用量(QUANTITY): 1 PCS 重量(WEIGHT) : 46 g	②	产品编号(NUMBER): 50007-C1 产品名称(NAME): 下壳 HYPOTHECA 模具编号(P/NO): BAH10035-A2 材 料(MATERIAL): ABS(LIGHT GREY:FS20412) 用量(QUANTITY) : 1 PCS 重量(WEITHG) : 43g
③	产品编号(NUMBER): 50007-D1 产品名称(NAME): TRANSLUCENT COVER 模具编号 (P/NO): BAH10035-A3 材料(MATERIAL) :PC(茶色:0571) 用量(QUANTITY): 1 PCS 重 量(WEIGHT): 5 g	④	产品编号(NUMBER): 50007-E1 产品名称(NAME): 档板 BAFFLE 模具编号(P/NO): BAH10035-A4 材 料(MATERIAL): ABS(LIGHT GREY:FS20412) 用量(QUANTITY) : 1 PCS 重量(WEITHG) : 4 g
⑤	产品编号(NUMBER): PA3×14 产品名称(NAME): 圆头螺丝SELF-TAPPING SCREW 规格(STANDARD): M3×14 材料(MATERIAL): 铁 IRON 用量(QUANTITY): 4 PCS	⑥	产品编号(NUMBER): BP-8 产品名称(NAME): 脚垫 FOOTPEAL 模具编号(P/NO): BAH10020-A4 材 料(MATERIAL): PVC(WHITE:CM7070) 用量(QUANTITY) : 4 PCS 重量(WEITHG) : 0.258 g
⑦	产品编号(NUMBER):50001-F1 产品名称(NAME): 墙挂WALL TIE ACCESSORIES 模具编号 (P/NO): BAH10006-A5 材 料(MATERIAL): ABS(LIGHT GREY:FS20412) 用量 (QUANTITY): 1 PCS 重量(WEIGHT) : 12 g	⑧	产品编号(NUMBER): PWA3×25 产品名称(NAME): 圆头螺丝SELF-TAPPING SCREW 规格(STANDARD): M3×25 材 料(MATERIAL) : 铁 IRON 用量(QUANTITY): 2 PCS
⑨	产品编号(NUMBER): S-5 产品名称(NAME): 墙钉 WALL NAIL 模具编号(P/NO): BAH10032-A1A2 规格(STANDARD): S×5 ϕ5-4 材料(MATERIAL): PP(GREY :CM906) 用量(QUANTITY): 2 PCS		

QQ 2406659781

Tel 86-755-83222882
86-18598241813

Add 628Room,505 Building ,Shangbu industry, Hangtian road ,Futian district ,Shenzhen, China,518031

Email emily@szomk.com.cn

skype szomk1010