□□ & A; □□

□□ □□ □□ : □□□ □□□□ □□□ □□□ □□
□□ □□ □□ : 5-15□□□ get □□ □

□□□

1.Type : □□ □□□ □ □□ □□□□ PCB □□□□
2. □□ □□ AK-C-A30
3. □□ : 33.5x103xfree (mm) 1.32 "x4.06"xfree

□ □□ □□□□ PCB □□□□ □□

□ □□ □□□□ PCB□ □□□□□ □□□□ □□ □□□□ □□□□, □□□□□ □□ □□□□□ □□ □□ □□ □□□□ □□□□ □□.

□ □□ □□□□ PCB □□ □□ □□ :

1. □□, □□, □□□ □□ □□□ □□□ □□□□.

2. □□□□ □□□ □□ □□□□□ □□, □□□ □□□ □□ □□ □□ □ □□□.

3. □□ □□, □□□ □□ □□□ □□ □ □ □□□□ □□□.

□□ □□□ □ □□ □□□□ PCB □□□□

□□□□ : SZOMK

□□ : □□ □□□ □ □□ □□□□ PCB □□□□

□□ : □□□□

□□ □□ AK-C-A30

□□ : 33.5x103xfree (mm) 1.32 "x4.06"xfree

□□ : □□

MOQ □□□ □□ : 20 □

SZOMK

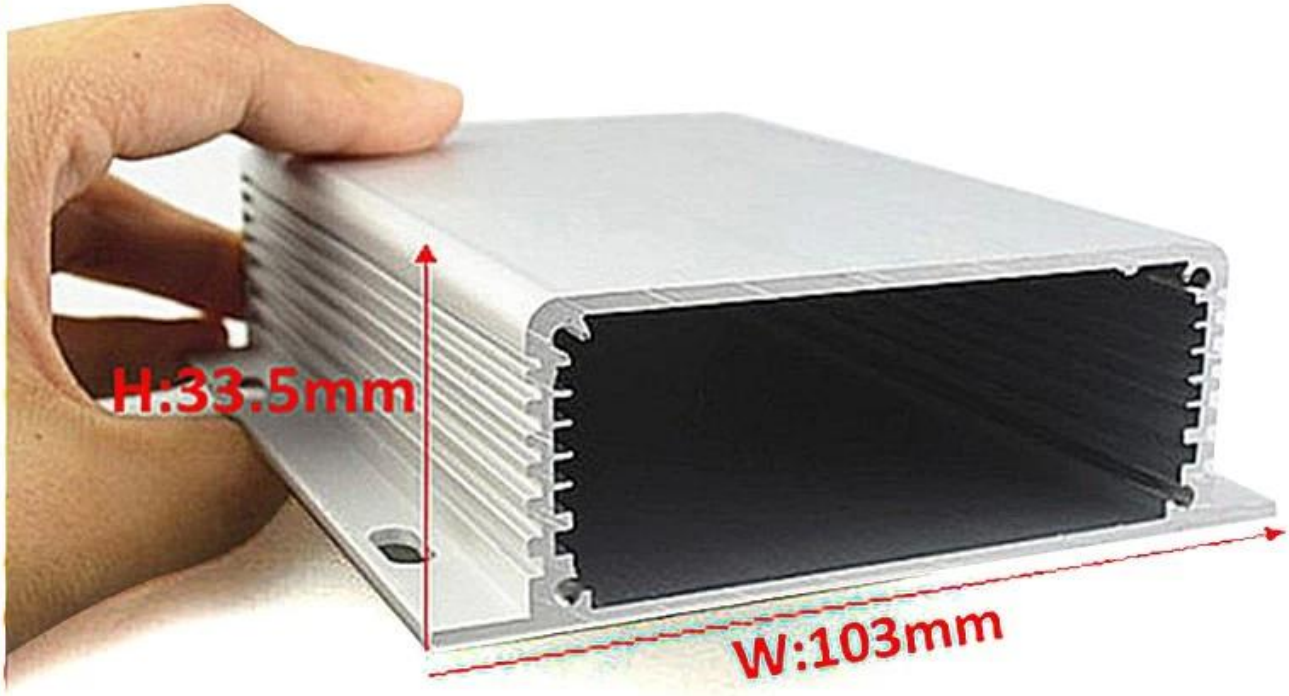

SZOMK

SZOMK

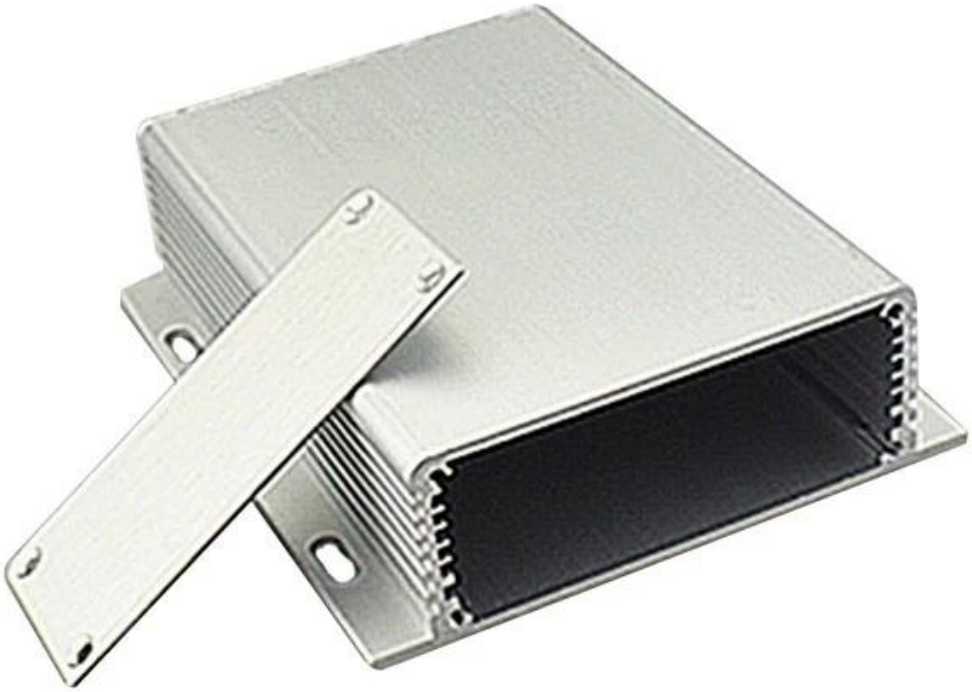

SZOMK
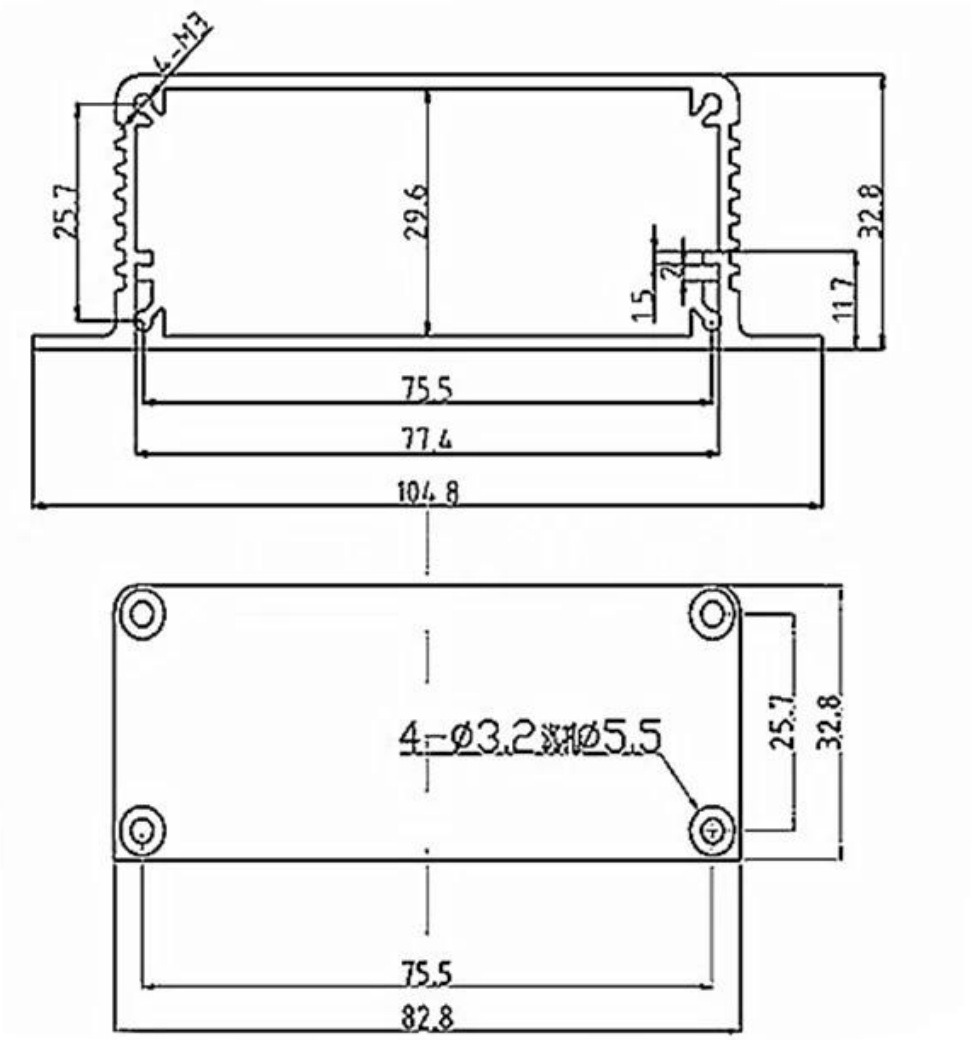
SZOMK