□□ & A; □□

□□ □□ □□ : □□□ □□□□ □□□ □□ □□□□ □□□ □□□□ □□ □□ □□□□

□□ □□ □□ : 5-15□□□ get □□ □

□□□

1, □□ : □□□□ □□ □□ □□□□
2, □□ : AK-C-B31
3, □□ : 29.6 (H) X46 (W) xfree (mm) 1.17 "x1.81"xfree
4, MOQ : 20PCS

□□ □□□□ □□□□ □□ □□ □□□□ □□

□□□ □□ □□ □□□□ □□ □□□□ □□□□□ □□□□ □□□□ □□,□□□□□ □□ □□□□□ □□ □□ □□ □□□□ □□□□ □□.

□□ □□□□ □□□□ □□ □□ □□□□ □□

1. □□, □□, □□□ □□ □□□ □□□ □□□□.
2. □□□□ □□□ □□ □□□□□ □□, □□□ □□□ □□ □□ □□ □ □□□.
3. □□ □□, □□□ □□ □□□ □□ □ □ □□□□ □□□.

□□ □□□□ □□□□ □□ □□ □□□□

□□	□□ □□□□ □□□□ □□ □□ □□□□
□□	SZOMK
□□	□□□□
□□ □□	AK-C-B31
□□	29.6 (H) X46 (W) xfree (mm) 1.17 "x1.81"xfree
□	□□ □□ □□□ □□□ □□ □ □ □□□□
MOQ	20 □
□□□ □□	IP54
□□ □□	7~15□□□ get □□ □
□□ □□	□□□ □□□□ □□□ □□□ □□

□□ □□□□ □□□□ □□ □□ □□□□

SZOMK

SZOMK

SZOMK
29.6mm
46mm

SZOMK
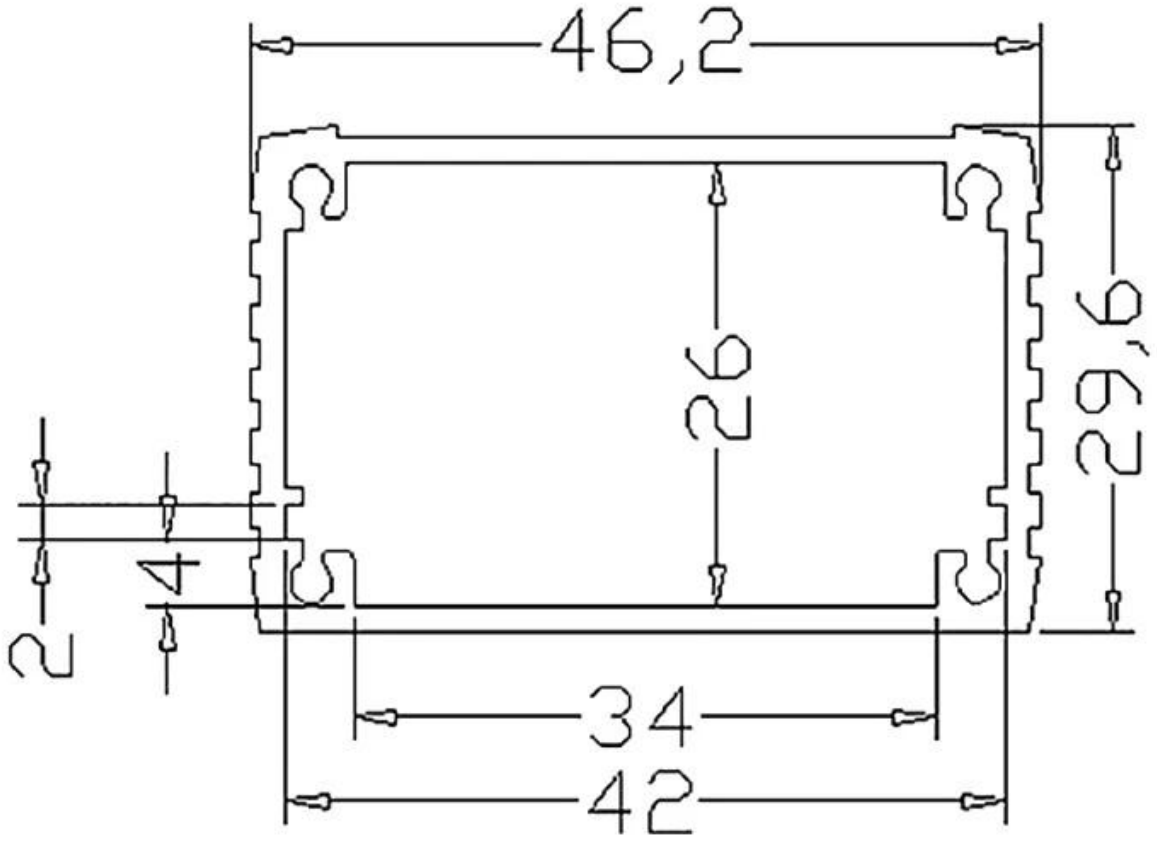
SZOMK