□□□ □□□ □□□ □□ □□□□ □□□ □□□□

1. □□□ □□
2. □□ □□
3. □□
4. □□
5.□□ □□□□ □□
6. □□ □□
7. □□□ □□
8. PVC □□
9. □□□ □
(10) □□

□□

□□□ □□ □□, □□, □□□, □□, □□ □□ □□ □□, □□ □□□□, □□, □□ □□, □□□ □ □□ □□, □□ □ □□, □□ □□ □ □□□□□□□ □□□□, □□□ □□.

□□ :

□□□ □□□ □□□ □□□□□ □□□ □□ □□□ □□ □□ □□□□□, □□□ □□□ 24 □□ □□□ □□□ □□ □□□. :-)

SZOMK

Customizable
Cutout,sticker
Silkscreen,color

Weight :51g **Size :4.33*2.36*1.18 inch**
Model No.AK-H-42 **110*60*30 mm**

SZOMK

SZOMK

SZOMK
Aluminum end palte

SZOMK

A-A

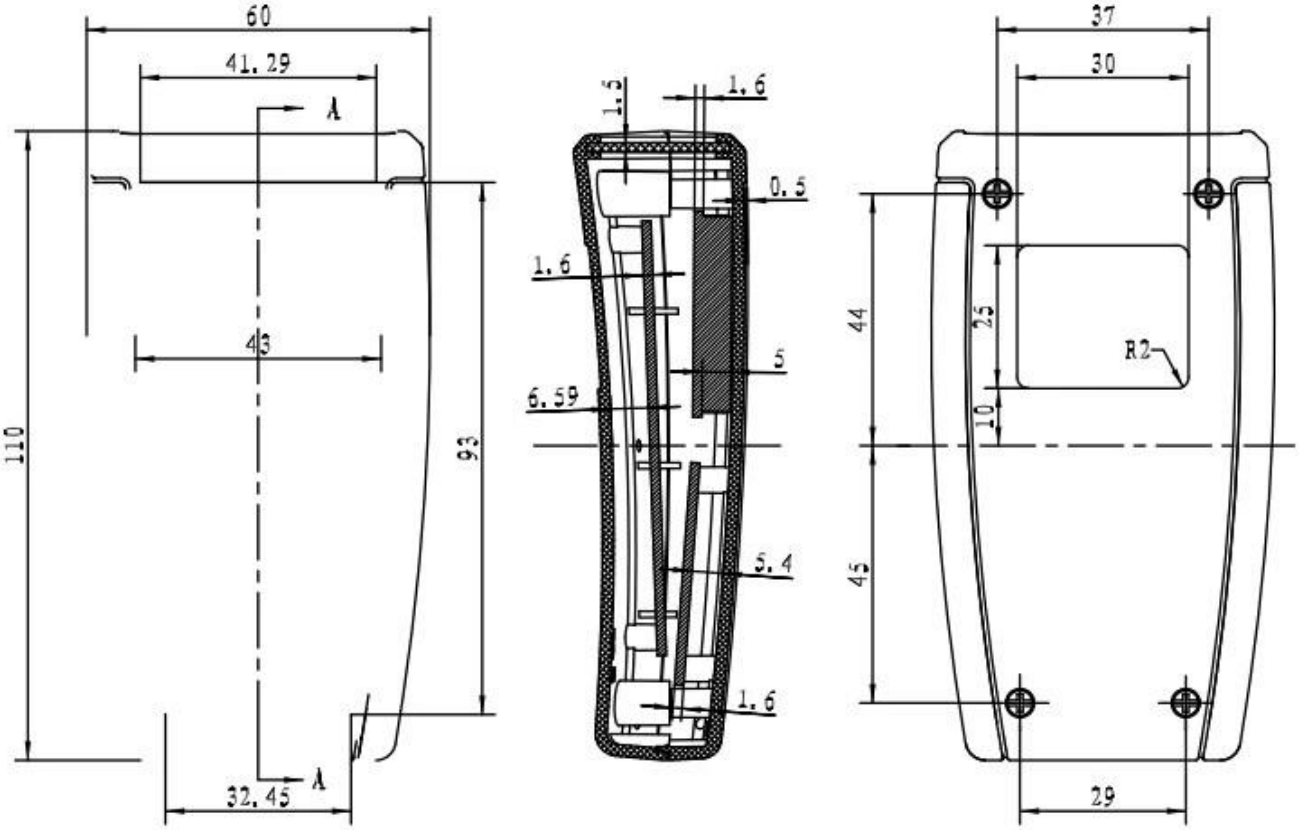
60
41.29
A
43
110
93
32.45
A
1.5
1.6
0.5
1.6
5
6.59
5.4
1.6
37
30
44
25
R2
10
45
29

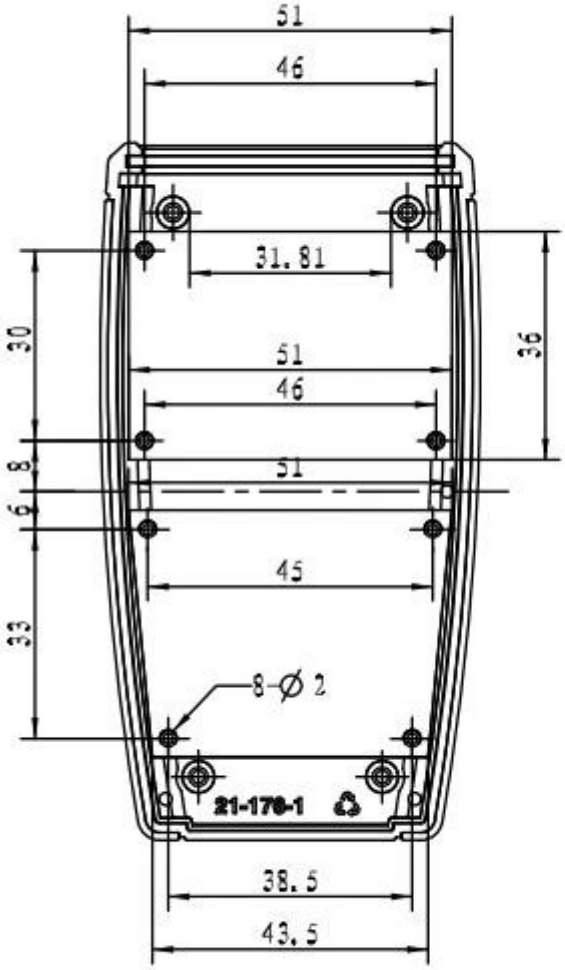
51
46
31.81
30
36
51
46
8
51
6
45
33
8-Ø 2
21-176-1
38.5
43.5

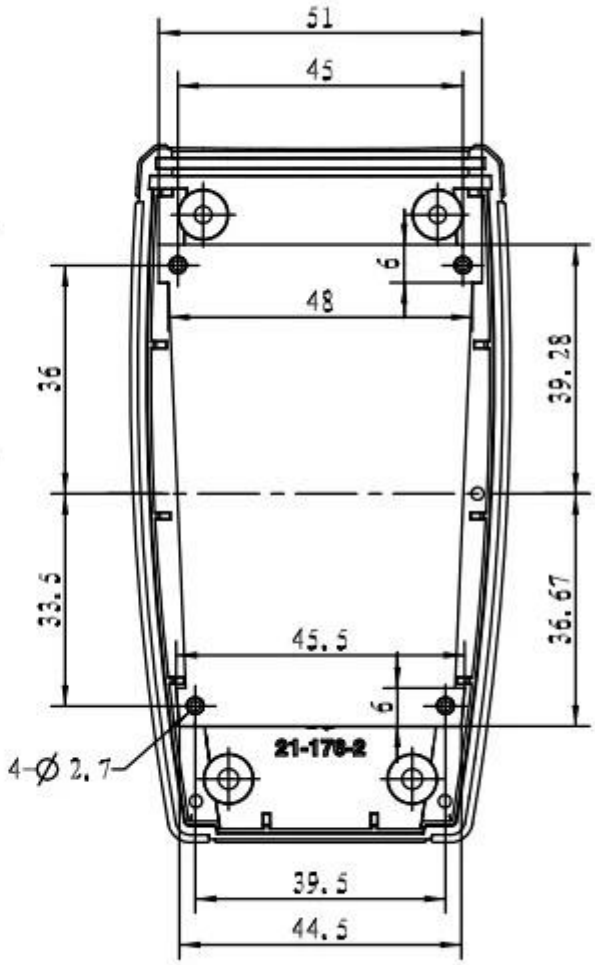
51
45
6
48
36
39.28
33.5
36.67
45.5
6
4-Ø 2.7
21-176-2
39.5
44.5

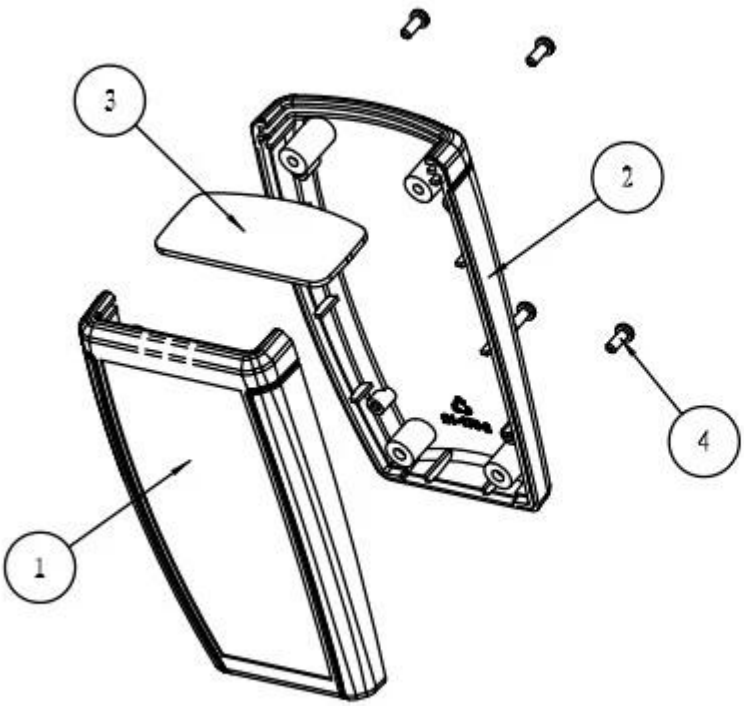
3
2
4
1

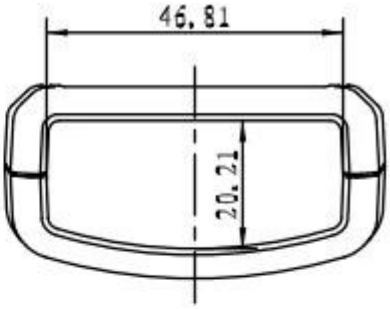
46.81
20.21

QQ 505924585

Tel 86-755-83222882
86-13028816914

Add 628Room,505 Building ,Shangbu industry, Hangtian road ,Futian district ,Shenzhen, China,518031

Email lily@szomk.net

skype szomk006