□□ :

□□□, □□□ □□□ □□ □□□□ □□□.
2 □ □ □ □ □□, □□ □□ (□□ □ □□).
3, □□□ (□□□□□)□ □□ □□□ □□
4, □□□ □□□ □□.
□ 5□ □□□ □□□□ □□□ □□□□□
(6) □□□ □□□ □□ □□□.

□□ □□ :

□□ □□ □□ □□□ □□ □ □ □□ □□□ □□ □□ □□, □□ □□, □□ □□□ □□□□ □□ □□□ □□□ □□, □□ □□□ □ □ □□, □□, □□ □□, □□ □□□□□, □□, □□, □□, □□ □□, □□, □□, □□, □□ □□, □□ □□.

SZOMK

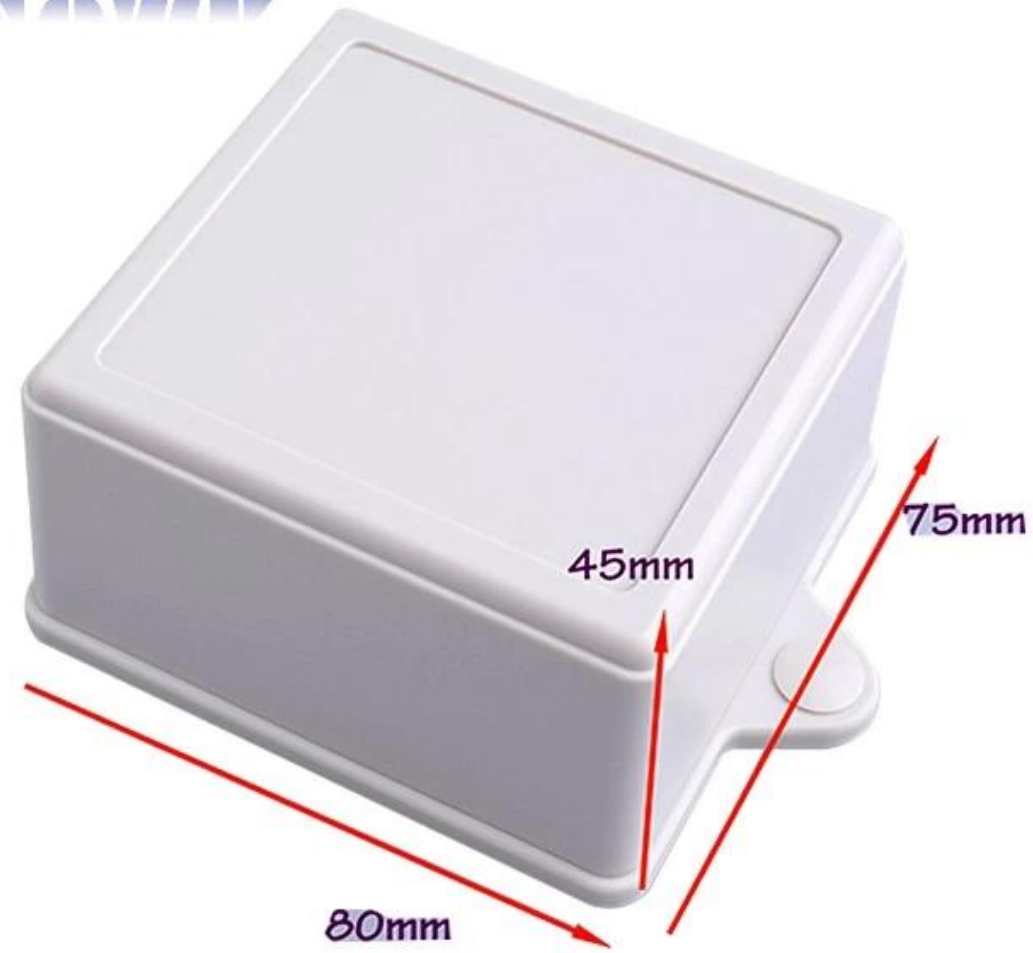

Enclosure Manufacturer

www.chinaenclosure.com

SZOMK

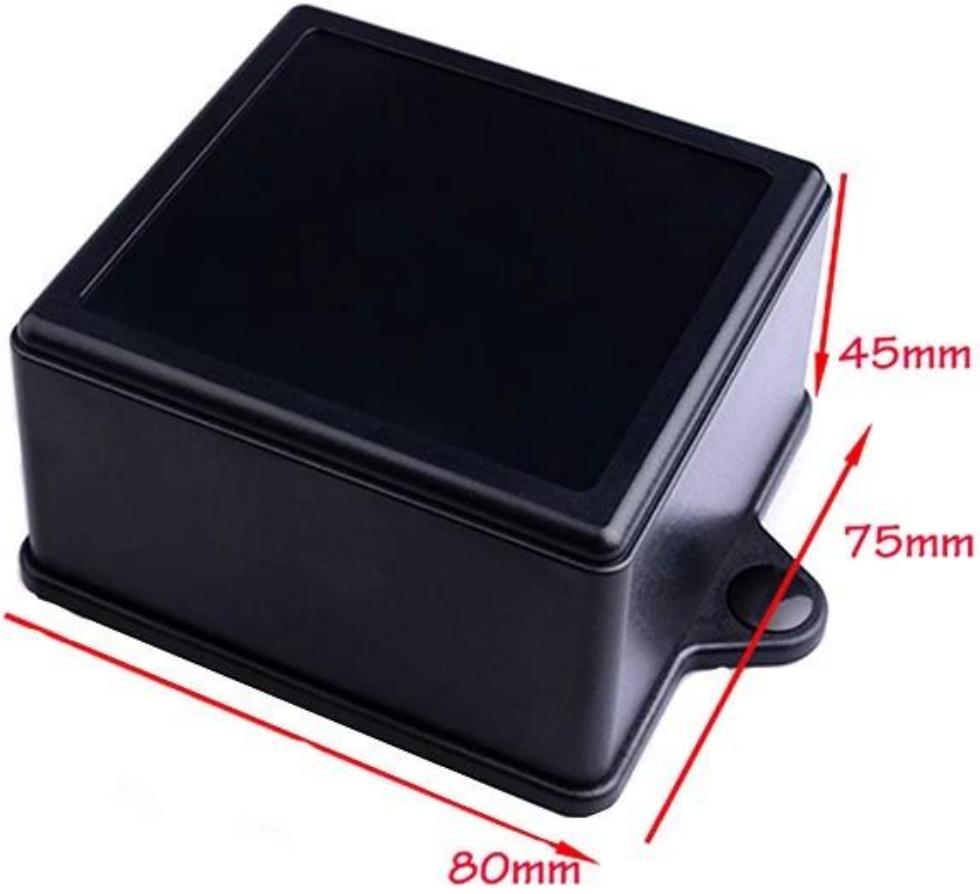

SZOMK

SZOMK

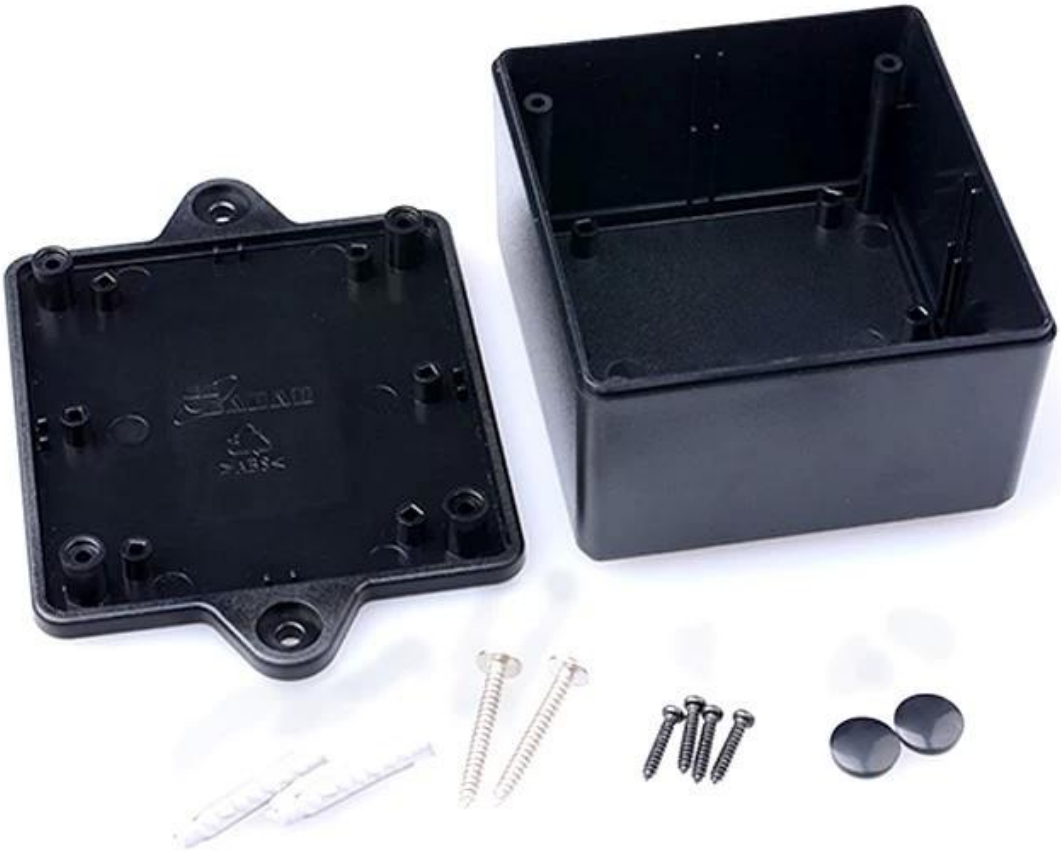

SZOMK

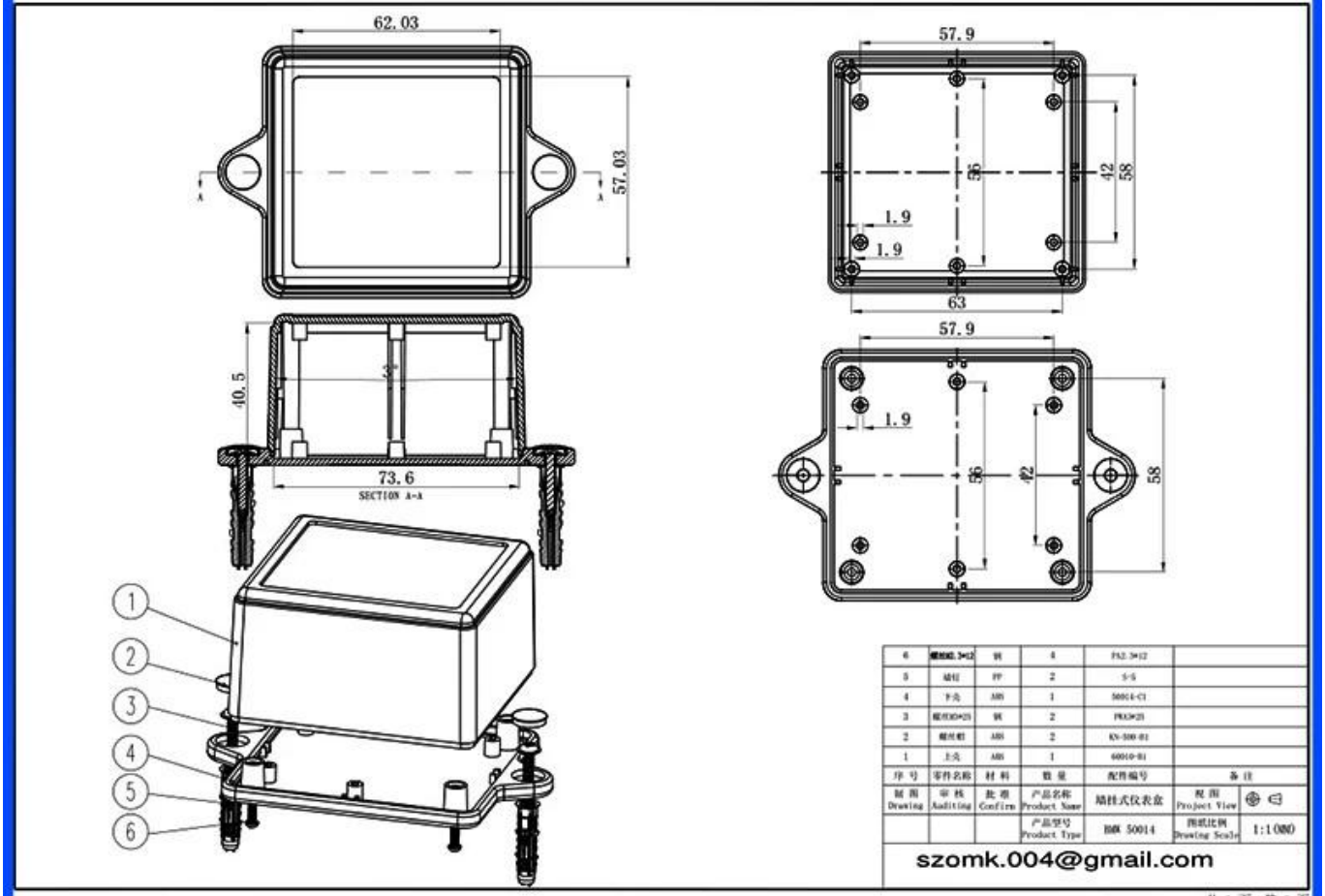

6	螺栓M3×12	钢	4	PA2.3×12	
5	端柱	PP	2	S-S	
4	下壳	ABS	1	50014-C1	
3	螺柱M3×25	钢	2	PK3×25	
2	螺栓螺	ABS	2	KN-500-01	
1	上壳	ABS	1	60010-01	
序号	零件名称	材料	数量	配件编号	备注
制图 Drawing	审核 Auditing	批准 Confirm	产品名称 Product Name	端柱式仪表盒	视图 Project View
			产品型号 Product Type	BMK 50014	图纸比例 Drawing Scale 1:1000

szomk.004@gmail.com