30 * 100 * 160mm □□ □□□ □ □ □□□□ □□ □□ □□□□ □ □□□

□□□□ :

□□ □□:

ENCLOSURE□ □ □□ □□□□ □□□□□.	
□□	□□□ □□□□ □□□□
□□ □□.	AK-NW-03
□□	160X100X30mm / 6.3 * 3.9 * 1.2 □□
□□	121g
□□ □□	□□ / □□□ / □□□ □□□ □□ □□
□□□ □□	□□ / □□□ / □□□ □□ □□□ □□ □ □ □□□□
□□	ABS □□□□
□□ □□□	□ □□ / □□ □□□ / □□□ □□ / □□□ / □□ / □□□ □□ □

□□	PDF / CAD / 3D
□□	□□ □□ DIY custemized □ □ □□□□.

□□ □□□□ □□□□ □□□□

1. □□, □□, □□□ □□ □□ □□□ □□□ □□□□.
2. □□ □ □□□ □□□ □□ □□ □□□ □□ □□□ □□ □□□ □ □ □□□□.
3. □□ □□, □ □□□ □□ □□□ □□ □ □ □□□□.

□□□ □ :

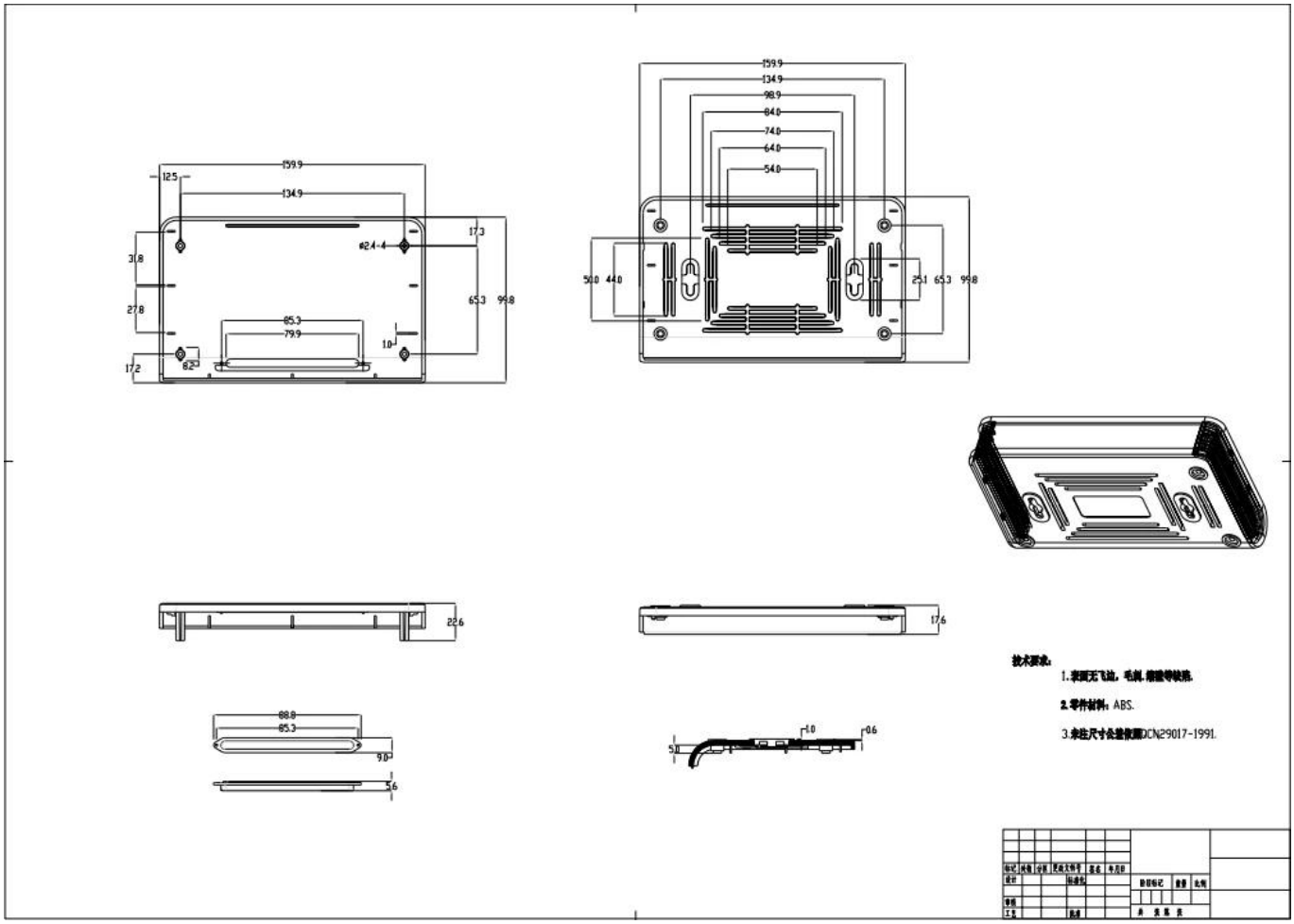

□□□ □□□ □□ □ □□□ □□ □□□□□? □ □□□□□ □□ □□ □□□□

1. □□□ □□ □□ □□ □□□□□ □□□□ □□□ □□□ □□□ □ □□ □□□ □□□ □□□□.

   MOQ : 1 □

2. □□□ DIY □□ □□ □□□ □ □□□ ----- MOQ : 20-50 PC

3. □□□ □□ □□□ □□□□□ □□□ □ □ □□□□ (PCB□ □□□□ □□)

4. □□ □□ □□□ □□ (□□ □□ STEP □□ □□)

6.Customized □□□ : □ □□ / □□ / □□□ □ / PVC □□ / □□ □□□ / □□□ □□ / □□□ / □□□ / □□ □□ □.

□□□ □□□□?

□□ OMK □□ □□ □□□ □□ □□, □□, □□, □□□, □□ □ □□ □□□□ □□□ □□□ □□□□ □□□□ □ □□ □□□□ □ □□ □□□ □□ □ □□□ □ □□□□□, □□□ 1000 □ □□□ □□□ □□□ □□□, □□□ □ □□, □□ □□□, lable, □□□, □□□ □□□ □□ □ □□□ □□□□ □□ □□□□ □□□ □□□ □□□□ □□ □□□ □□□□ □□□ □□□□ □□□ □□□ □□□□ □ □□ □□ □ □□□□ □□□ □□□ □□□□□ □□□ □□□ □□□□□ □□□□□.

SZOMK □□ :

□□ □ □□ …□ □□ □□ □□ □□□□ □□□□

□□:

1) □□ □□□ □□ □□ □□

2) □□ □□ □□

3) □□ □□

□□:

□□ □□□	1-3 □
□□□□□ □□□ □□	3-10 □
□□□ □□□ □□□ □□	10 ~ 20 □ □□□

□□ : □□ □□ □□□ □□□□ □□□ □□□ □□ □□□□ □□□□□□.