□□ & A; □□

□□ □□ □□ : □□□ □□□□ □□□ □□□ □□

□□ □□ □□ : 5-15 □, □□ □□□ □□ □□ □□

□□□

1.Type : □ □□□□ □□□□ □□
2.Model □□ : AK-C-A19
3. □□ : 40 (H) × 80.5 (W) × □□ (mm) 1.57 "X 3.17"X □□
4. MOQ : 20PCS

□ □□ □□□□ □□□□ □□

□□□ □□□□ □□□□ □□□□ □□ □□□□□ □□□□ □□□□□ □□ □□□□□ □□ □□ □□ □□□□ □□□□ □□.

□ □□ □□□□ □□□ □□

1. □□, □□, □□□ □□ □□□ □□□ □□□□.

2. □□□□ □□□ □□ □□□□□ □□, □□□ □□□ □□ □□ □□ □ □□□.

3. □□ □□, □□□ □□ □□□ □□ □ □ □□□□ □□□.

□ □□ □□□□ □□□

□□	□ □□ □□□□ □□□
□□	SZOMK
□□	□□□□
□□ □□	AK-C-A19
□□	40 (H) x80.5 (W) xfree (mm) 1.57 "x3.17"xfree
□	□□ □□ □□□ □□□ □□ □ □ □□□□
□□□ □□ MOQ	20 □
□□□ □□	IP54
□□ □□	5-15□□□ get □□ □
□□ □□	□□□ □□□□ □□□ □□□ □□

□ □□ □□□□ □□□□ □□ □□

SZOMK

SZOMK

SZOMK

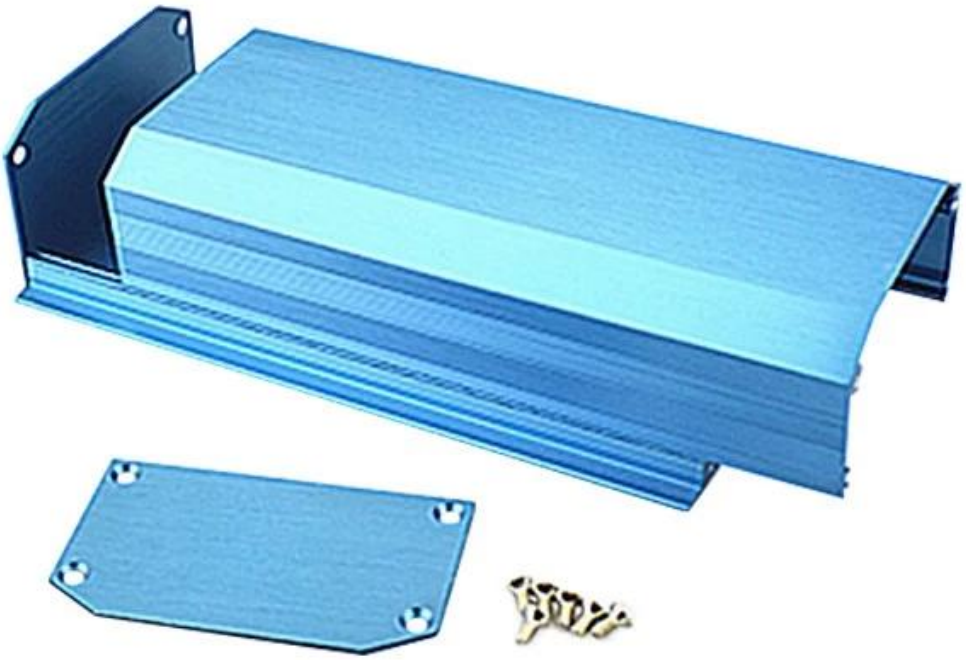

SZOMK

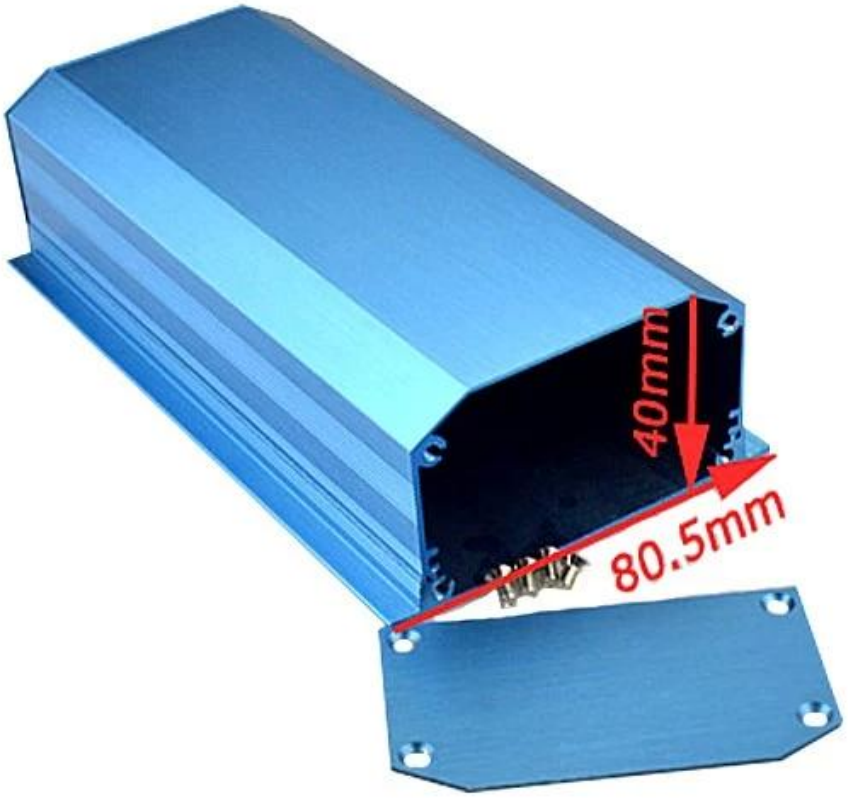

SZOMK

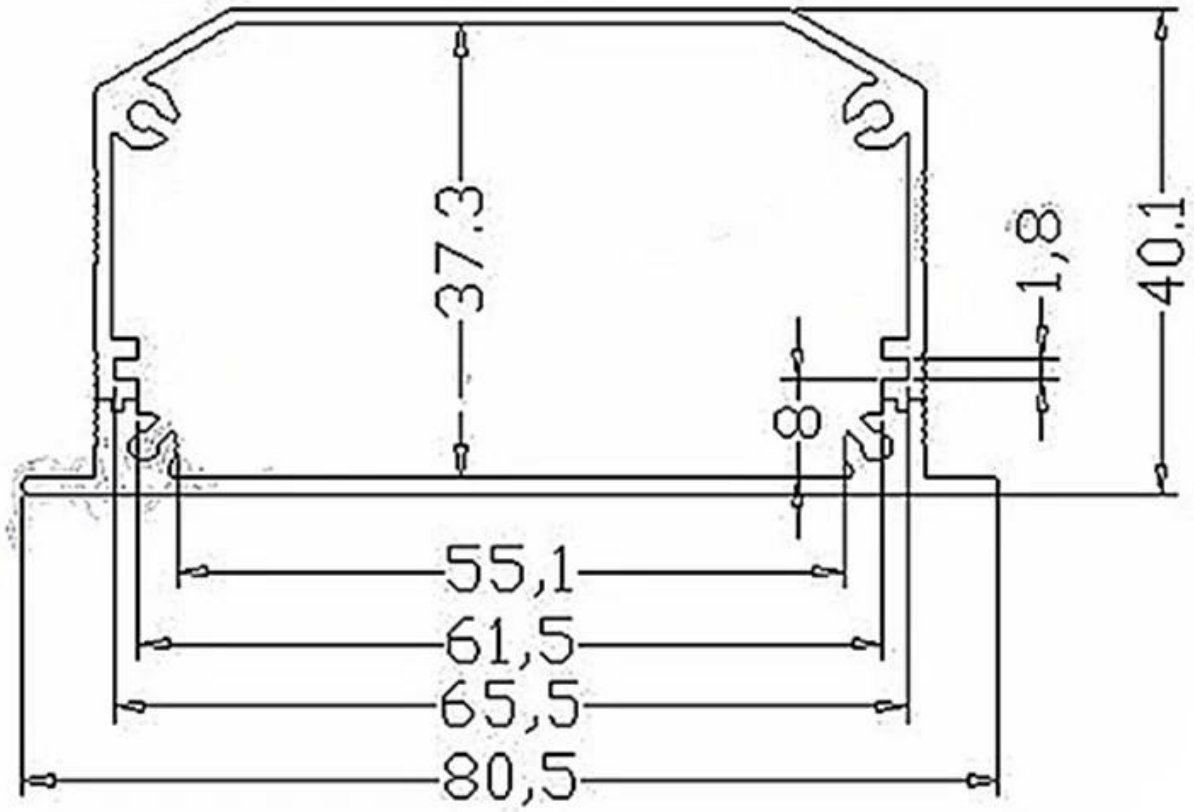

Email ric@szomk.net

skype szomk-008

Tel 86-755-83222882
+86-17097220635

Add 628Room,505 Building ,Shangbu industry, Hangtian road ,Futian district ,Shenzhen, China,518031

QQ 2038015319