□□ :

□□□, □□□ □□□ □□ □□□□ □□□.
2 □ □ □ □ □□, □□ □□ (□□ □ □□).
3, □□□ (□□□□□)□ □□ □□□ □□
4, □□□ □□□ □□.
□ 5□ □□□ □□□□ □□□ □□□□□
(6) □□□ □□□ □□ □□□.

□□ □□ :

□□ □□ □□ □□□ □□ □ □ □□ □□□ □□ □□ □□, □□ □□, □□ □□□ □□□□ □□ □□□ □□□ □□, □□ □□□ □ □ □□, □□, □□ □□, □□ □□□□□, □□, □□, □□, □□ □□, □□, □□, □□, □□ □□, □□ □□.

SZOMK

Enclosure Manufacturer

www.chinaenclosure.com

SZOMK

SZOMK

SZOMK

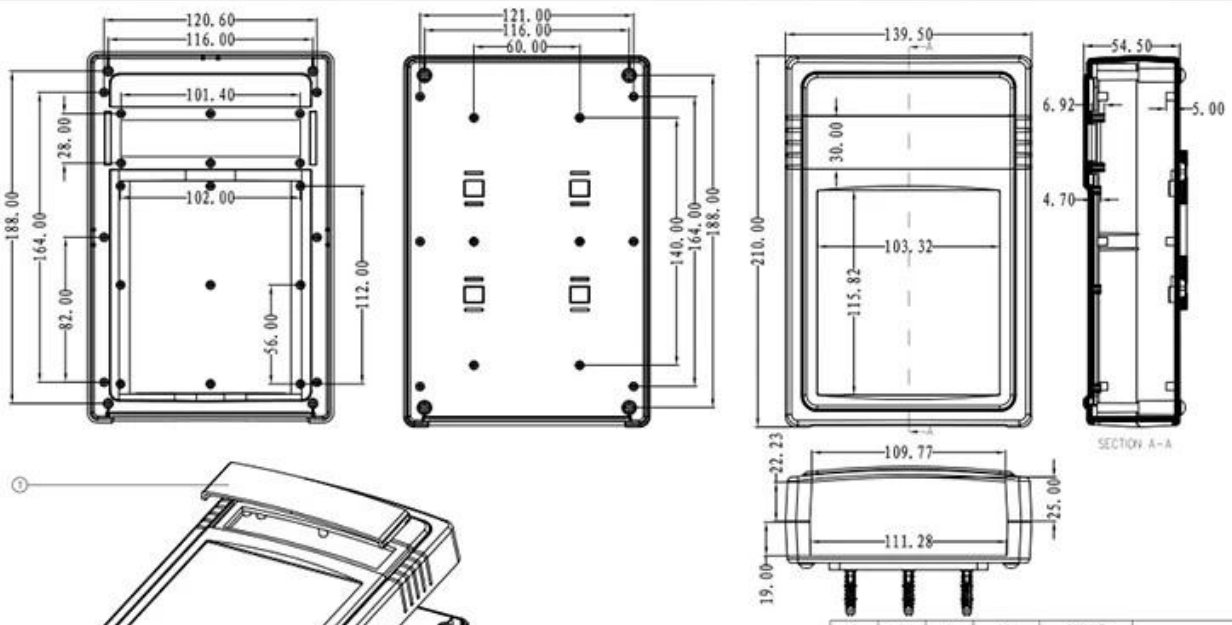

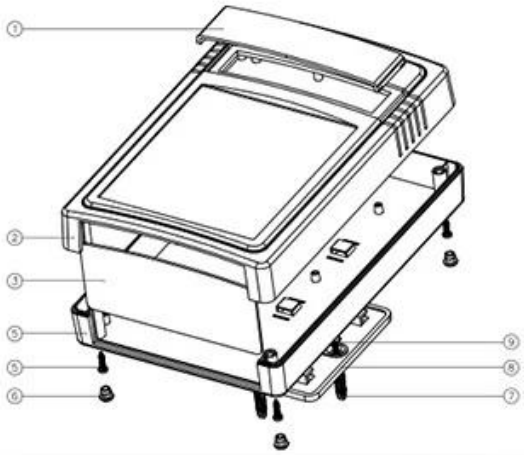

序号	零件名称	材料	数量	配件编号	备注
9	螺丝	钢	4	PB63125	
8	端盖	ABS	1	50002-D1	
7	螺钉	PP	4	S-5	
6	脚垫	PVC	4	RP-8	
5	螺丝	钢	4	PA3X14	
4	下壳	ABS	1	50005-C1	
3	印板	ABS	1	50005-B1	
2	上壳	ABS	1	50005-B1	
1	透明罩	PC	1	50005-D1	

制图 Drawing	审核 Auditing	批准 Confirm	产品名称 Product Name	墙挂式仪表盒	视图 Project View	A
			产品型号 Product Type	BMW 50005	图纸比例 Drawing Scale	1:1(MM)

共 1 页 第 1 页

szomk.004@gmail.com

SZOMK

产品型号(MODEL NO.): BMW 50005-A1

产品尺寸 (SIZE): 210×139×58MM

产品重量(WEIGHT): 286 g

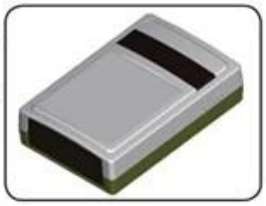

19221555

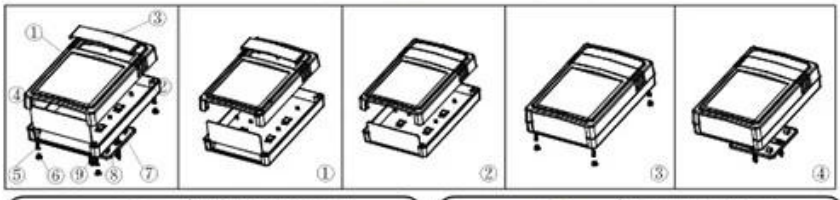

①
产品编号(NUMBER):50005-B1
产品名称(NAME):上壳 EPCVALVE
模具编号 (P/NO) :BAH10033-A1
材 料(MATERIAL) ABS(LIGHT GREY:FS20412)
用量(QUANTITY):1 PCS
重量(WEIGHT) : 122 g

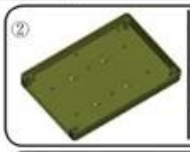

②
产品编号(NUMBER): 50005-C1
产品名称(NAME): 下壳 HYPOTHECA
模具编号(P/NO): BAH10033-A2
材 料(MATERIAL):ABS(LIGHT GREY:FS20412)
用量(QUANTITY) : 1 PCS
重量(WEITHG) : 118 g

③
产品编号(NUMBER): 50005-D1
产品名称(NAME): TRANSLUCENT COVER
模具编号 (P/NO) :BAH10033-A3
材料(MATERIAL) :PC(茶色:0571)
用量(QUANTITY): 1 PCS
重 量(WEIGHT): 10 g

④
产品编号(NUMBER):50005-E1
产品名称(NAME): 档板 BAFFLE
模具编号(P/NO): BAH10033-A4
材 料(MATERIAL):ABS(LIGHT GREY:FS20412)
用量(QUANTITY) : 1 PCS
重量(WEITHG) : 14 g

⑤
产品编号(NUMBER):PA3×14
产品名称(NAME):自攻螺丝SELF-TAPPING SCREW
规格(STANDARD): M3×14
材料(MATERIAL): 铁 IRON
用量(QUANTITY): 4 PCS

⑥
产品编号(NUMBER): BP-8
产品名称(NAME): 脚垫 FOOTPEAL
模具编号(P/NO): BAH10020-A4
材 料(MATERIAL):PVC(WHITE:CM7070)
用量(QUANTITY) : 4 PCS
重量(WEITHG) : 0.258 g

⑦
产品编号(NUMBER):50002-D1
产品名称(NAME):墙挂WALL TIE ACCESORIES
模具编号 (P/NO) :BAH10021-A3
材 料(MATERIAL) ABS(LIGHT GREY:FS20412)
用量 (QUANTITY): 1 PCS
重量(WEIGHT) : 23 g

⑧
产品编号(NUMBER): PWA3×25
产品名称(NAME):自攻螺丝SELF-TAPPING SCREW
规格(STANDARD): M3×25
材 料(MATERIAL) : 铁 IRON
用量(QUANTITY): 4 PCS

⑨
产品编号(NUMBER): S-3
产品名称(NAME): 墙钉 WALL NAIL
模具编号(P/NO): BAH10032-A1A2
规格(STANDARD): S×5 ϕ3-4
材料(MATERIAL): PP(GREY :CM906)
用量(QUANTITY): 4 PCS

QQ 2406659781

Tel 86-755-83222882
86-18598241813

Add 628Room,505 Building ,Shangbu industry, Hangtian road ,Futian district ,Shenzhen, China,518031

Email emily@szomk.com.cn

skype szomk1010