**Geschikt voor IoT -apparaat, gegevenszender en ontvanger, toegangspunt.**

SzomkDe gevallen worden gebruikt in verschillende sectoren en velden, dat wil zeggen als een IoT -netwerkbehuizing, sensorhek, voogdij voor ingebouwde pc, behuizing van het instrument,
Industriële schakelkast, aansluitdoos, distributiebox, audioversterkerframe, enzovoort.
Kies uit een breed scala van ongeveer 2.000 publiekArtikelen en zonder kwantiteitsvereisten, kunt u gewoon vanaf 1 stuk kopen!

# OEMOnderhoud

**uitknippen**
**Zijdescherm afdrukken/ kussenafdrukken**
**lasergravure**
**UV -print**
**label**
**membraantoetsenbord**
**acrylplaat**
**olieverf**
**Plastic electropla '**
**Warme behandeling**
**Aangepaste pc -plaat**
**Plastic CNC**
**Echografie lassen**
**RFI/EMI Afschermingscoating**
**UL94-V0 bewerkingsmateriaal, vlamvertraging, vertraging met hoge temperatuur**

**3D -printen (RDM/SLS/SLS/FSM)**
**Lege gieten**
**IndustrieelEngineeringTekeningEnhulpmiddelen**
**MOQ:30Pc**

## Sollicitatie

***USB Power Charging Hub + Data Hub**
***USB -hemodynamischOnderzoeksapparaat**
***WiFi Access Point**
***Wireless Home Electronics Controller**
***Geavanceerd trigger station**
***G4 Flight Tracker**
***GSM -module**
***IoT en Sensor**
***Netwerktrainingssysteem**
***Communicatie -eenheidmet sensor**

***Wireless Network Data Logger**
***Flense netwerkplastic doos**

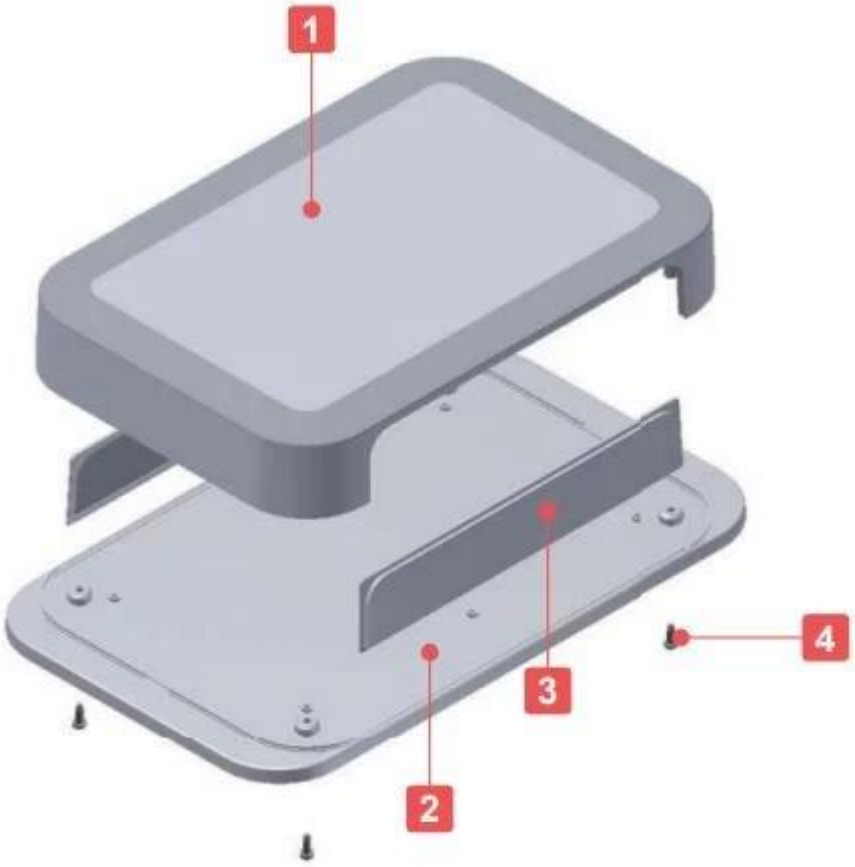

SZOMK

# 124*67*34mm

66g

AK-W-66

SZOMK

# 124*67*34mm

66g

AK-W-66

SZOMK

# 124*67*34mm

66g

AK-W-66

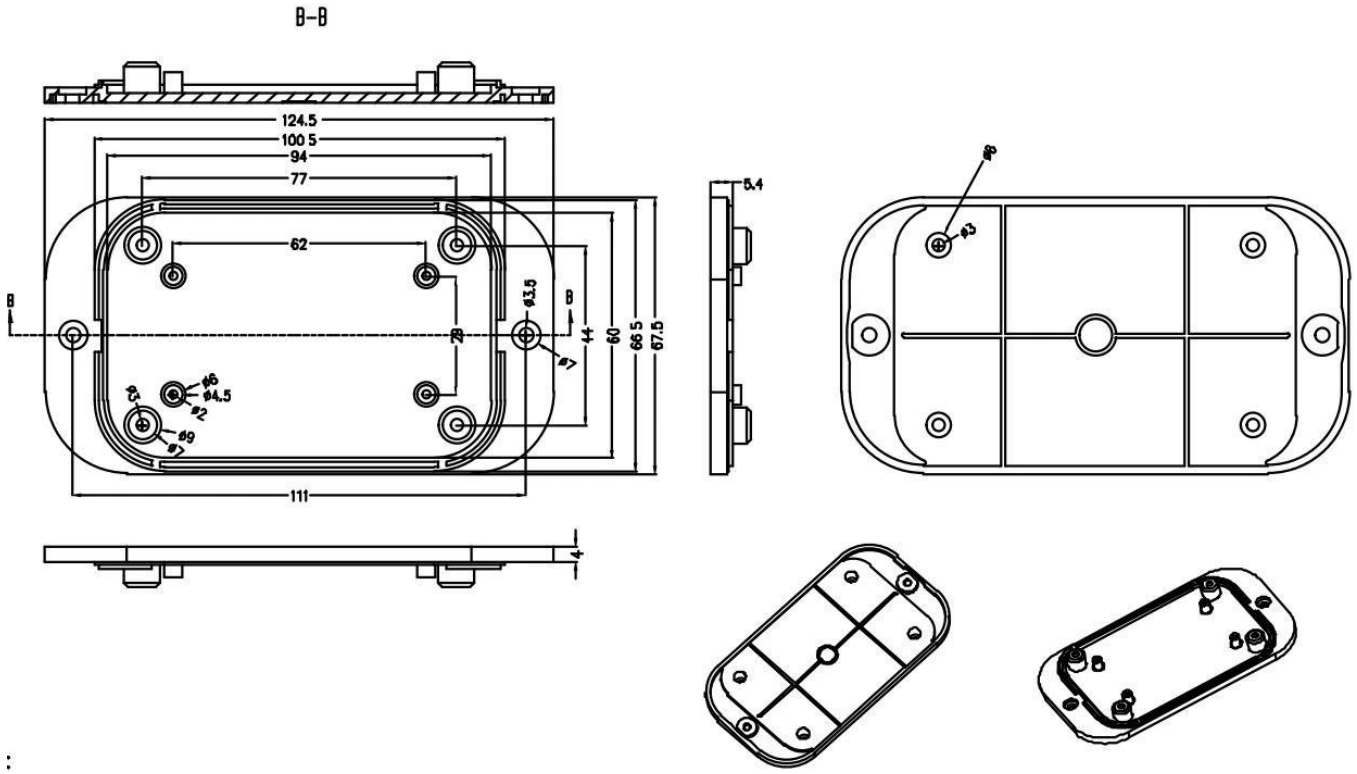
B-B
124.5
100.5
94
77
62
28
44
60
66.5
67.5
111
4
5.4
B
B
ø3.5
ø7
ø6
ø4.5
ø2
ø9
ø7
ø3
ø8