Verpakking & Levering

Details over de verpakking:	Karton en plastic schuim en tape verpakking-geëxtrudeerd aluminium box behuizing gegoten
Levering Detail:	5-15 werkdagen, verschillende hoeveelheid verschillende levertijd

bestek

1.Type: elektronische geëxtrudeerde aluminiumbeheersing
2. Model No: AK-C-B79
3. grootte: 46 (H) 70 (w) 100 (L) mm
4.MOQ: 1 st

Introductie van geëxtrudeerde aluminium dozenbehuizing diecast

De gegoten gegoten behuizing van geëxtrudeerd aluminium wordt gebruikt als een anode, geplaatst in elektrolyt,kunstmatig gevormd het behuizing met een beschermende aluminiumoxidefilm op het oppervlak.

Geëxtrudeerde aluminium behuizing met gegoten behuizing

1. Heeft een sterke weerstand tegen schuren, verwering, corrosie.

2. Kan worden gevormd op het oppervlak van verschillende kleuren, om zo goed mogelijk aan uw eisen te voldoen.

3. Heb een sterke hardheid, kan uw elektronica goed beschermen.

Geëxtrudeerde aluminium behuizing

Type	B-Normale serie geëxtrudeerde aluminium behuizing
Merk	SZOMK
Materiaal	aluminium
Modelnr.	AK-C-B79
Size46	46 (H) * 70 (W) x 100 (mm)
Kleur	zilverachtige en verschillende kleuren kunnen worden aangepast
Aangepaste MOQ	1 stuks
Bescherm niveau	IP54
Doorlooptijd	7-15 dagen na betaling krijgen
Normale verpakking	Verpakking van karton en plastic schuim en tape

Detailfoto van geëxtrudeerde aluminium behuizing

SZOMK

Customizable cutout, sticker silkscreen, color

Weight: 134g

Size: 1.81*2.76*3.94 inch
46*70*100 mm

Model No.AK-C-B79

SZOMK

SZOMK

SZOMK

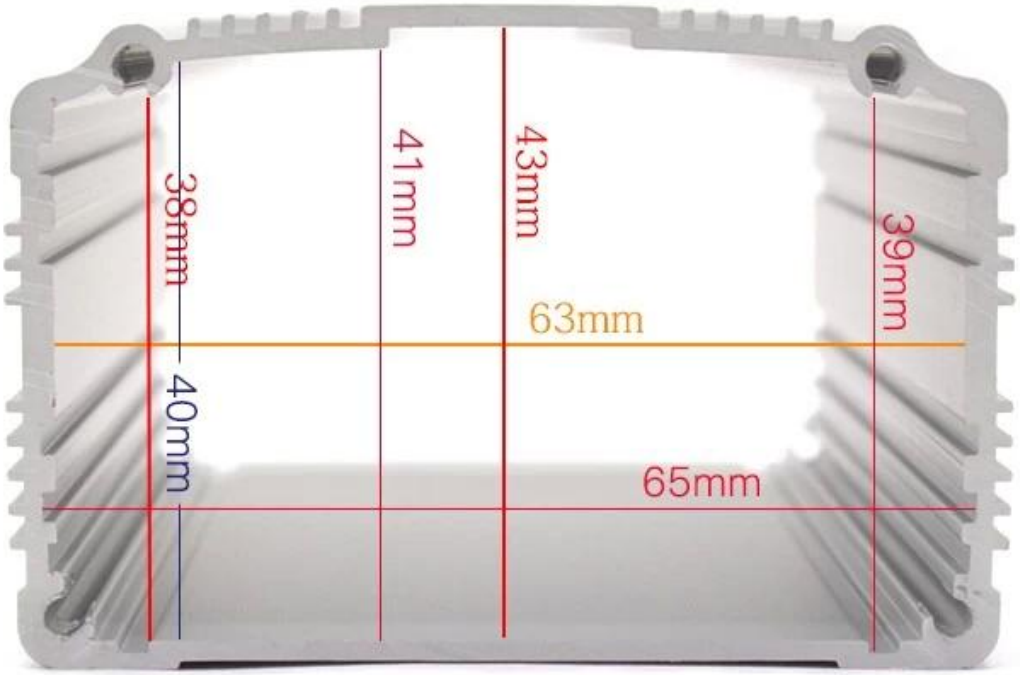

Certificaten

Certificated iso,quality assurance
Certificated FCC &CE

IEDER VRAGEN, PLEASE CONTACT ONS!

Name: Carina

QQ: 2819022460

Tel: 81-755-83222882
+86 18819070232

Add: 16-6Floor, 505Building ,Shangbu Industry Area,Hangtian RD,Futian District ,Shenzhen China

Email: carina@szomk.net

Skype: szomk1010

WhatsApp: 18819070232