# Kenmerken:

1, het product heeft een aparte dozen en dozen.
2, de wand en de schaalwandschroef, het sierblad (slijpschroefpositie).
3, met een eenvoudige (client) die bij de schroef past
4, alle zakverpakkingen.
5, het product is gemaakt van kunststof
6, respectievelijk, volgens hun behoeften en boren.

# Hoofddoel:

In de aan de muur gemonteerde meterkasten en geografische verschillen in de verschillende namen worden gebruikt voor verschillende industriële hoofdverdeelkasten, meterkasten, elektronische producten, zoals Shell, wordt voornamelijk gebruikt voor elektrische binnen- en buitenapparatuur, communicatie, brandbestrijdingsapparatuur, ijzer, elektronica, elektriciteit, spoorwegen, bouwplaatsen, hanen, luchthavens, hotels, grote fabrieken, vervuiling bereik.

## Maatwerk service die wij aanbieden

1, uitsparing / gaten snijden
2, zeefdruk / print logo
3, sticker
4, maak nieuwe schuurmiddelen
5, kleur veranderen

SZOMK

Enclosure Manufacturer

www.chinaenclosure.com

SZOMK

SZOMK

SZOMK

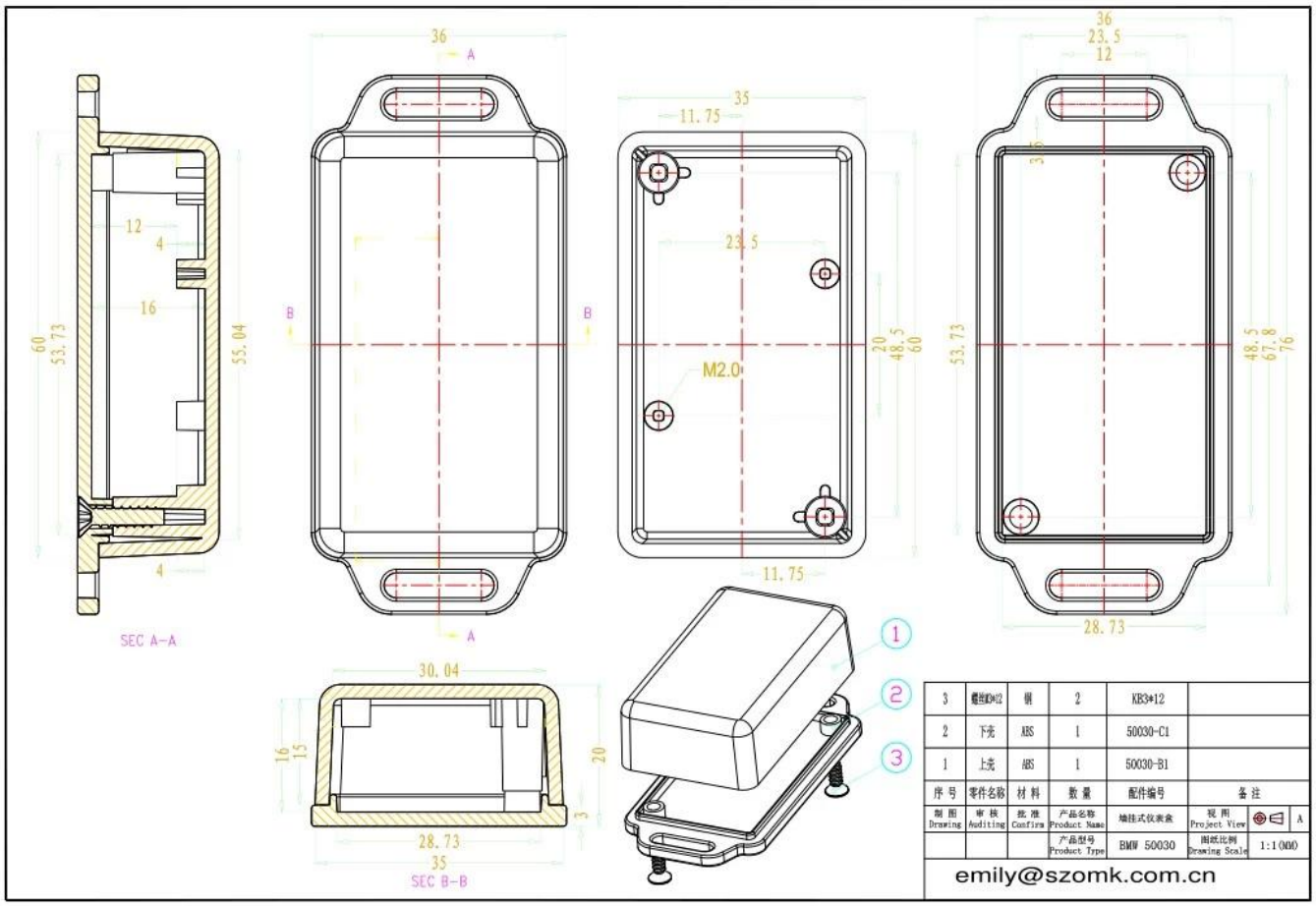

T/T, WESTERN UNION, MONEY GRAM AND PAYPAL ACCPETED.

Skype: 13691908477

Tel: 86-13691908477

Email: felix@chinaenclosure.com

Contact Us