Hier is onze service voor aanpassen:

1. Wijzig de lengte
2. Verander de kleur
3. Polijsten
4. Zandstralen
5. Geborsteld aluminiumfolie
6. Snijd het gat
7. Lasersnijden
8. PVC-label
9. Acryl plaat
10. Scherm

Gebruik:

Het wordt veel gebruikt in elektronica, instrumentatie, automatisering, communicatie, voedingseenheden, studentenprojecten, versterkers, medische apparatuur, test- en meetapparatuur, industriële besturing, randapparatuur en interfaces, schakelkasten.

Aandacht:

Welkom bij contact met ons op voor meer informatie en offertes van onze behuizing, uw aanvraag krijgt zeker een snelle reactie binnen 24 uur: .-)

SZOMK

Customizable
Cutout,sticker
Silkscreen,color

Weight :159 g
Model No. AK-H-33

Size:7.87*3.58*1.30 inch
200*91*33 mm

SZOMK

SZOMK

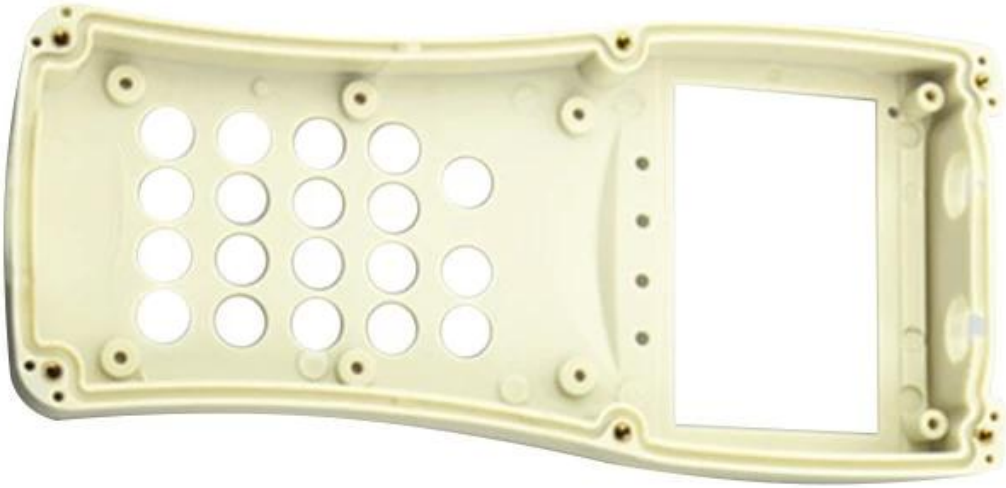

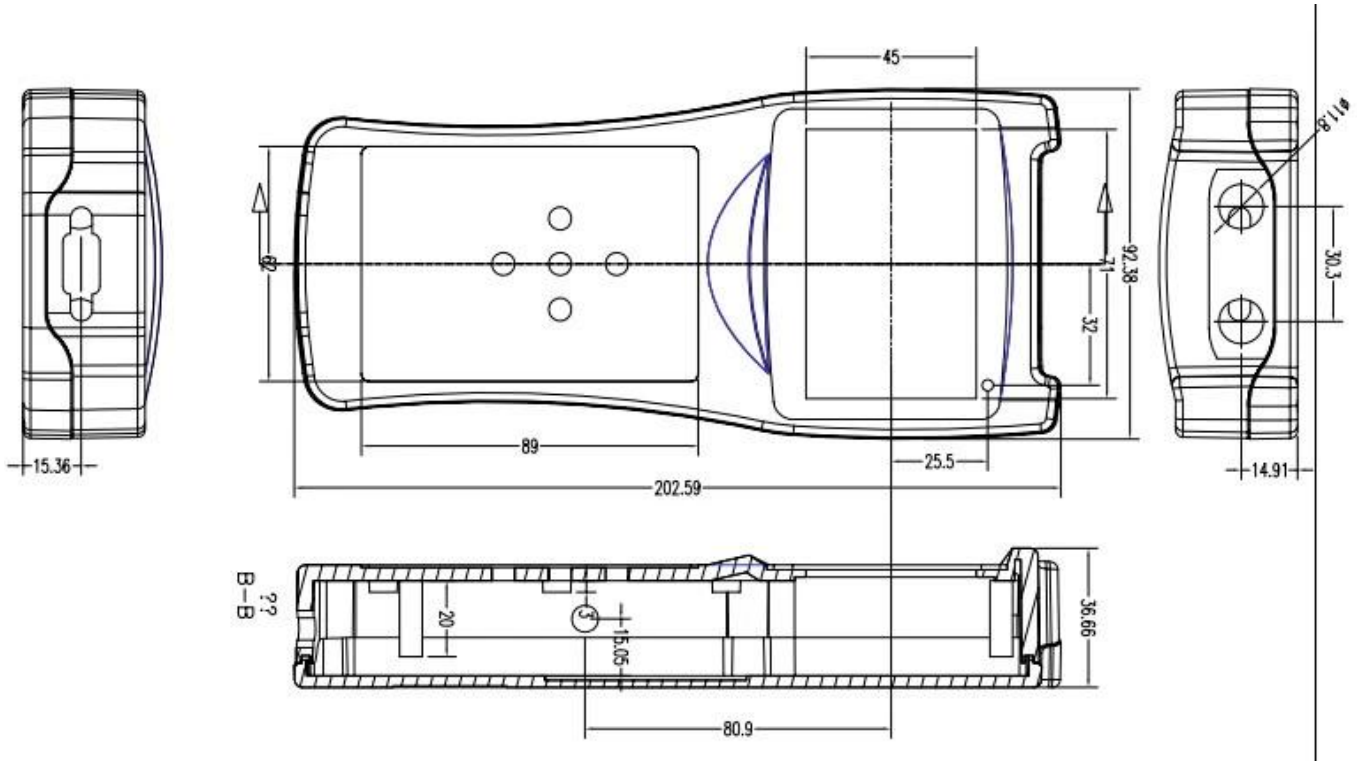
45
92.38
71
32
62
89
25.5
202.59
15.36
14.91
30.3
8.1
B-B
??
20
15.05
36.66
80.9

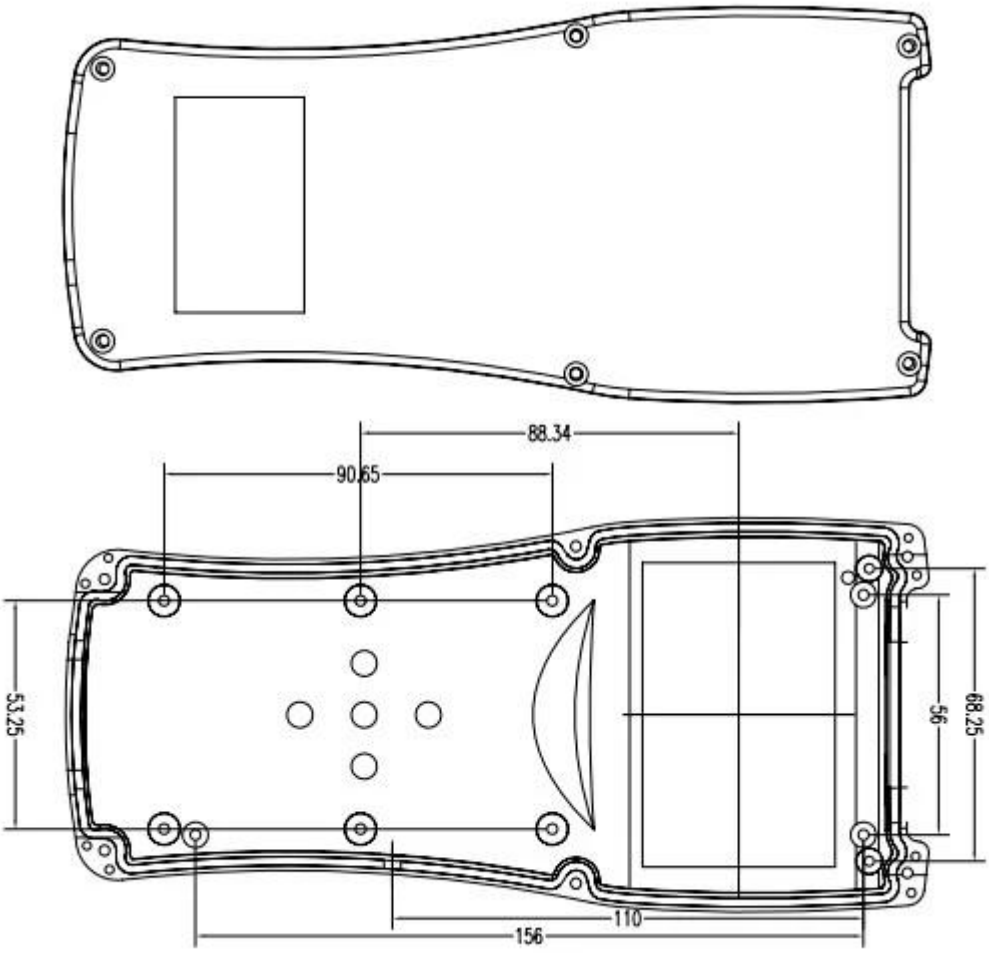
88.34
90.65
53.25
56
68.25
110
156

T/T, WESTERN UNION, MONEY GRAM AND PAYPAL ACCPETED.

Skype: 13691908477

Tel: 86-13691908477

Email: felix@chinaenclosure.com

Contact Us