Voordelen van SZOMK-behuizing
1. Het heeft een sterke weerstand tegen corrosie, weersbestendigheid, weerstand tegen corrosie.
2. oppervlak kan worden gevormd in een verscheidenheid van kleuren, en het maximum om aan uw behoeften te voldoen.
3. Heb een goede sterke hardheid om uw elektronica te sparen.

Wat kunnen we voor je doen
1Boren, stampen enzovoort. Welkom bij de grafische weergave op aanvraag.
2 poederverf, borstels, polijsten, zeefdruk, lasergravure, posters, gravure, acrylharspaneel.
3 korte levertijd, meestal na 3-5 dagen na betaling (volgens het aantal)
4 tips voor uw aanvraag

productspecificatie

SZOMK

Customizable
cutout, sticker
silkscreen, color

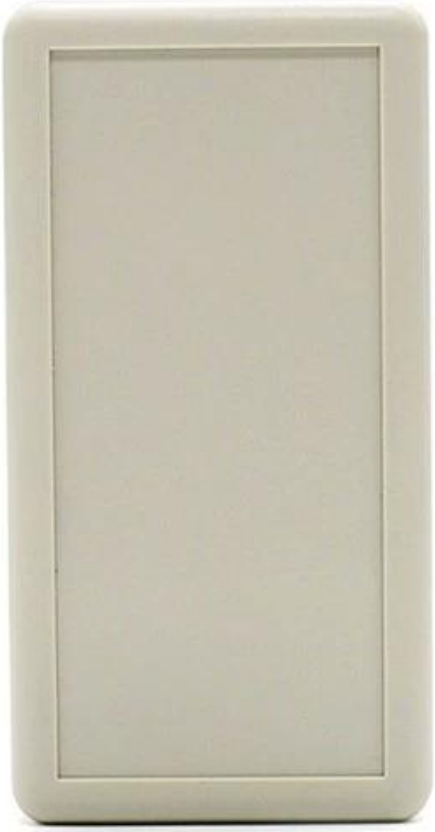

Weight: 70g
Model No.AK-H-03a

Size: 5.31*2.76*0.98 inch
135*70*25 mm

SZOMK

SZOMK

SZOMK

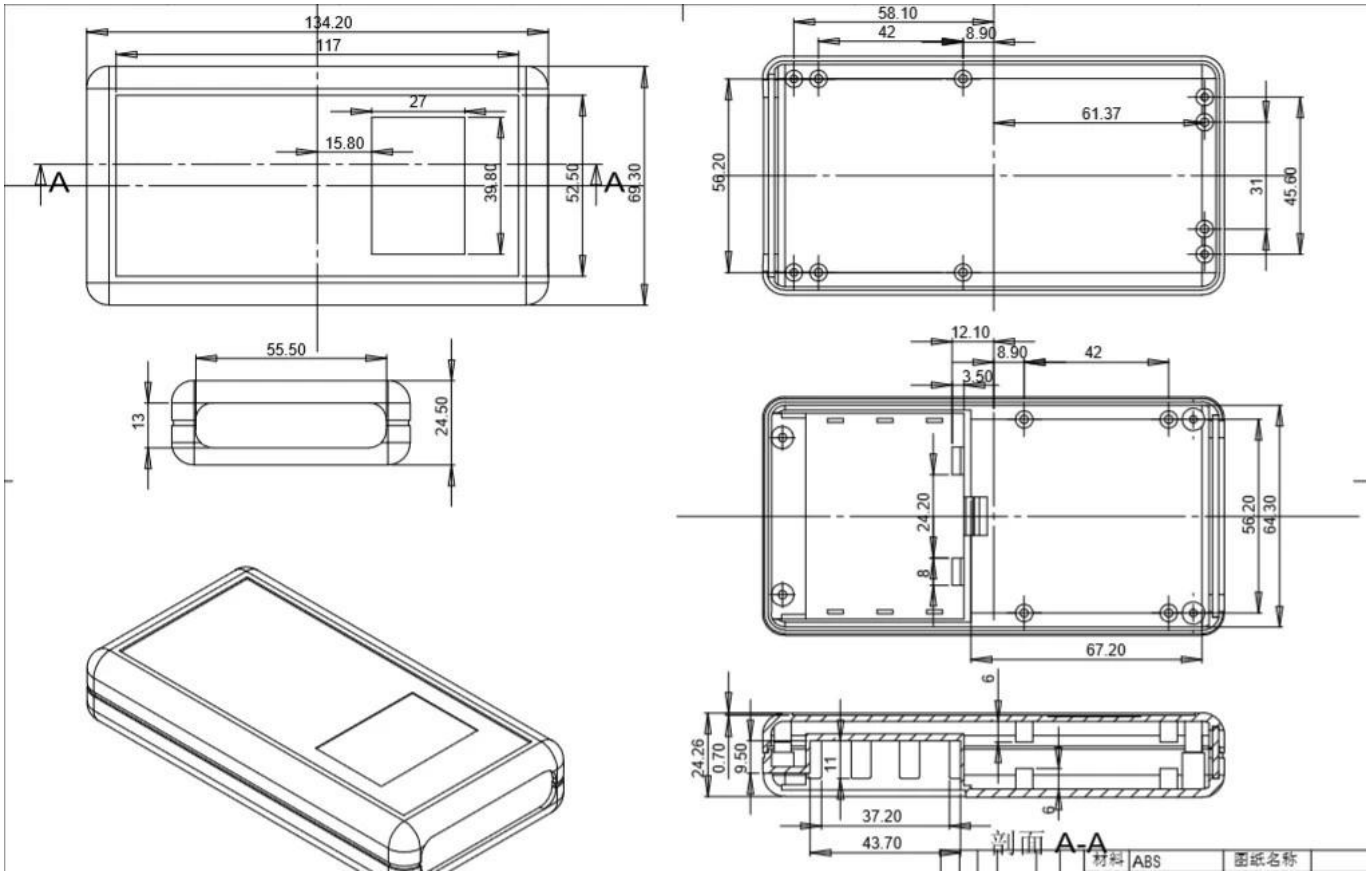

Aangepaste services

Company Information

Shenzhen Futian Huaqiang Electronic World OMK Electronic Sales Departmen

This complex,during long years of efforts with it's own experienced group and sole facilities for improvement of productions and promotion of products quality, is now one of the largest suppliers of all kinds of metallic and plastic enclosures in different fields of electronic,electrical,communication,medical,industrial and research prtojects purposes.

In today's industrial world and with the rapid development of all industries,the need of these products is sensed more than ever.Therefore by offering the best quality and service,we try to meet these needs and help you to reach your ideals.

Factory and showroom

Exhibition

Contactgegevens

QQ 2110283100

Tel 81-755-83222882
+86 18819074698

Add 16-6Floor, 505Building ,Shangbu Industry Area,Hangtian RD,Futian District ,Shenzhen China

Email teddy@szomk.net

skype teddy@szomk.net

WeChat teddy07277