Kenmerken:

1, het product heeft een aparte dozen en dozen.
2, de muur en de schaal muur schroef, de decoratieve plaat (positie van de slijpschroef).
3, met een eenvoudige (client) om de schroef overeen te komen
4, alle verpakking van de buidel.
5, het product is gemaakt van een plastic materiaal
6, respectievelijk, afhankelijk van hun behoeften en boren.

Belangrijkste doel:

In de aan de muur gemonteerde meterkasten en geografische verschillen in de verschillende namen worden gebruikt voor verschillende industriële aansluitdozen, meterkasten, elektronische producten, zoals Shell, wordt voornamelijk gebruikt voor binnen en buiten elektrische, communicatie, brandblusapparatuur, ijzer, elektronica, elektriciteit, spoorwegen, bouwplaatsen, kranen, luchthavens, hotels, grote fabrieken, verontreinigingsbereik.

Details Picture

SZOMK

Enclosure Manufacturer

www.chinaenclosure.com

SZOMK

Enclosure Manufacturer

www.chinaenclosure.com

SZOMK
Enclosure Manufacturer
www.chinaenclosure.com

SZOMK

Enclosure Manufacturer

www.chinaenclosure.com

SZOMK

Enclosure Manufacturer

www.chinaenclosure.com

Drawing picture

SZOMK

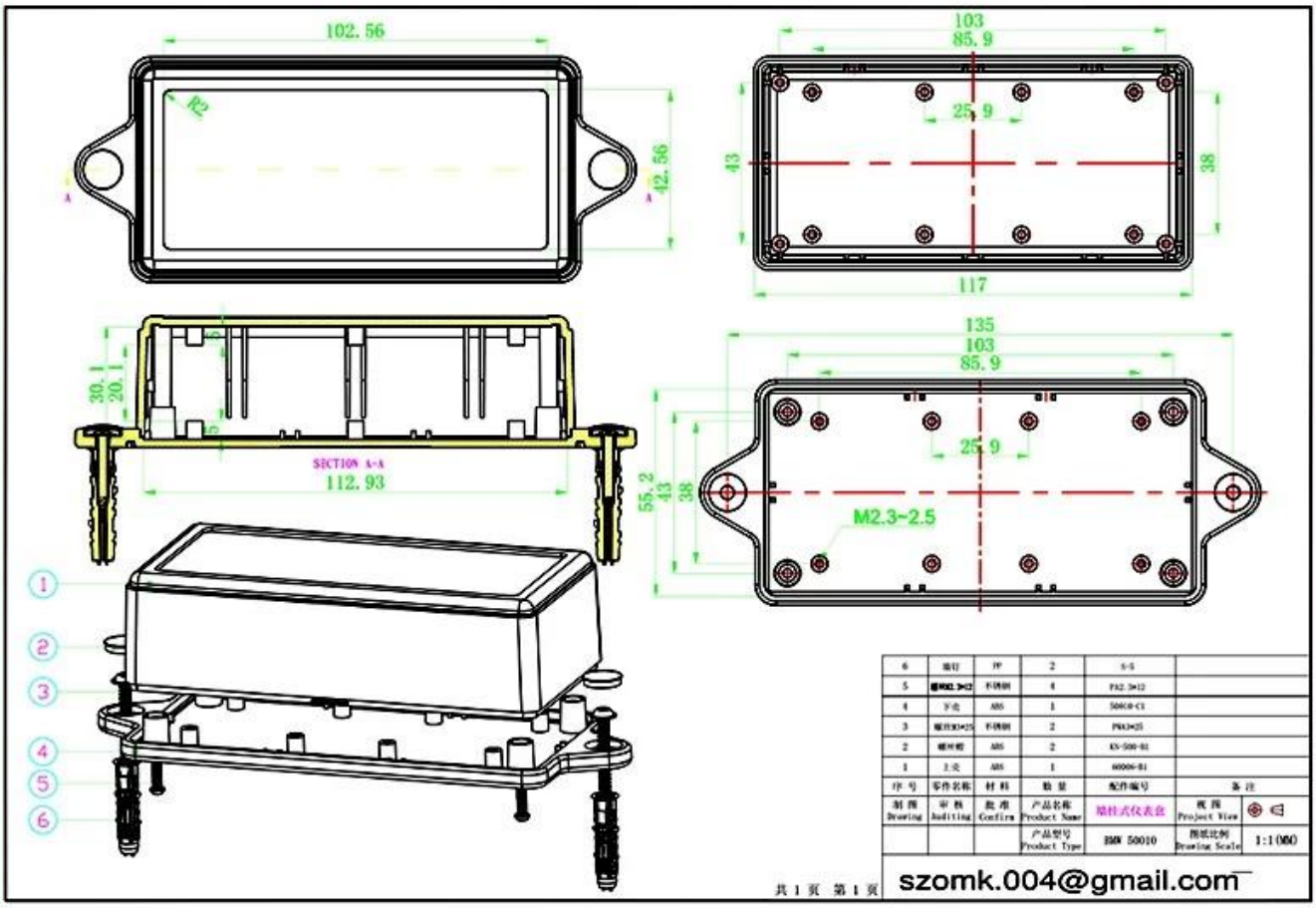

Enclosure Manufacturer

www.chinaenclosure.com

QQ 2033950667

Tel 81-755-83222882
+86 15361444713

Add 16-6Floor, 505Building, Shangbu In dustry Area,Hangtian RD,Futian District ,Shenzhen China

Email william@szomk.ent

Skype szomk-002