Desenhos de projeto de molde privado de alta precisão de Guangdong para fazer fornecedor de máquina de moldagem por protótipo 3D

Descrição do Produto:

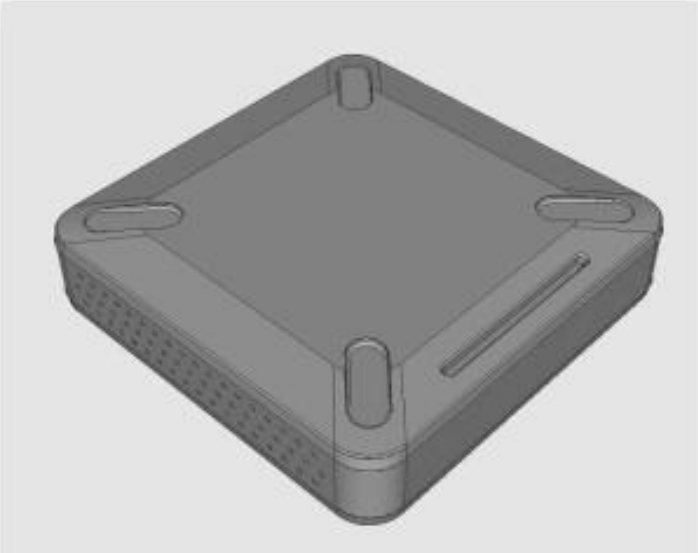

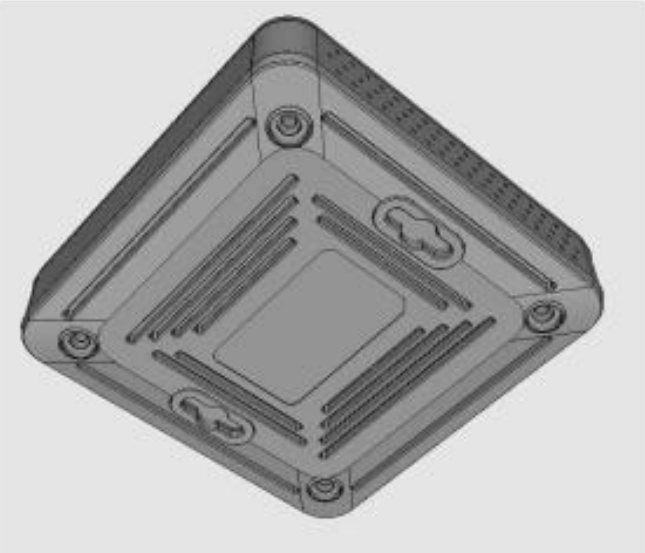

Nossa vantagem:

1. equipe de engenheiro profissional (estrutura / molde / engenheiro de aparência)
2. experiência sobre 1000 moldes para clientes
3. fonte poderosa e prazo de execução curto
4. boa qualidade com material acima de 25000 / ton
5. bom após o serviço com um ano de garantia

O que prometemos:

1. Oferecemos serviço pós-venda indefinido, no molde não aparece grandes mudanças, livre
manutenção e reparo de moldes e suporte para remessa ao seu país.
2. Esta cotação é de cerca de 500/1000/2000. A taxa do molde será cobrada apenas uma vez.
3. Nós somos a fábrica de moldes de plástico da China, trabalha com muitas empresas há muito tempo.
Se você criar moldes para nós, modificaremos os desenhos gratuitamente até a massa
Produção.
Trabalhamos com muitas empresas há muito tempo e também somos seus fornecedores de longo prazo. Eu
Espero que também possamos ser seu fornecedor de cinco estrelas.
Ajudamos você a ter sucesso e tornar nossa marca reconhecida mundialmente

Contato com nos:

T/T, WESTERN UNION, MONEY GRAM AND PAYPAL ACCPETED.

Skype: szomk-002

Tel : +86 13392837250

E-mail : dee@szomk.net

Contact Us