SZOMK

Enclosure Manufacturer

www.chinaenclosure.com

SZOMK

SZOMK

SZOMK

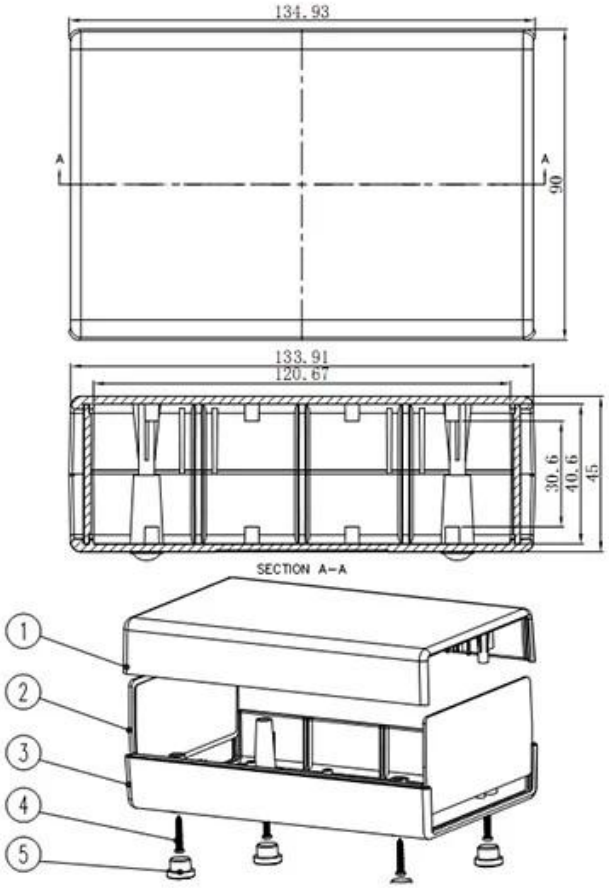

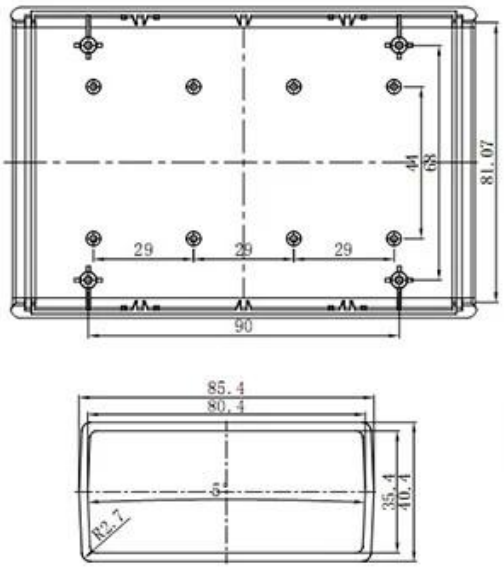

SZOMK

Email : szomk.004@gmai.com