SZOMK

Enclosure Manufacturer

www.chinaenclosure.com

SZOMK

Model No:BDH20010-A2

SZOMK

SZOMK

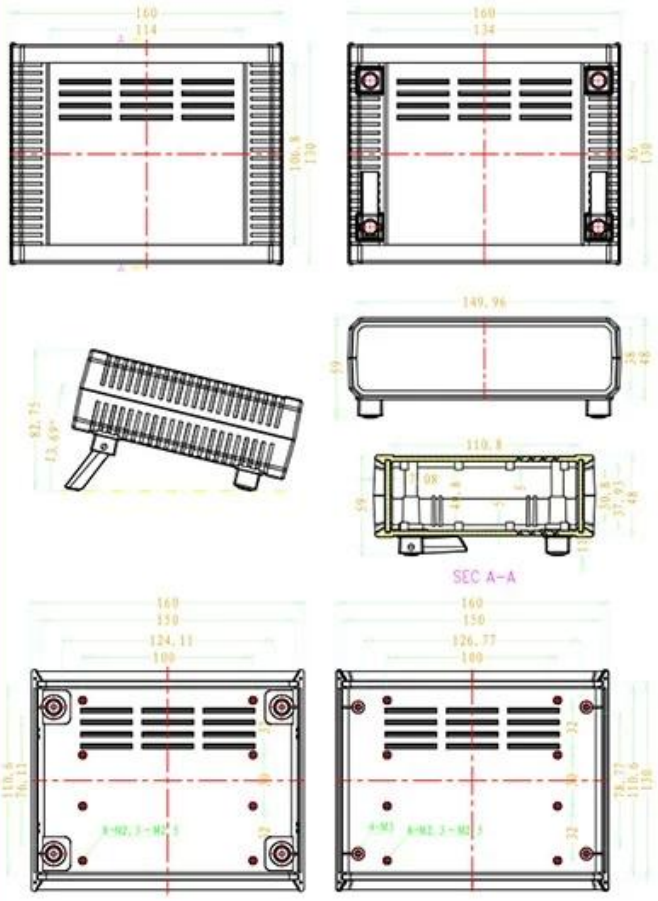

BDH 20010

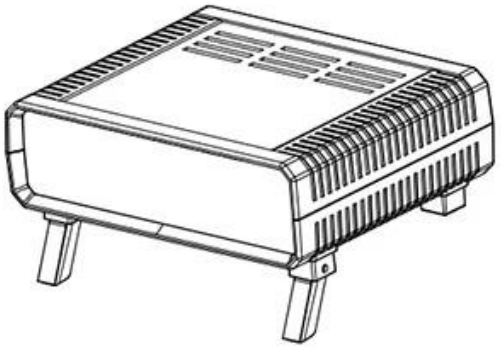

Email:szomk.004@gmail.com

SZOMK

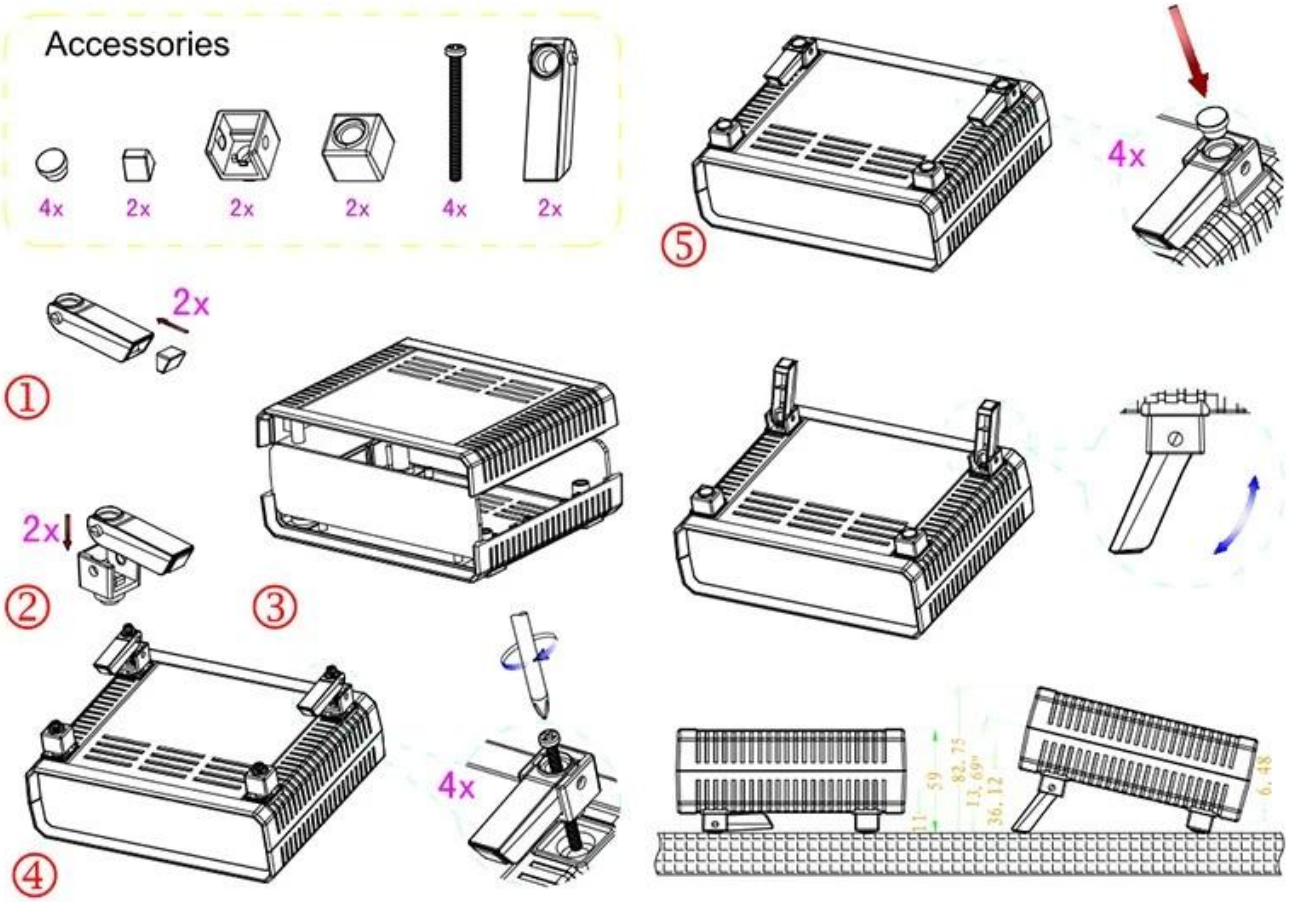
Accessories
4x
2x
2x
2x
4x
2x
2x
①
2x
②
③
④
4x
⑤
4x
11
59
82.75
13.69"
36.12
6.48

产品型号: AK-D-05

产品尺寸:160×130×48 mm

产品重量:

15221518

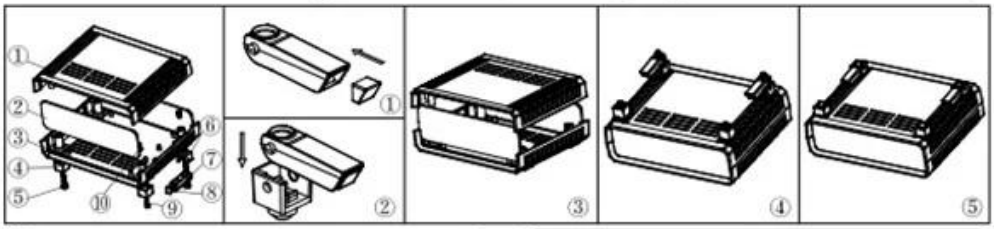

①
产品型号：20010-B1
产品名称：上壳
模具编号：BAH10059-A1A2
材　　料：ABS(电脑色:FS20412)
用　　量：1 PCS

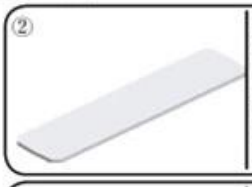

②
产品型号：20010-D1
产品名称：挡板
模具编号：BAH10059-A3
材　　料：ABS(电脑色:FS20412)
用　　量：2 PCS

③
产品型号：20010-C1
产品名称：下壳
模具编号：BAH10059-A1A2
材　　料：ABS(电脑色:FS20412)
用　　量：1 PCS

④
产品型号：20009-E1
产品名称：后脚垫座
模具编号：BAH10058-A4A5
材　　料：ABS(电脑色:FS20412)
用　　量：2 PCS

⑤
产品型号：BP-9
产品名称：脚垫
模具编号：BAH10020-A4
材　　料：PVC(电脑色:FS20412)
用　　量：4 PCS

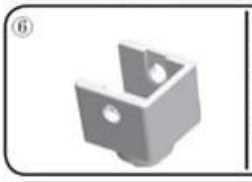

⑥
产品型号：20009-F1
产品名称：前脚垫座
模具编号：BAH10058-A4A5
材　　料：ABS(电脑色:FS20412)
用　　量：2 PCS

⑦
产品型号：20009-G1
产品名称：支撑架
模具编号：BAH10058-A6
材　　料：ABS(电脑色:FS20412)
用　　量：2 PCS

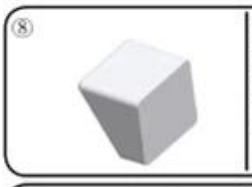

⑧
产品型号：20009-H1
产品名称：脚垫
模具编号：BAH10058-A7
材　　料：PVC(电脑色:FS20412)
用　　量：2 PCS

⑨
产品型号：PM3x30
产品名称：螺丝
规　　格：M3×30
材　　料：不锈钢
用　　量：4 PCS

⑩
产品型号：M3×10
产品名称：铜套
规　　格：M3×10
材　　料：铜
用　　量：4 PCS
颜　　色：铜色