Características do produto

1, os produtos com caixa para acondicionamento, embalagem independente.
2, combinando com parafuso conveniente (cliente).
3, com tapete antiderrapante.
4, shell tem o painel independente relativo, para facilitar o cliente relevante as aberturas de processamento.
5, toda a embalagem saco de embalagem pequena.
6, os produtos de material plástico é matéria-prima

Uso principal

Caixa instrumento desktop porque e focalização disparidades geográficas no escopo de diferentes nomes diferentes também usado para caixa industrial principal junção, caixa de instrumentos, caixas eletrônicos, etc, principalmente, para interior e exterior elétrica, comunicação, instalações de combate a incêndio, puddling aço, eletrônica, energia, ferroviária, local de construção, torneiras, aeroporto, pensões, grande fábrica, a poluição ambiental.

Serviços e usinagem:

1.Developing moldes e a sua maquinagem
2.Modification do produto e sua usinagem
3. Material e cor dos produtos pode ser modificada, conforme necessário.
4.Additional custos são adicionados para a modificação e de maquinagem de acordo com o molde.
Máquinas 5.Professional para socando o recinto.

SZOMK
Enclosure Manufacturer
www.chinaenclosure.com

SZOMK

szomk.004@gmail.com

产品型号(MODEL NO.)：AK-D-13

产品尺寸（SIZE）：200×145×63 mm

产品重量(WEIGHT)：259 g

18221502

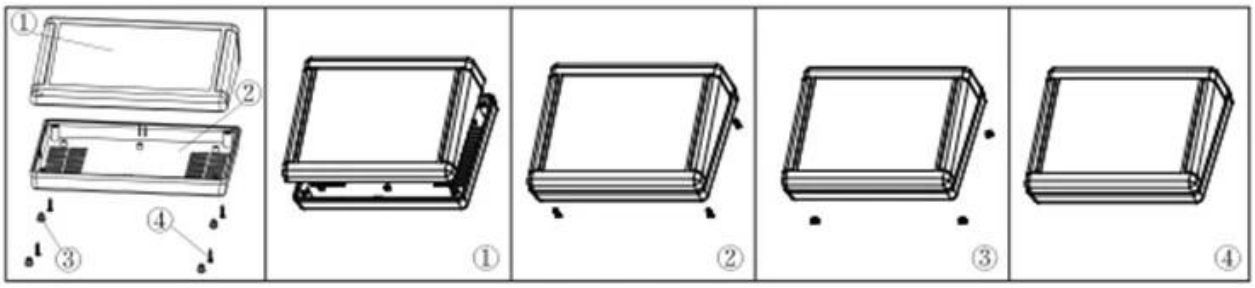

①

产品编号(NUMBER): 50002-B1
产品名称(NAME):上壳 EPIVALVE
模具编号 (P/NO) : BAH10021-A1
材 料(MATERIAL):ABS(LIGHT GREY:FS20412)
用量(QUANTITY):1 PCS
重量(WEIGHT) : 147 g

②

产品编号(NUMBER): 30002-C1
产品名称(NAME):下壳 HYPOTHECA
模具编号(P/NO): BAH10020-A2
材 料(MATERIAL):ABS(LIGHT GREY:FS20412)
用量(QUANTITY) : 1 PCS
重量(WEITHG) : 112 g

③

产品编号(NUMBER): BP-8
产品名称(NAME): 脚垫 RXIT PAD
模具编号(P/NO): BAH10020-A4
材 料(MATERIAL):PVC(WHITE:CM7070)
用量(QUANTITY) : 4 PCS
重量(WEITHG) : 0.258 g

④

产品编号(NUMBER):PA3×12
产品名称(NAME)自攻螺丝SELF-TAPPING SCREW
规格(STANDARD): M3×12
材料(MATERIAL): 铁 IRON
用量(QUANTITY): 4 PCS

SZOMK

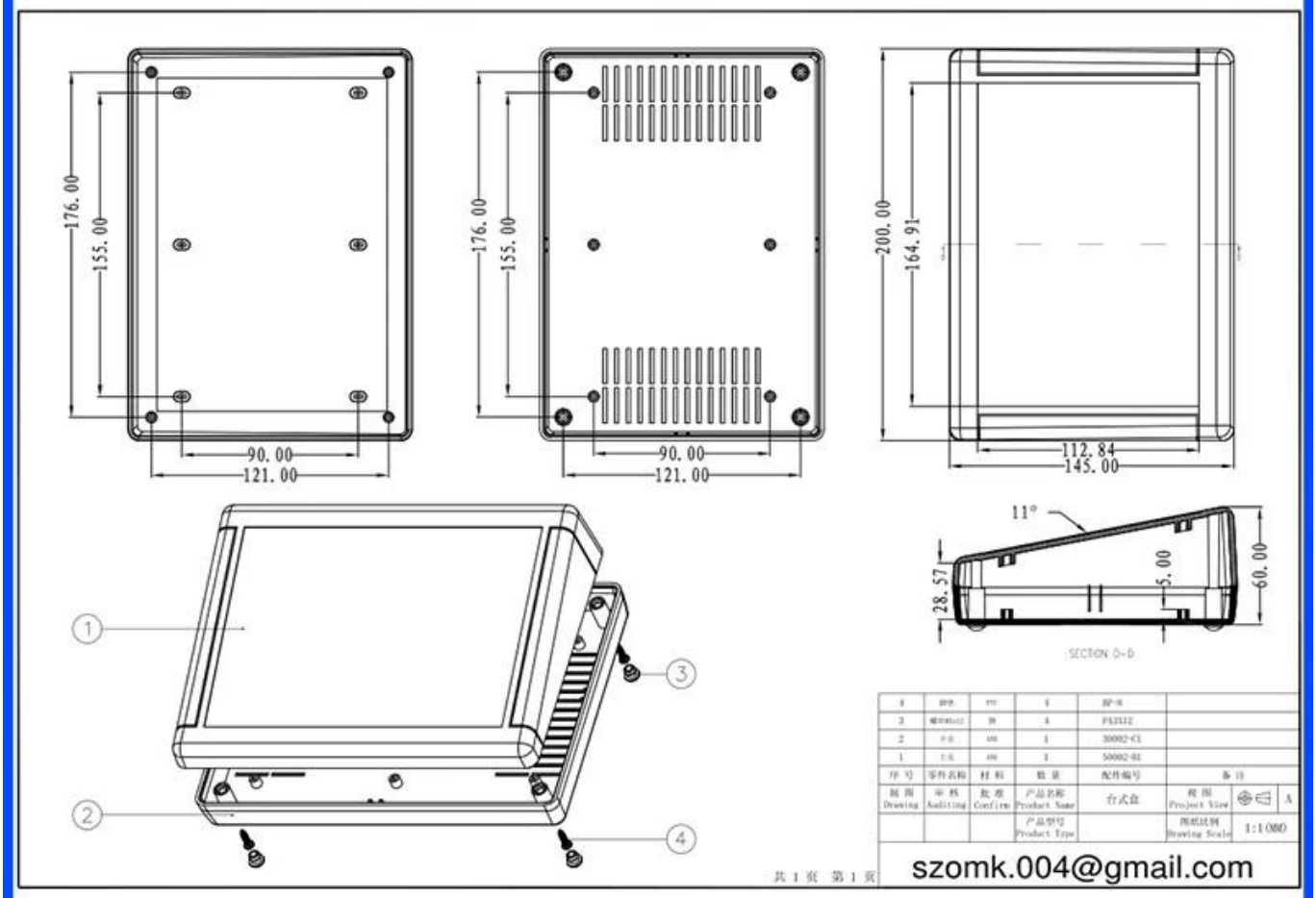
176.00
155.00
90.00
121.00
176.00
155.00
90.00
121.00
200.00
164.91
112.84
145.00
11°
28.57
5.00
60.00
SECTION D-D
1
2
3
4
共 1 页 第 1 页
szomk.004@gmail.com

QQ 2406659781

Tel 86-755-83222882
86-18598241813

Add 628Room,505 Building ,Shangbu industry, Hangtian road ,Futian district ,Shenzhen, China,518031

Email emily@szomk.com.cn

skype szomk1010