Características:

1, o produto tem um caixas e caixas separadas.
2, a parede eo parafuso parede shell, o (posição parafuso moagem) folha decorativa.
3, com uma simples (cliente) para coincidir com a rosca
4, tudo de bolsa de embalagem.
5, o produto é feito de um material plástico
6, respectivamente, de acordo com as suas necessidades e de perfuração.

Objetivo principal:

Nas caixas de metros de parede e diferenças geográficas nas diferentes nomes são usados para diferentes principais caixas de junção industriais, caixas de medidores, produtos eletrônicos, tais como a Shell, é usado principalmente para interior e exterior elétrica, comunicações, equipamentos de combate a incêndio, ferro, eletrônica, eletricidade, ferrovias, construção civil, galos, aeroportos, hotéis, grandes fábricas, a gama poluição.

Serviço de personalização que oferecemos

1, entalhe / orifícios cortados
2, tela de seda / Logo Imprimir
3, Sticker
4, fazer novos abrasivos
5, mudança de cor

SZOMK

Enclosure Manufacturer

www.chinaenclosure.com

SZOMK

SZOMK

SZOMK

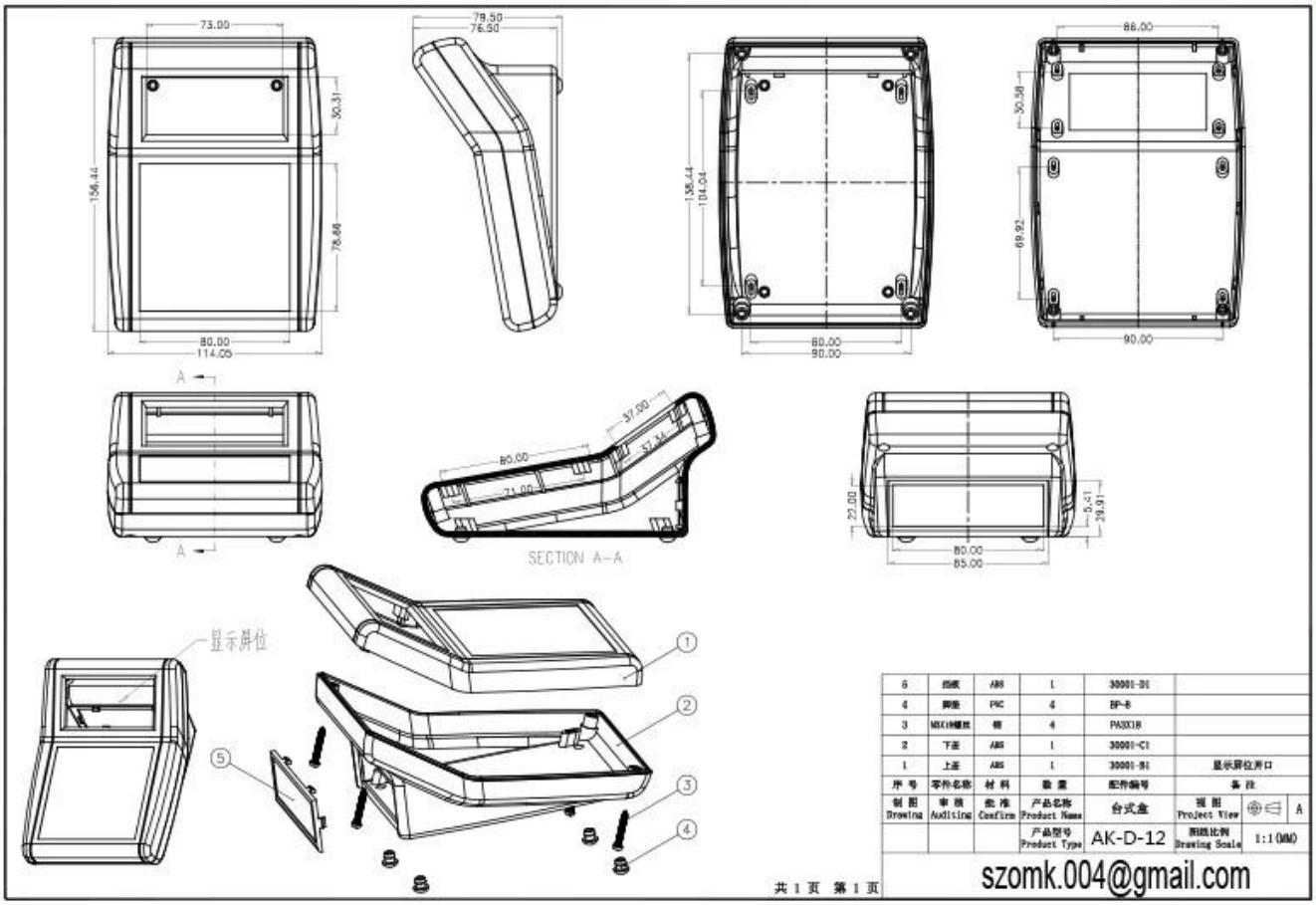

6	面板	ABS	1	30001-D1	
4	脚垫	PVC	4	BP-8	
3	M3X16螺丝	钢	4	PA3X18	
2	下盖	ABS	1	30001-C1	
1	上盖	ABS	1	30001-B1	显示屏位开口
序 号	零件名称	材 料	数 量	配件编号	备 注
制 图 Drawing	审 核 Auditing	批 准 Confirm	产品名称 Product Name	台式盒	视 图 Project View A
			产品型号 Product Type	AK-D-12	图纸比例 Drawing Scale 1:1(MM)

szomk.004@gmail.com

QQ 2406659781

Tel 86-755-83222882
86-18598241813

Add 628Room,505 Building ,Shangbu industry, Hangtian road ,Futian district ,Shenzhen, China,518031

Email emily@szomk.com.cn

skype szomk1010