SZOMK gabinete de fornecimento de energia abs mão fabricação de gabinete de plástico

Exposição do produto

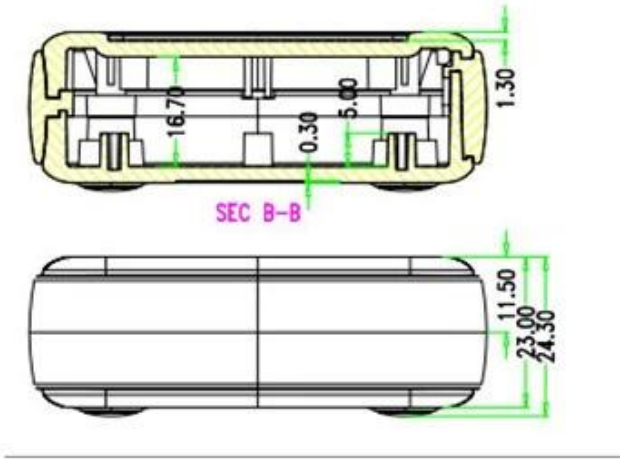

Especificações do produto:

ENCLOSURE FORNECER SERVIÇOS DE UMA PARAGEM	
Tipo	plástico armários portáteis

Modelo não.	AK-H-15
Tamanho	112X70X23 mm / 4,41 * 2,76 * 0,91 pol.
Peso	6g
Cor do corpo	Preto / branco / transparente e pode ser personalizado
Cor lateral	Laranja / verde / cinza e também pode ser personalizado
Material	Plástico ABS
Serviço personalizado	cut-out / serigrafia / gravação a laser / etiqueta / Tapping / corte a Laser e assim por diante
Desenhando	PDF / CAD / 3D
Vantagem	pode fazer a ordem pequena DIY custemized

Vantagens para caixa de plástico de mão

1. Tem uma forte resistência à abrasão, weathering, corrosion.

2. Pode ser formado na superfície de uma variedade de cores, para maximizar o ajuste de suas necessidades.

3. Tem uma dureza forte, pode ser bem protegido seus eletrônicos.

Mostrar desenho

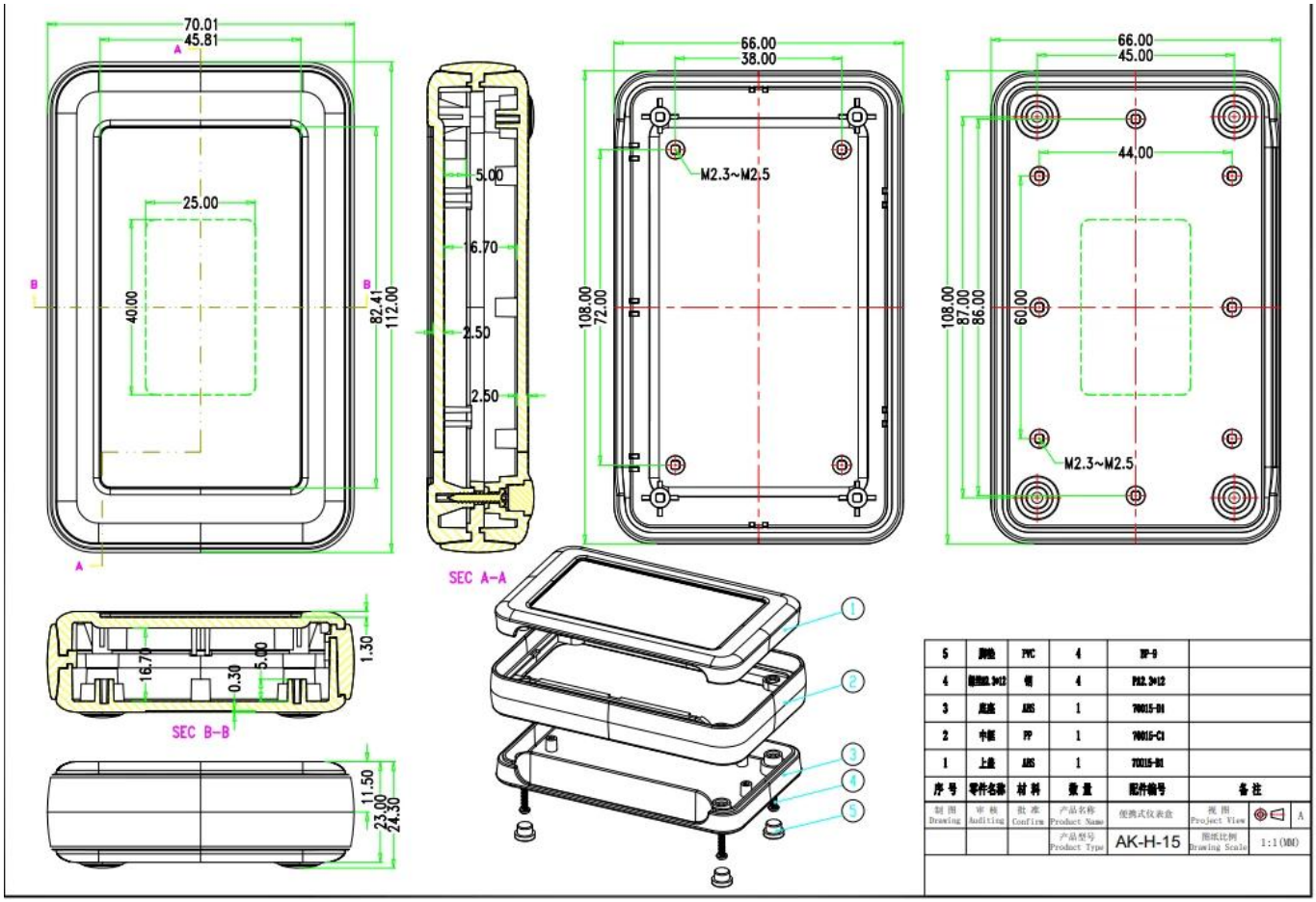

Wchapéu que podemos fazer por você?UMAataque ~~enclosur da fonte de alimentação~~e

1. Nós fornecemos milhares de recinto público e temos alguns bens em nosso estoque.

MOQ: 1 pcs

2. nós podemos fazer cervice feito sob encomenda da ordem pequena de DIY ----- MOQ: 20-50 PCes

3. Nós podemos projetar cercados personalizados privados (se você fornecer PCB)

4. Para personalização de molde privado (Fornecer amostra ou arquivo STEP)

Serviço 6.Customized: entalhe / molde / placa acrílica / etiqueta do PVC / Silkscreen / gravura do laser / etiqueta / silicone / mudança da cor e assim por diante.

Quem nós somos?

SHENZHEN OMK ELECTRONICS CO., LTD é hoje um dos maiores fornecedores de todos os tipos de caixas plásticas e metálicas em diferentes campos de eletrônica, elétrica, comunicação, medi-cal, projetos industriais e de pesquisa, temos mais de 1000 moldes, e Nós podemos fazer recorte, serigrafia, etiqueta, etiqueta, esculpir a laser e criar um novo molde para você no mundo industrial de hoje e com o rápido desenvolvimento de todos os setores, a necessidade destes produtos é mais do que nunca, atender a essas necessidades e ajudá-lo a alcançar seus ideais.

VANTAGEM SZOMK:

Pacrei&delEuvery for caixas elétricas de plástico ou metal

Embalagem:

1) embalagem industrial do fechamento pelo saco poli

2) então pela caixa padrão da exportação

3) como o pedido do cliente

Entrega:

Produto de estoque padrão	1-3 dias úteis
Produto personalizado em estoque	3-10 dias úteis
Produto personalizado fora de estoque	10-20 dias úteis

Remarks: Emuito cusSe a situação for diferente, entre em contato com a nossa confirmação de vendas para obter detalhes.